KATALOG

ECLISSE®

VGRADNI PODBOJI ZA DRSNA VRATA

ECLISSE KLASIČNA KOLEKCIJA

ELEMENTI ZA IZGLED Z OKVIRJEM

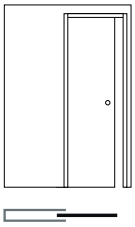

ECLISSE
ENOKRILNA
22 - 23

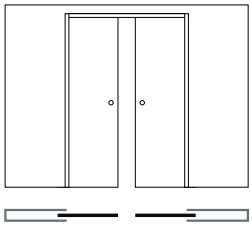

ECLISSE
DVOKRILNA
24 - 25

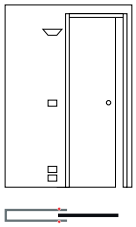

ECLISSE
LUCE ENOKRILNA
28 - 29

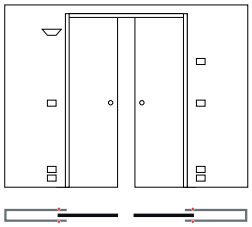

ECLISSE
LUCE DVOKRILNA
30 - 31

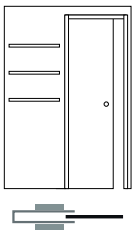

ECLISSE
EWOLUTO®
34

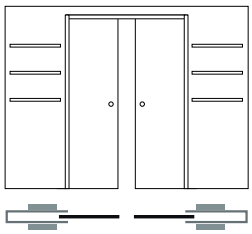

ECLISSE
EWOLUTO® DVOKRILNA
35

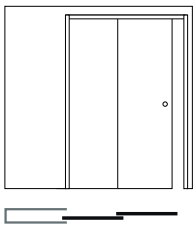

ECLISSE
TELESCOPIC ENOKRILNA
38 - 39

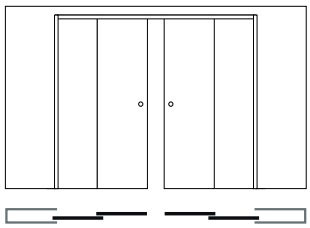

ECLISSE
TELESCOPIC DVOKRILNA
40 - 41

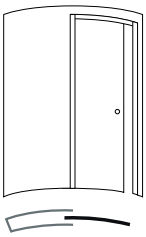

ECLISSE
CIRCULAR ENOKRILNA
44 - 45

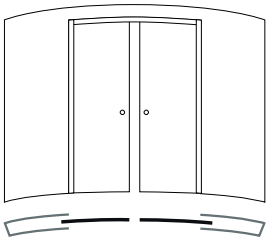

ECLISSE
CIRCULAR DVOKRILNA
46 - 47

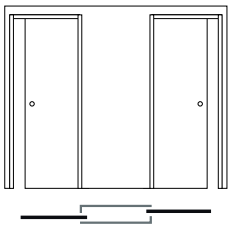

ECLISSE
UNILATERAL
50 - 51

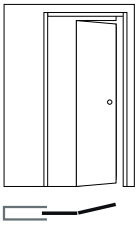

ECLISSE
NOVANTA
54 - 55

ECLISSE SYNTESIS® KOLEKCIJA

ELEMENTI ZA IZGLED BREZ OKVIRJA

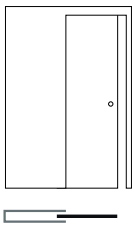

ECLISSE
SYNTESIS® LINE
66 - 67

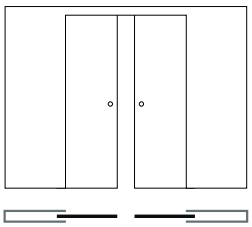

ECLISSE
SYNTESIS® LINE DVOKRILNA
68 - 69

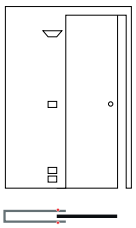

ECLISSE
SYNTESIS® LUCE ENOKRILNA
72 - 73

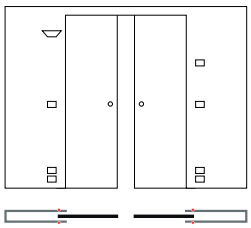

ECLISSE
SYNTESIS® LUCE DVOKRILNA
74 - 75

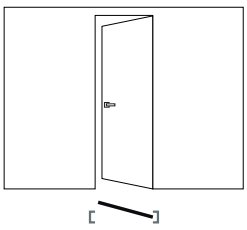

ECLISSE
SYNTESIS® LINE BATTENTE
82

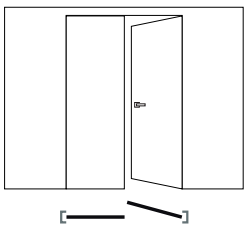

ECLISSE SYNTESIS® LINE BATTENTE
DVOKRILNA
83

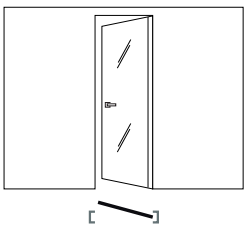

ECLISSE
SYNTESIS® BATTENTE STEKLO
87

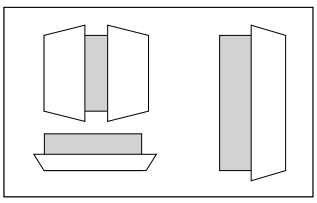

ECLISSE
SYNTESIS® TECH
93

KAZALO

PODJETJE ECLISSE

PODJETJE ECLISSE | **4**
NAPREJ DO POPOLNOSTI | **6**
RAZISKAVE IN RAZVOJ | **8**
CERTIFIKATI IN TESTI | **10**
RAZLOGI ZA IZBIRO | **12**

ECLISSE KLASIČNA KOLEKCIJA

ELEMENTI ZA IZGLED SA OKVIROM

ECLISSE KLASIČNA KOLEKCIJA | **14**
ECLISSE ENOKRILNA | **18**
ECLISSE DVOKRILNA | **24**
ECLISSE LUCE | **26**
ECLISSE EWOLUTO® | **32**
ECLISSE TELESCOPIC | **36**
ECLISSE CIRCULAR | **42**
ECLISSE UNILATERAL | **48**
ECLISSE NOVANTA | **52**
ECLISSE HOIST | **56**
ECLISSE ACOUSTIC | **58**

ECLISSE SYNTESIS® KOLEKCIJA

ELEMENTI ZA IZGLED BEZ OKVIRA

ECLISSE SYNTESIS® KOLEKCIJA | **60**
ECLISSE SYNTESIS® LINE | **64**
ECLISSE SYNTESIS® LUCE | **70**
ECLISSE SYNTESIS® LINE BATTENTE | **76**
ECLISSE SYNTESIS® BATTENTE STEKLO | **84**
ECLISSE SYNTESIS® TECH | **88**
ECLISSE SYNTESIS® ZAKLJUČNE LETVE | **92**

KLJUČAVNICE - ROČAJI

KLJUČAVNICE - ROČAJI | **95**

PRIBOR

PRIBOR | **101**

ECLISSE GALERIJA

ECLISSE GALERIJA | **114**

ECLISSE GARANCIJA

ECLISSE GARANCIJA | **116**

PODJETJE ECLISSE

ECLISSE srl
Pieve di Soligo - Italy

ECLISSE FRANCE SAS
Quimper - France

ECLISSE POLSKA S.p.zoo
Rokitki - Poland

ECLISSE GmbH
Wien - Austria

ECLISSE CR sro
Praha - Czech Republic

ECLISSE IBERIA Sl
Ripoll Barcelona - Spain

VENETO PORTE PLUSZ KFT
Székesfehérvár - Hungary

ECLISSE BRASIL Comércio Importação Exportação e Serviços LTDA
Vila Velha - Brazil

ECLISSE DEUTSCHLAND GmbH
Darmstadt - Germany

ECLISSE SLOVAKIA sro
Banská Bystrica - Slovakia

ECLISSE EST srl
Bucarest - Romania

ECLISSE UK ltd
Grantham - United Kingdom

HÄFELE TÜRKIYE A.Ş.
Istanbul - Turkey

MARSICA SDF BV
Voorhout - Netherlands

TDV CENTER - VISHERA GROUP
Moscow - Russia

MUOTOLEVY RAKENNUSTUOTTEET Oy
Nummela - Finland

TECHNOBAT
Tunis - Tunisia

EURO ARCHITECTURAL, LLC
Los Angeles - United States

SCANDISOLUTION ApS
Copenhagen - Denmark

GÖTHES AB
Falun - Sweden

OVOCONCEPT d.o.o.
Belgrade - Serbia

LINEAR SYSTEM GmbH
Fruthwilen - Switzerland

UAB GSV GROUP - VITUKO DURYS
Vilnius - Lithuania

Podjetje ECLISSE s.r.l. je pričelo s proizvodnjo vgradnih podbojev za drsna vrata v letu 1989 v bližini Trevisa v Italiji in že takoj na začetku dosegalo velike uspehe. Hiter uspeh je temeljil na tehnoloških inovacijah in kvaliteti.

Ta odločitev pa je privedla podjetje do širitve na trge zunaj Italije po celi Evropi in pripomogla, da je ECLISSE postal eden največjih proizvajalcev vgradnih podbojev za drsna vrata.

Njihov namen je razvoj izdelkov prepoznavnih po inovacijah in visoki kvaliteti. ECLISSE podboji vključujejo več kot 20 patentov, ki so pomembni pri prepoznavnosti izdelka. Vrata peresno lahko drsijo v steno, odpirajo sobe in dramatično spreminjajo mišljenje o prostoru.

ECLISSE je vodilni proizvajalec tovrstnih izdelkov v Italiji, katere izvaža v vse pomembne države Evrope in sveta.

ECLISSE ima več kot 2000 strank po celem svetu. V letu 1995 je pričel tudi z razvojem lastne mreže, katere prva sestrska družba je bila odprta v Quimperju, Franciji. Kasneje so bile ustanovljene še na Poljskem, Avstriji, Češki republiki, Slovaški, Španiji, Braziliji, Nemciji, Romuniji in UK.

V vseh ostalih državah se ECLISSE predstavlja skupaj z distributerji in/ali agenti.

Tel. +39 0438 980 513
Fax +39 0438 980 804
international.sales@eclisse.it
www.eclisseworld.com

NAPREJ DO POPOLNOSTI

1989

De Faveri Luigi ustanovi podjetje ECLISSE srl in Falze di Piave, Treviso. Tu je proizvodnja ECLISSE ENOKRILNA, ECLISSE DVOKRILNA, ECLISSE NOVANTA, ECLISSE TELESCOPIC in ECLISSE UNILATERAL.

1991

leta 1991 je bil razvit prvi patent: pritrditev mreže brez varjenja na podboj (za omet). Če ni zvarov se izognemo rji in morebitnemu odstopanju mreže.

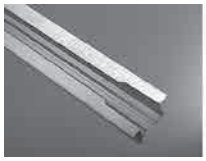

1992

Snemljivo zgornje vodilo je patentirano. Istega leta ECLISSE začne s proizvodnjo pobojev v kit izvedbi za mavčne stene z aluminijastim vodilom in vijaki.

1996

Leta 1996 se podjetje preseli v Pieve di Soligo. Istega leta ECLISSE ustanovi prvo podružnico pod imenom ECLISSE Francija (Quimper).

2000

ECLISSE patentira snemljiv talni profil: deluje na istem principu kot odpiranje konzerv! Z odstranitvijo profila, lahko kadarkoli izkoristite višinsko razliko, do katere je prišlo med že položenim podbojem in končno višino tal. Zažene se prvo spletno mesto. Danes ima eclisseworld.com 20 različnih spletnih strani. Širitev trga vodi tudi v Poljsko. Eclisse Poljska je odprt v TCZEW.

2001

Distribucijsko omrežje se širi v Avstrijo. Na vrsti je ECLISSE Wien na Dunaju. Razvoj podjetja vodi k odprtju ECLISSE CR v Pragi.

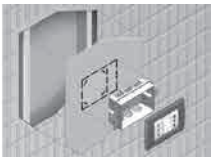

2002

Tekom proizvodnje ECLISSE revolucionarno zasnuje nov koncept podboja ECLISSE LUCE, s predpripravo za električno inštalacijo.

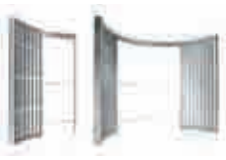

2003

Leta 2003 je predstavljen ECLISSE CIRCULAR, to je prvi ukrivljen podboj na trgu.

2004

Ključavnica s samocentriranjem skrajša čas montaže vrat in hkrati omogoča optimalno funkcijonalnost centriranja in zapiranja vrat.

2005

Jekleni distančniki držijo podboj v popolni ravnini tekom montaže, v izogib strukturnim deformacijam.

2006

ECLISSE utrjuje svoj delež na trgu tudi v Španiji in ustanovi ECLISSE Španija. Na trgu se prvič pojavi ECLISSE SYNTESIS® LINE, podboji brez lesenih okvirjev in zaključnih letvic. Ustanovljen je ECLISSE Slovaška v Banska Bystrica.

2008
leta 2007, ECLISSE Brazilija (Vila Velia) je prva ECLISSE podružnica izven stare celine.
Širitev tudi na nemški trg z ECLISSE Nemčija.

2009
ECLISSE Est v Bukarešti je uradno predstavnik v Romuniji.

2010
David Barley Co. Se spremeni v ECLISSE UK. Nov patent. ECLISSE EWOLUTO® Enokrilna in Dvokrilna. Podboj, ki omogoča pritrditev omaric, polic, pohištva.
ECLISSE razstavni salon v Milanu, prvi v celoti namenjen drsnim sistemom.

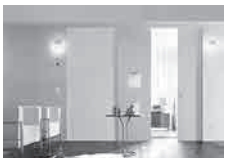

2012
ECLISSE SYNTESIS® LUCE je podboj brez lesenega okvirja in zaključnih letvic, pripravljen za razsvetljavo. V pragi je nov ECLISSE razstavni salon s preko 100 m2 površine.

2013
ECLISSE SYNTESIS® KOLEKCIJA je modularni sistem za popolnoma poravnane stene vključujoč tako drsne podboje kot podboe za krilna vrata s skritimi nasadili.

2014
Prvi intergrirani sistem, kjer so podboji za drsna in krilna vrata, parketne letvice popolnoma v ravnini stene brez prekinitev.
ECLISSE odpre nov razstavni salon v Perugi (IT).

2015
ECLISSE SYNTESIS® TECH je doplnitev ECLISSE SYNTESIS® KOLEKCIJA, kjer so tudi revizijski jaški kot je vodovod, el. napeljava,itd), poponoma intergrirani v steno.

2016
ECLISSE BIAS® DS
obojestranski blažilec vrat

2017
ECLISSE odpira razstavna prostora v Pescari (IT) in Munchenu.
Ne samo preprost razstavni prostor, ampak mesto za srečanja arhitektov, oblikovalcev, strank, ki so vse bolj zahtevni in radovedni.
Mesto za ustvarjanje sinergije.

2018
Ustvarjena sta ECLISSE SYNTESIS® BATTENTE STEKLO in ECLISSE ACOUSTIC.
ECLISSE odpre razstavni prostor v Londonu (UK).

2019
ECLISSE 40 KOLEKCIJA je nov koncept podboja, ki popolnoma spremeni pogled. Na eni strani je pod kotom 40 stopinj, na drugi strani je popolna eleganca v ravnini s steno.
ECLISSE UK postane 10. hcerinsko podjetje.

2019
10. januarja ECLISSE praznuje 30.letnico delovanja.

5. oktobra odpre nov sedež podjetja.

RAZISKAVE IN RAZVOJ

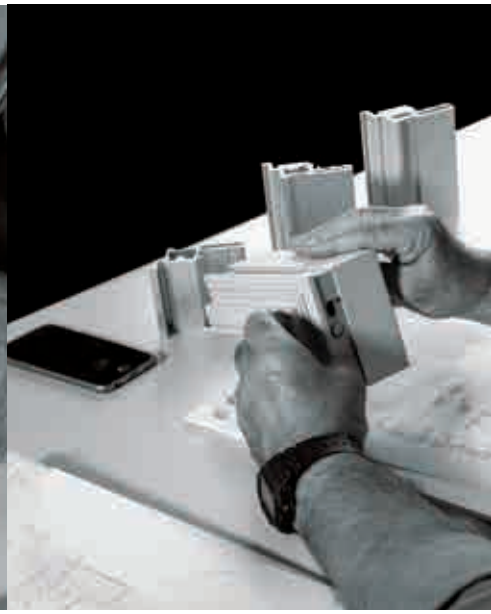

ECLISSE LUCE
Podboj z odprtino za električno dozo.

Snemljivo vodilo
Ki ga lahko snamemo brez posega v samo konstrukcijo stene.

Mreža pritrjena brez varjenja
V izogib rji in posledično odstopu mreže od podboja.

Snemljivi profili
Omogočajo hitro in enostavno odpravo napak nastalih med montažo

Jekleni distančniki
Držijo podboj v ravnini v času montaže.

ECLISSE EWOLUTO®
Je podboj drsnih vrat, na katerega je mogoče obesiti pohištvo in nosilce neposredno na steno, v katero je vgrajen;

CERTIFIKATI IN TESTI

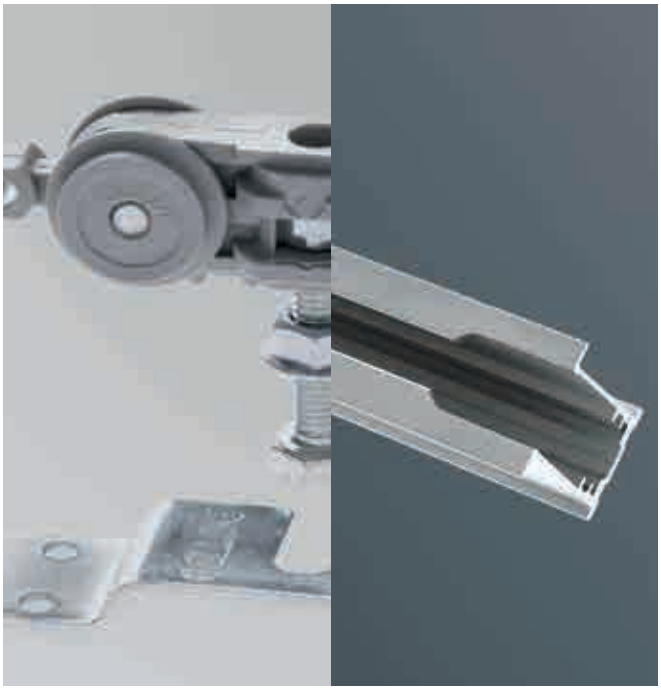

Družba ECLISSE načrtuje in proizvaja podboje za stavbno pohištvo v steni, v zvezi z opremo in električno avtomatizacijo vrat za osebni prehod, v skladu s standardom **UNI EN ISO 9001**. ECLISSE je s tem namenom ustanovila ekipo za raziskave in razvoj, ki je pobudnica prostovoljnih preizkušanj pod nadzorom priglašenega organa CSI.

ECLISSE posluje v skladu z **UNI EN ISO 14001**, ki opredeljuje razvoj učinkovitega sistema ravnanja z okoljem. Ta certifikat zagotavlja zavezanost podjetja k preprečevanju onesnaževanja in zagotavljanja združljivosti drsnih sistemov z okoljem.

ECLISSE se je tudi prostovoljno odločila uvesti sistem upravljanja z zdravjem in varnostjo pri delu v skladu s standardom **OHSAS 18001**.
Standard OHSAS je mednarodni standard, ki opredeljuje zahteve v zvezi s sistemi vodenja poklicnega zdravja in varnosti zaposlenih in vseh, ki prihajajo v stik z dejavnostjo podjetja.

Trajnost
Test opravljen v skladu z Evropskimi normami UNI EN 1527.
Po 100.000 ciklusih odpiranja/zapiranja (kar je enako 30 let uporabe) ni bilo zaznati nikakršnih sledi poškodb.

Popolnoma snemljivo vodilo
Izdelano iz kvalitetne aluminijeve zlitine 6600 (UNI 9006:1) in zaščiteno z 10 µm slojem pridobljenim z elektrolizo in T5 toplotnim postopkom.

ISO 9001

Odpornost na udarce
ECLISSE podboji so po opravljenem testu (Evropski test odpornosti na udarce) s spuščanjem 30 kg vreče iz različnih višin popolnoma prestali test v skladu z UNI EN 1629:2000.

Test nosilnosti podboja ECLISSE EWOLUTO® drsni
Na podboju drsnih vrat ECLISSE EWOLUTO® drsni je bil opravljen test, namenjen ugotovitvi nosilne zmogljivosti v pogojih statične obremenitve (konzole, ročaji, viseče omarice itd.).
Nosilnost konzole (sidrane v dveh točkah), pritrjene z uporabo običajnih razteznih vložkov, znaša do 180 kg (tik ob steni) in do 360 kg, če se uporabi kemični način sidranja.
Največja nosilnost ročaja na razdalji 600 mm od stene (s štirimi točkami sidranja) znaša do 100 kg, če se pri tem uporabi kemični način sidranja in navojno palico.

Antikorozijska zaščita
ECLISSE podboji po opravljenem testu niso pokazali nobenih sledi rje.
Trajal je 240 ur pri 95% zračni vlažnosti s pršenjem solne raztopine.
Test je opravil C.S.I.

KO ODPRETE VRATA...

Krilna vrata pripadajo tradicionalnemu modelu bivanja, toda prostor, ki ga zaseda, predstavlja bistvene omejitve po oceni bivalnih zahtev današnjega časa, kot so ozki prehodi, slaba osvetljenost, mrtev prostor.
Vse to so težave, za preseganje katerih je treba uporabiti izredne ukrepe. Z razvojem smo dosegli, da se vrata "skrijejo" in namesto da bi vrata zasukali, jih potisnemo v steno, za zapiranje pa je dovolj, da jih povlečemo.

...se vaš prostor zmanjša

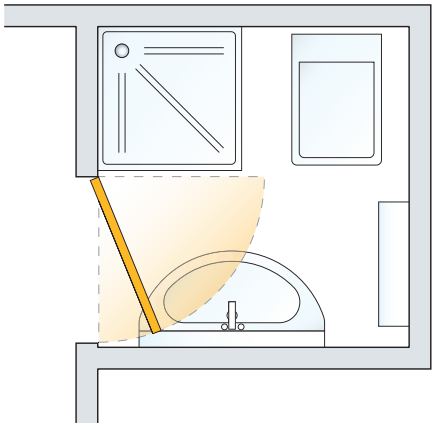

Omejitve?
Manjša uporabljivost prostora
Le delna uporabnost razpoložljive površine
Manj možnosti za opremljanje manjših prostorov

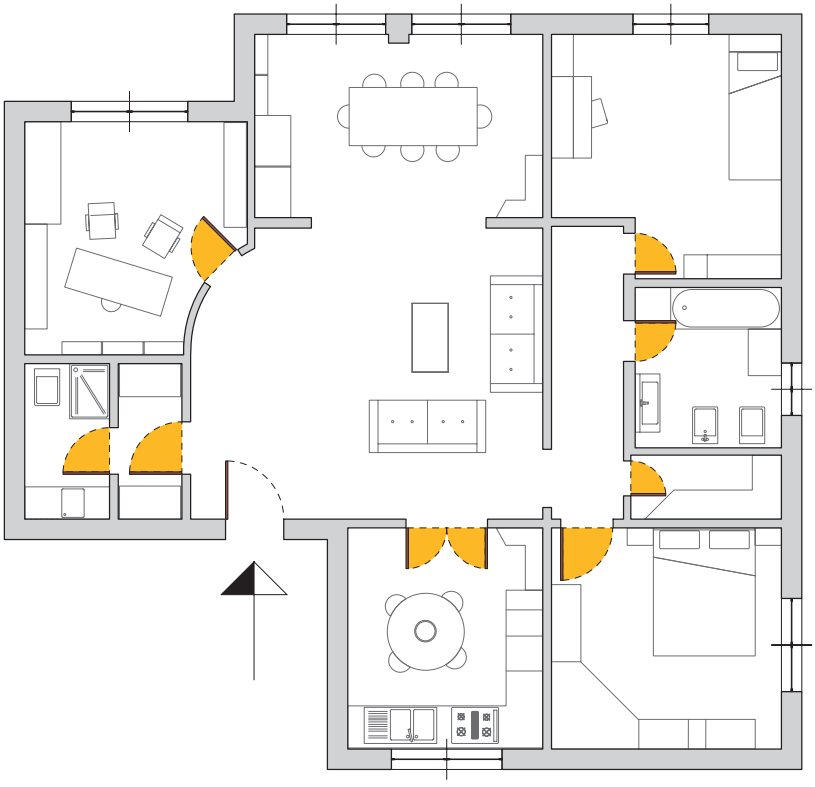

ČE JE ECLISSE...

Vrata, ki se skrijejo, niso samo drsna vrata; po opravljenih raziskavah in vpeljanih izboljšavah so postala pravi in celovit sistem z raznolikimi možnostmi uporabe, od majhnih odprtin (60 cm) do velikih razponov (vse do 470 cm).
To pomeni, da se ta sistem lahko uporabi tudi, če je na voljo samo 102 cm širine, medtem ko dve sobi srednje velikosti lahko povežete z obsežnim prehodom, s katerim ju po potrebi spremenite v enovit prostor.

...si ga pridobite!

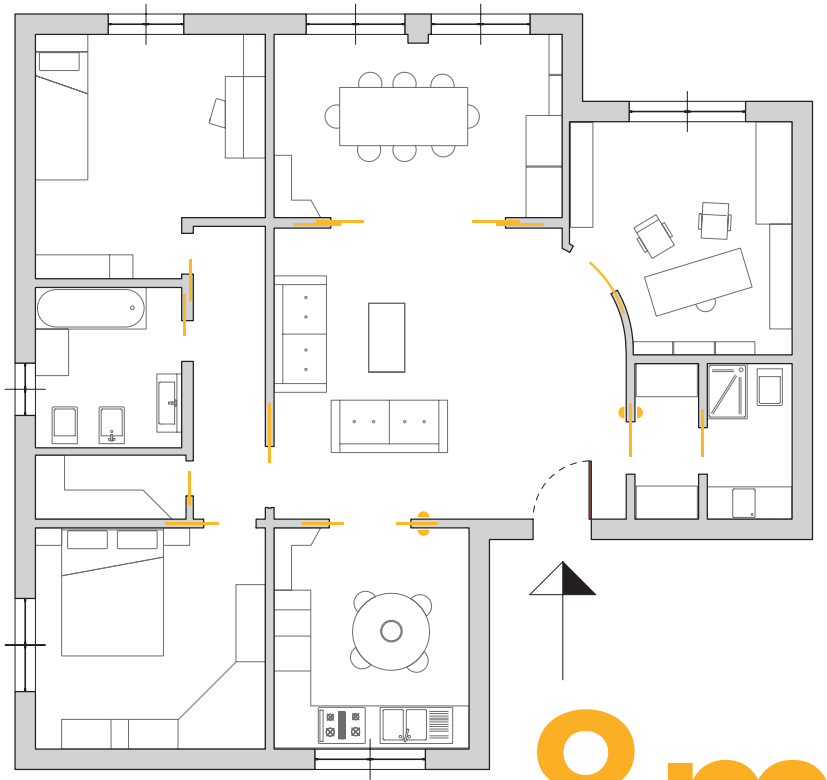

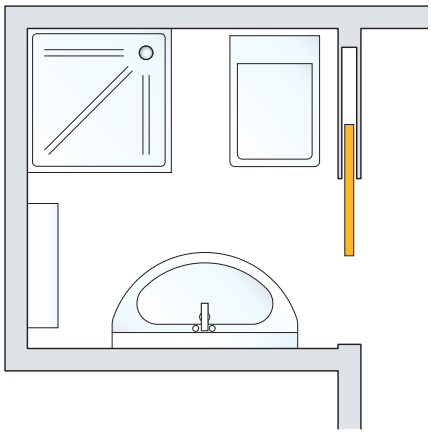

Prednosti?
Boljša uporabljivost prostora
Uporabnost celotne razpoložljive površine
Več možnosti za opremljanje manjših prostorov

8 m²

Pridobljena površina 8 m²

ECLISSE
KLASIČNA KOLEKCIJA

ELEMENTI ZA IZGLED Z OKVIRJEM

1

2

3

4

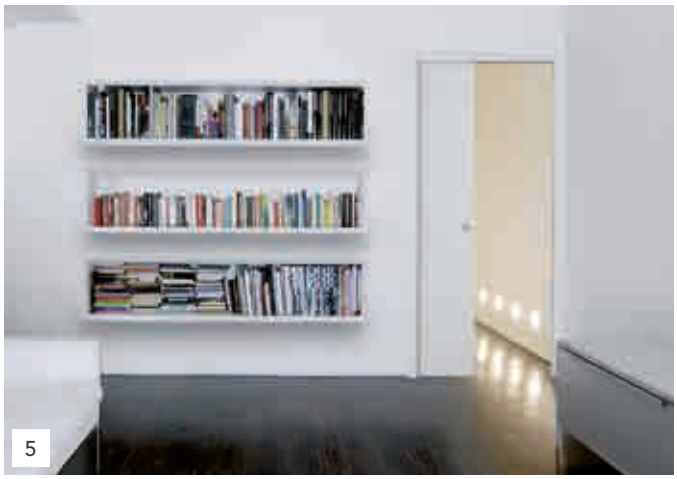
5

6

1. ECLISSE ENOKRILNA
2. ECLISSE DVOKRILNA
3. ECLISSE LUCE ENOKRILNA
4. ECLISSE LUCE DVOKRILNA
5. ECLISSE EWOLUTO®
6. ECLISSE EWOLUTO® DVOKRILNA

ECLISSE
KLASIČNA KOLEKCIJA

ELEMENTI ZA IZGLED Z OKVIRJEM

7. ECLISSE TELESCOPIC ENOKRILNA
8. ECLISSE TELESCOPIC DVOKRILNA
9. ECLISSE CIRCULAR ENOKRILNA
10. ECLISSE CIRCULAR DVOKRILNA
11. ECLISSE UNILATERAL
12. ECLISSE NOVANTA

ECLISSE
KLASIČNA KOLEKCIJA

ELEMENTI ZA IZGLED Z OKVIRJEM

POPOLNA KOHEZIJA

Edini z mrežo preko prečnika podboja: med zidom in podbojem postane del integrirane strukture. Končana stena brez napak in razpok.

POPOLNA PORAVNANOST

Ekskluzivni distančniki omogočajo popolno poravnanost podboja in s tem gladko zapiranje in odpiranje vrat.

SNEMLJIV TALNI PROFIL POENOSTAVI ŽIVLJENJE

Lahko se zgodijo napake pri nameščanju: patentiran sistem je odlična rešitev za odpravljanje razlike med podbojem in končanim tlom.

POSEBEJ OBLIKOVANA KONSTRUKCIJA ZA OMET

41 kg robustnosti in tehnologije, ki bo del stene.

ECLISSE
KLASIČNA KOLEKCIJA

ELEMENTI ZA IZGLED Z OKVIRJEM

DRSNI TEKAČI S KROGLIČNIMI LEŽAJI

Zagotavljajo trajno in tiho drsenje vrat. Primerni za težo vrat do 100 kg, po naročilu do 150 kg.

VEDNO NA SREDINI

Samocentrirano talno vodilo, krilo vedno na sredini za pravilen položaj.

SNEMLJIVO VODILO

Zavedanje, da lahko kadarkoli snamemo vodilo za namestitev dodatne opreme.

POSEBEJ OBLIKOVANO ZA MAVČNE KONSTRUKCIJE

Struktura je izjemno trdna brez upogibanja.

ECLISSE **ENOKRILNA**

PREDNOSTI - **PODBOJ OMET**

Snemljivo vodilo (Patentirano)
ECLISSE snemljivo vodilo omogoča zamenjavo le-tega brez kakršnihkoli posegov v samo steno.

Gosta mreža za omet (50x25)
Mreža za omet se nadaljuje preko zgornjega prečnika podboja. Končana stena je brez napak.

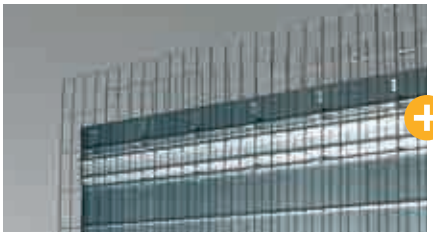

Ojačani pokončniki
ECLISSE pokončniki so posebej oblikovani iz 1.2 mm pocinkane pločevine, ki daje velik pomen čvrstosti in stabilnosti izdelka.
Trenutno so najbolj čvrsti pokončniki tega tipa na trgu.

Mikro-rebrasta pločevina
0,7 mm mikro-rebrasta pločevina je izbočena, da dosežemo čvrstost in togost.

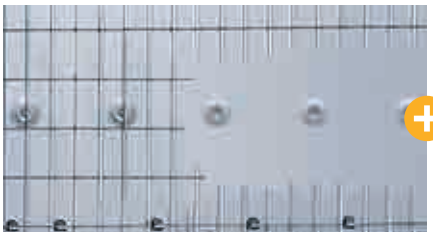

Ojačani prečniki
16 ojačanih prečnikov pritrjenih s kavlji na mrežo zagotavlja čvrstost in togost ves čas uporabe.

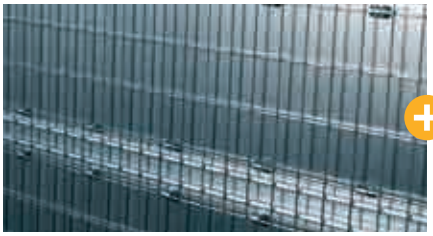

Mreža pritrjena brez varjenja (Patentirano)
V izogib rji in posledično odstopu mreže od podboja.

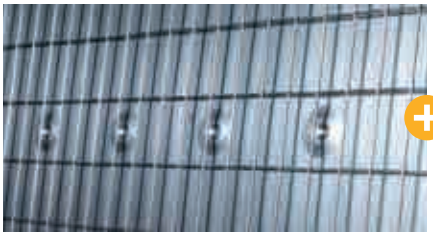

Snemljiv talni profil (Patentirano)
V primeru nepravilne montaže.

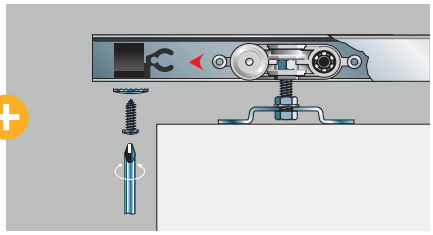

Dva nastavljiva zaustavljalca
Prvi zaustavljalec je tovarniško nastavljen tako, da se vrata zaustavijo 70 mm od roba podboja, drugi zagotavlja mehko zapiranje vrat brez možnosti poškodb.

Vodilo in tekači brez dodatnega vzdrževanja
Tekači s 4 kolesci in krogličnimi ležaji so priloženi k vodilu, v katerem ni mogoče iztiriti in omogočajo gladek in zanesljiv tek.
(100 kg in 150 kg max teža vrat).

Kovinski pokončnik podboja
Zagotavlja samo čvrstost podboja.

Jekleni distančnik (Patentirano)
Zagotavlja enakomerno razdaljo in položaj v času montaže.
Dostavljen je že v kompletu za modele debeline 90 mm in 108 mm.

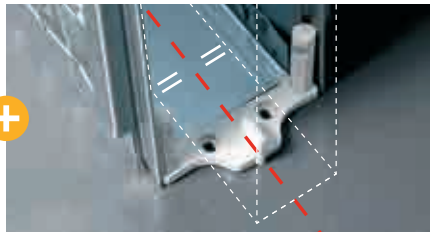

Talno vodilo
Hitra in enostavna pritrditev na podboj brez dodatnega vrtanja.
Vodilo zagotavlja pravilen položaj krila vrat.

OMET NE ODPADE

Ker je rebrasta* mreža na sredini med pločevino in robom ometa.

*Rebrasta mreža: vreznine na mreži omogočajo boljši oprijem ometa.

ECLISSE **ENOKRILNA**

PREDNOSTI - **PODBOJ MAVČNA PLOŠČA**

Snemljivo vodilo (Patentirano)
ECLISSE snemljivo vodilo omogoča zamenjavo le-tega brez kakršnihkoli posegov v samo steno.

Kovinski zgornji prečnik
Boljši kot lesen, saj zagotavlja dodatno čvrstost.

Vodilo in tekači brez dodatnega vzdrževanja
Tekači s 4 kolesci in krogličnimi ležaji so priloženi k vodilu, v katerem ni mogoče iztiriti in omogočajo gladek in zanesljiv tek.
(100 kg in 150 kg max teža vrat).

Ojačani prečniki
Posebno oblikovani profil iz 0.7 mm pocinkane pločevine daje velik poudarek čvrstosti in stabilnosti izdelka.

Ojačani pokončniki
ECLISSE pokončniki so posebej oblikovani iz 1.2 mm pocinkane pločevine, ki daje velik pomen čvrstosti in stabilnosti izdelka. Trenutno so najbolj čvrsti pokončniki tega tipa na trgu.

Talno vodilo
Hitra in enostavna pritrditev na podboj brez dodatnega vrtanja. Vodilo zagotavlja pravilen položaj krila vrat.

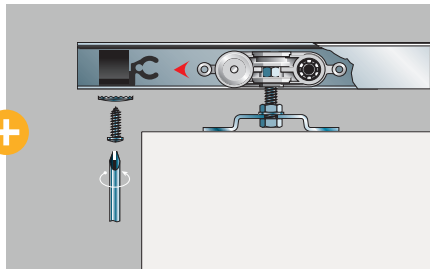

Dva nastavljiva zaustavljalca
Prvi zaustavljalec je tovarniško nastavljen tako, da se vrata zaustavijo 70 mm od roba podboja, drugi zagotavlja mehko zapiranje vrat brez možnosti poškodb.

Prednji kovinski pokončnik
Sam pokončnik okrepi strukturo.

PAKIRANJE

KIT

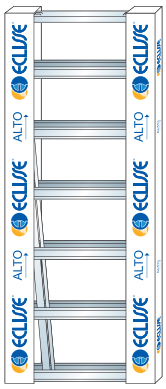

SESTAVLJEN

PODBOJ MAVČNA PLOŠČA

Pakiranje podbojev za gipskartonsko steno:
140 x 2310 x 110 mm za kit.
Za sestavljen podboj od
640 x 2260 x 110 mm naprej.

ODPORNOST ODPRTE STRUKTURE

ECLISSE ojačani prečniki v obliki lastovičjega repa.

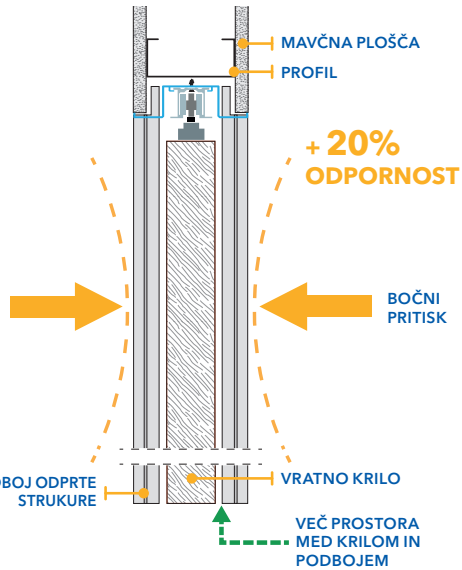

ECLISSE drsni podboji z odprto strukturo so 20% močnejši na bočni upogib v primerjavi z večino trenutnih podbojev na trgu.
To je bistveno, za zagotovitev pravilnega drsenja vrat.
12/10 mm ojačani pokončniki skupaj z 12 ojačanimi prečniki 7/10 mm, imajo veliko močnejšo strukturo v primerjavi z spoboji zaprte strukture s pločevino.

* Interni laboratorijski testi so bili narejeni na različnih podbojih za mavčno steno.

ECLISSE **ENOKRILNA**

PODBOJ **OMET**

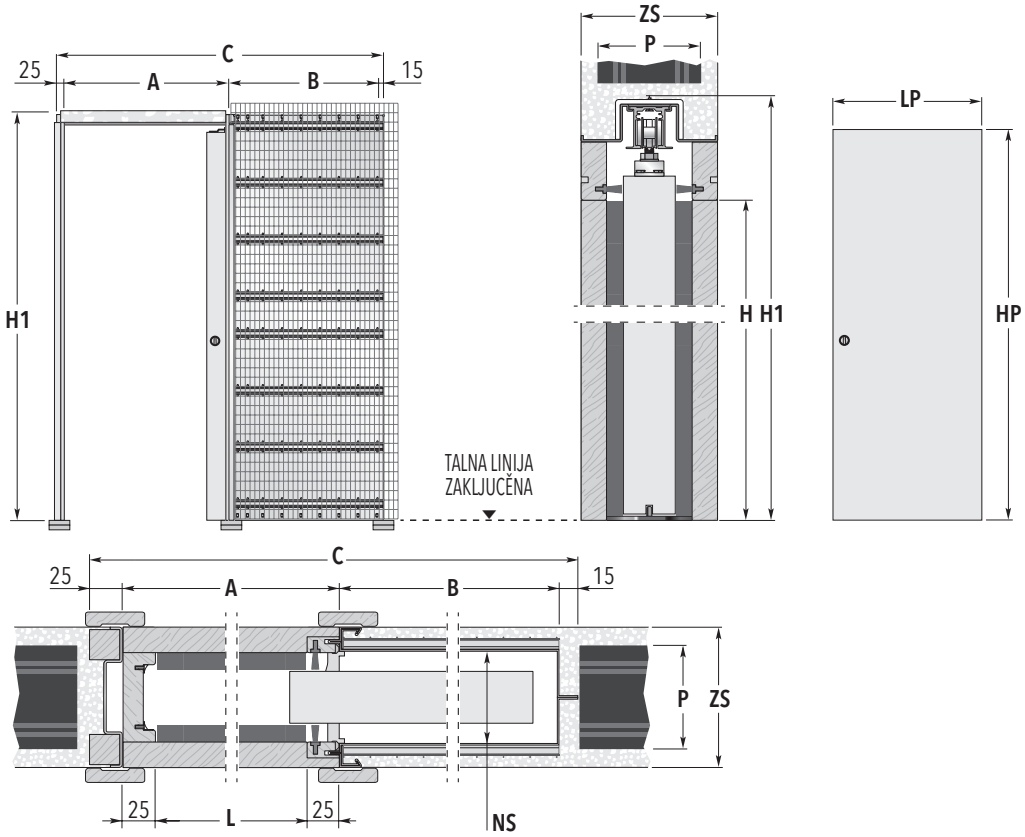

STANDARDNE DIMENZIJE					
DIMENZIJA PREHODA	ZUNANJA MERA PODBOJA			VRATNO KRILO*	
L x H	**C x H1**	**A**	**B**	**LP**	**HP**
600 x 2000/2100	1315 x 2090/2190	650	625	615÷635	2010/2110
650 x 2000/2100	1465 x 2090/2190	700	725	665÷735	2010/2110
700 x 2000/2100	1515 x 2090/2190	750	725	715÷735	2010/2110
750 x 2000/2100	1665 x 2090/2190	800	825	765÷835	2010/2110
800 x 2000/2100	1715 x 2090/2190	850	825	815÷835	2010/2110
850 x 2000/2100	1865 x 2090/2190	900	925	865÷935	2010/2110
900 x 2000/2100	1915 x 2090/2190	950	925	915÷935	2010/2110
950 x 2000/2100	2065 x 2090/2190	1000	1025	965÷1035	2010/2110
1000 x 2000/2100	2115 x 2090/2190	1050	1025	1015÷1035	2010/2110

RAZPOLOŽLJIVE DEBELINE	ZAKLJUČENA STENA= **ZS**	PREČKA= **P**	NOTRANJI SEDEŽ= **NS**
	100	60	54
	108	80	72
	125	100	89
	150	120	114

Mere so podane v mm

NESTANDARDNE MERE

Na voljo so tudi podboji različnih širin od 600 mm do 1500 mm in višin od 500 mm do 2900 mm (vmesne mere v korakih po 50 mm) (velikosti in notranja ležišča so drugačna kot v tabeli).

Podboji nadstandardnih dimenzij, mere prehoda in notranjih mer, navedenih v tabelah, so lahko narejeni po naročilu.

OPOMBA

- Max debelina krila je 40 mm (vključno z zasteklitvenimi letvicami) v primeru podboja z notranjo odprtino 54 mm.
- Max teža vrat 100 kg. (150 kg po dogovoru).
- Podboj ECLISSE lahko sprejme vsako standardno krilo drsnih vrat, ki se jih dobi na tržišču.

✱ Navedene mere se nanašajo na lesena krila vrat.

PRIBOR

- ECLISSE BIAS®
- ECLISSE BIAS® DS
- SAMODEJNO ZAPIRANJE
- MOTORIZACIJA
- ZAŠČITNI PROFIL

ECLISSE **ENOKRILNA**

PODBOJ **MAVČNA PLOŠČA**

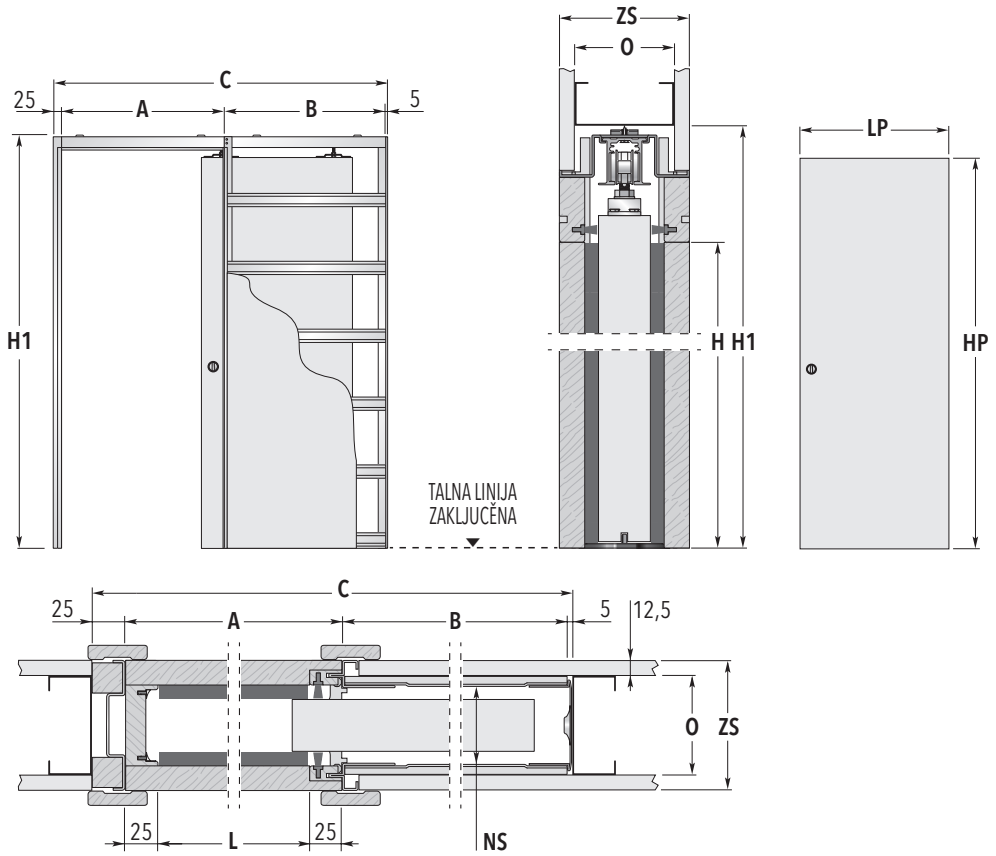

STANDARDNE DIMENZIJE

DIMENZIJA PREHODA	ZUNANJA MERA PODBOJA			VRATNO KRILO*	
L x H	**C x H1**	**A**	**B**	**LP**	**HP**
600 x 2000/2100	1297 x 2090/2190	650	617	615÷635	2010/2110
650 x 2000/2100	1447 x 2090/2190	700	717	665÷735	2010/2110
700 x 2000/2100	1497 x 2090/2190	750	717	715÷735	2010/2110
750 x 2000/2100	1647 x 2090/2190	800	817	765÷835	2010/2110
800 x 2000/2100	1697 x 2090/2190	850	817	815÷835	2010/2110
850 x 2000/2100	1847 x 2090/2190	900	917	865÷935	2010/2110
900 x 2000/2100	1897 x 2090/2190	950	917	915÷935	2010/2110
950 x 2000/2100	2047 x 2090/2190	1000	1017	965÷1035	2010/2110
1000 x 2000/2100	2097 x 2090/2190	1050	1017	1015÷1035	2010/2110

RAZPOLOŽLJIVE DEBELINE	ZAKLJUČENA STENA= **ZS**	OSNOVA= **O**	NOTRANJI SEDEŽ= **NS**
	100	75	54
	125	100	79

Mere so podane v mm

NESTANDARDNE MERE

Na voljo so tudi podboji različnih širin od 600 mm do 1500 mm in višin od 500 mm do 2900 mm (vmesne mere v korakih po 50 mm) (velikosti in notranja ležišča so drugačna kot v tabeli).

Podboji nadstandardnih dimenzij, mere prehoda in notranjih mer, navedenih v tabelah, so lahko narejeni po naročilu.

OPOMBA

- Max debelina krila je 43 mm (vključno z zasteklitvenimi letvicami) v primeru podboja z notranjo odprtino 58 mm.
- Max teža vrat 100 kg. (150 kg po dogovoru).
- Podboj ECLISSE lahko sprejme vsako standardno krilo drsnih vrat, ki se jih dobi na tržišču.

✱ Navedene mere se nanašajo na lesena krila vrat.

PRIBOR

- ECLISSE BIAS®
- ECLISSE BIAS® DS
- SAMODEJNO ZAPIRANJE
- MOTORIZACIJA
- ZAŠČITNI PROFIL

ECLISSE **DVOKRILNA**

PODBOJ **OMET**

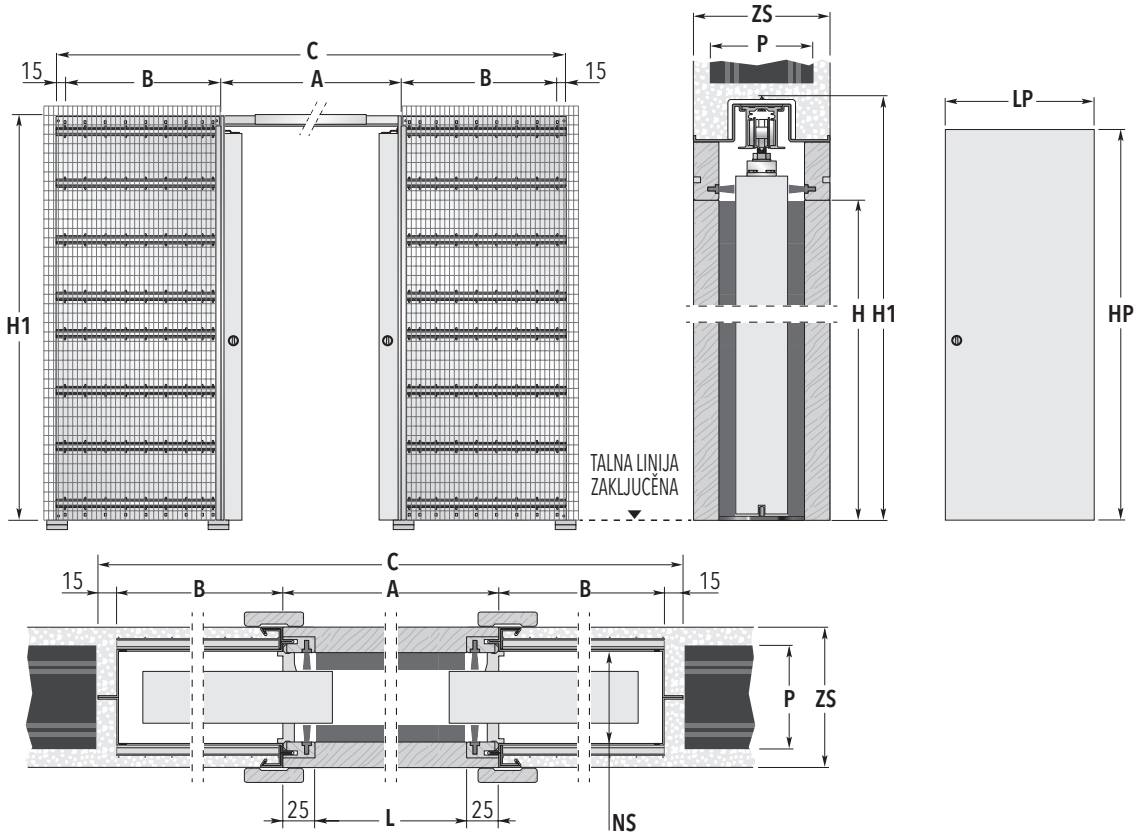

STANDARDNE DIMENZIJE					
DIMENZIJA PREHODA	ZUNANJA MERA PODBOJA			VRATNO KRILO*	
L x H	**C x H1**	**A**	**B**	**LP**	**HP**
1200 x 2000/2100	2530 x 2090/2190	1250	625	615÷635	2010/2110
1300 x 2000/2100	2830 x 2090/2190	1350	725	665÷735	2010/2110
1400 x 2000/2100	2930 x 2090/2190	1450	725	715÷735	2010/2110
1500 x 2000/2100	3230 x 2090/2190	1550	825	765÷835	2010/2110
1600 x 2000/2100	3330 x 2090/2190	1650	825	815÷835	2010/2110
1700 x 2000/2100	3630 x 2090/2190	1750	925	865÷935	2010/2110
1800 x 2000/2100	3730 x 2090/2190	1850	925	915÷935	2010/2110
1900 x 2000/2100	4030 x 2090/2190	1950	1025	965÷1035	2010/2110
2000 x 2000/2100	4130 x 2090/2190	2050	1025	1015÷1035	2010/2110

NESTANDARDNE MERE	ZAKLJUČENA STENA= **ZS**	PREČKA= **P**	NOTRANJI SEDEŽ= **NS**
	100	60	54
	108	80	72
	125	100	89
	150	120	114

Mere so podane v mm

NESTANDARDNE MERE

Na voljo so tudi podboji različnih širin od 1200 mm do 3000 mm in višin od 500 mm do 2900 mm (vmesne mere v korakih po 100 mm v širino in po 50 mm v višino) (velikosti in notranja ležišča so drugačna kot v tabeli).

Podboji nadstandardnih dimenzij, mere prehoda in notranjih mer, navedenih v tabelah, so lahko narejeni po naročilu.

OPOMBA

- Max debelina krila je 40 mm (vključno z zasteklitvenimi letvicami) v primeru podboja z notranjo odprtino 54 mm.
- Max teža vrat 100 kg. (150 kg po dogovoru).
- Podboj ECLISSE lahko sprejme vsako standardno krilo drsnih vrat, ki se jih dobi na tržišču.

✱ Navedene mere se nanašajo na lesena krila vrat.

PRIBOR

- ECLISSE BIAS®
- ECLISSE BIAS® DS
- SINHRONIZACIJA DVOKRILNIH VRAT
- MOTORIZACIJA
- ZAŠČITNI PROFIL

ECLISSE **DVOKRILNA**

PODBOJ **MAVČNA PLOŠČA**

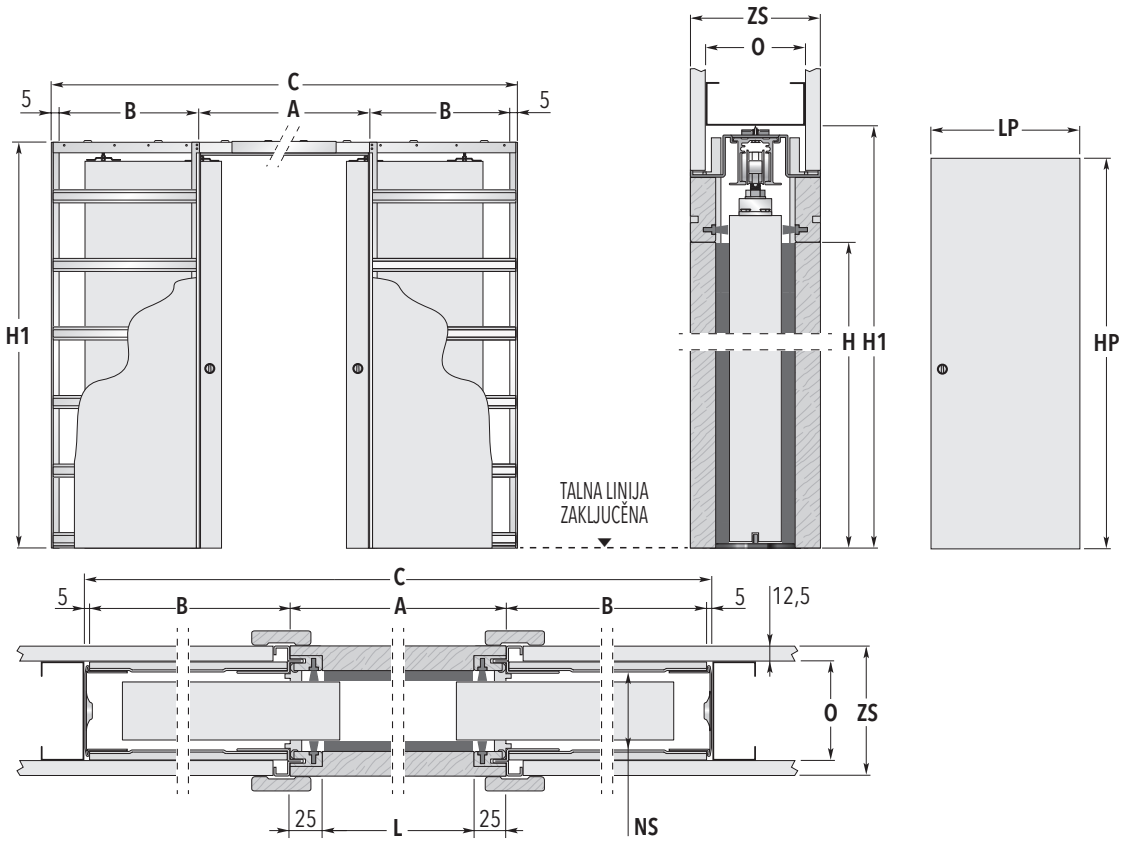

STANDARDNE DIMENZIJE					
DIMENZIJA PREHODA	ZUNANJA MERA PODBOJA			VRATNO KRILO*	
L x H	**C x H1**	**A**	**B**	**LP**	**HP**
1200 x 2000/2100	2494 x 2090/2190	1250	617	615÷635	2010/2110
1300 x 2000/2100	2794 x 2090/2190	1350	717	665÷735	2010/2110
1400 x 2000/2100	2894 x 2090/2190	1450	717	715÷735	2010/2110
1500 x 2000/2100	3194 x 2090/2190	1550	817	765÷835	2010/2110
1600 x 2000/2100	3294 x 2090/2190	1650	817	815÷835	2010/2110
1700 x 2000/2100	3594 x 2090/2190	1750	917	865÷935	2010/2110
1800 x 2000/2100	3694 x 2090/2190	1850	917	915÷935	2010/2110
1900 x 2000/2100	3994 x 2090/2190	1950	1017	965÷1035	2010/2110
2000 x 2000/2100	4094 x 2090/2190	2050	1017	1015÷1035	2010/2110

NESTANDARDNE MERE	ZAKLJUČENA STENA= **ZS**	OSNOVA= **O**	NOTRANJI SEDEŽ= **NS**
	100	75	54
	125	100	79

Mere so podane v mm

NESTANDARDNE MERE

Na voljo so tudi podboji različnih širin od 1200 mm do 4000 mm in višin od 500 mm do 2900 mm (vmesne mere v korakih po 100 mm v širino in po 50 mm v višino) (velikosti in notranja ležišča so drugačna kot v tabeli).

Podboji nadstandardnih dimenzij, mere prehoda in notranjih mer, navedenih v tabelah, so lahko narejeni po naročilu.

OPOMBA

- Max debelina krila je 43 mm (vključno z zasteklitvenimi letvicami) v primeru podboja z notranjo odprtino 58 mm.
- Max teža vrat 100 kg. (150 kg po dogovoru).
- Podboj ECLISSE lahko sprejme vsako standardno krilo drsnih vrat, ki se jih dobi na tržišču.

✱ Navedene mere se nanašajo na lesena krila vrat.

PRIBOR

- ECLISSE BIAS®
- ECLISSE BIAS® DS
- SINHRONIZACIJA DVOKRILNIH VRAT
- MOTORIZACIJA
- ZAŠČITNI PROFIL

ECLISSE **LUCE**

PREDNOSTI

Za namestitev svetil, stikal in telefonske napeljave ni nobenih omejitev.
S patentiranim sistemom Luce je to prvi podboj, ki omogoča vstavljanje napeljave in nameščanje termostatov, vtičnic ter električnih doz.
Stena, v katero je podboj vgrajen, je tako na voljo tudi za svetila, kar izboljšuje funkcionalnost ter videz.
Različici z enim krilom ali dvema zrcalnima kriloma.

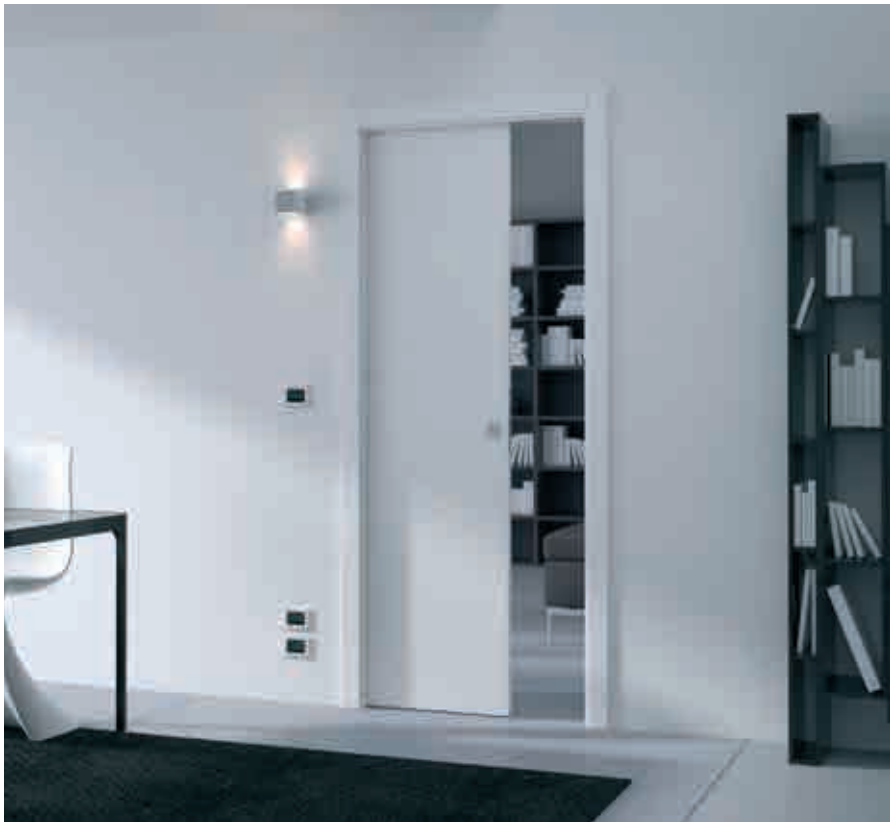

Patentirana tehnologija
Patentirana tehnologija Luce podjetja ECLISSE omogoča vstavljanje napeljave, vtičnic in električnih doz neposredno v steno, v kateri se podboj nahaja, zato je idealen za namestitev svetil neposredno ob odprtini prehoda.

Zarezana pločevina
Pločevina je zarezana, zlahka jo je mogoče odstraniti za namestitev doz.
Glede na potrebe je mogoče namestiti do 10 električnih doz na krilo (5 na eni strani in 5 na drugi strani).

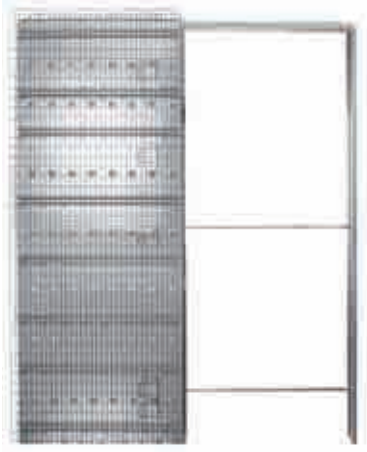

ECLISSE LUCE ENOKRILNA
PODBOJ OMET

DIMENZIJA PREHODA
L=600÷1300 mm
H=1000÷2600 mm

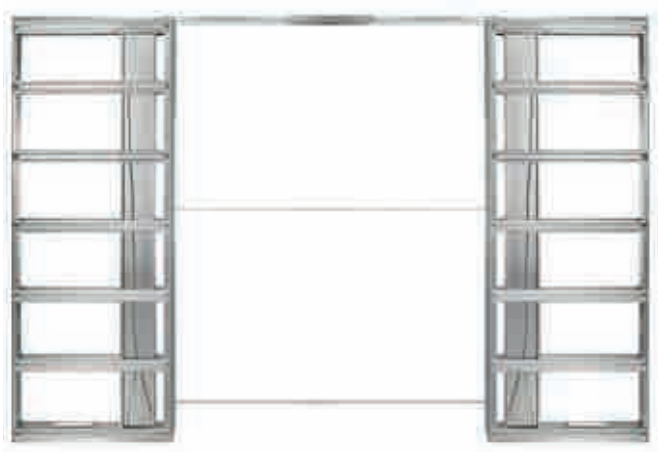

ECLISSE LUCE DVOKRILNA
PODBOJ MAVČNA PLOŠČA

DIMENZIJA PREHODA
L=600+600÷1300+1300 mm
H=1000÷2600 mm

ECLISSE **LUCE ENOKRILNA**

PODBOJ **OMET**

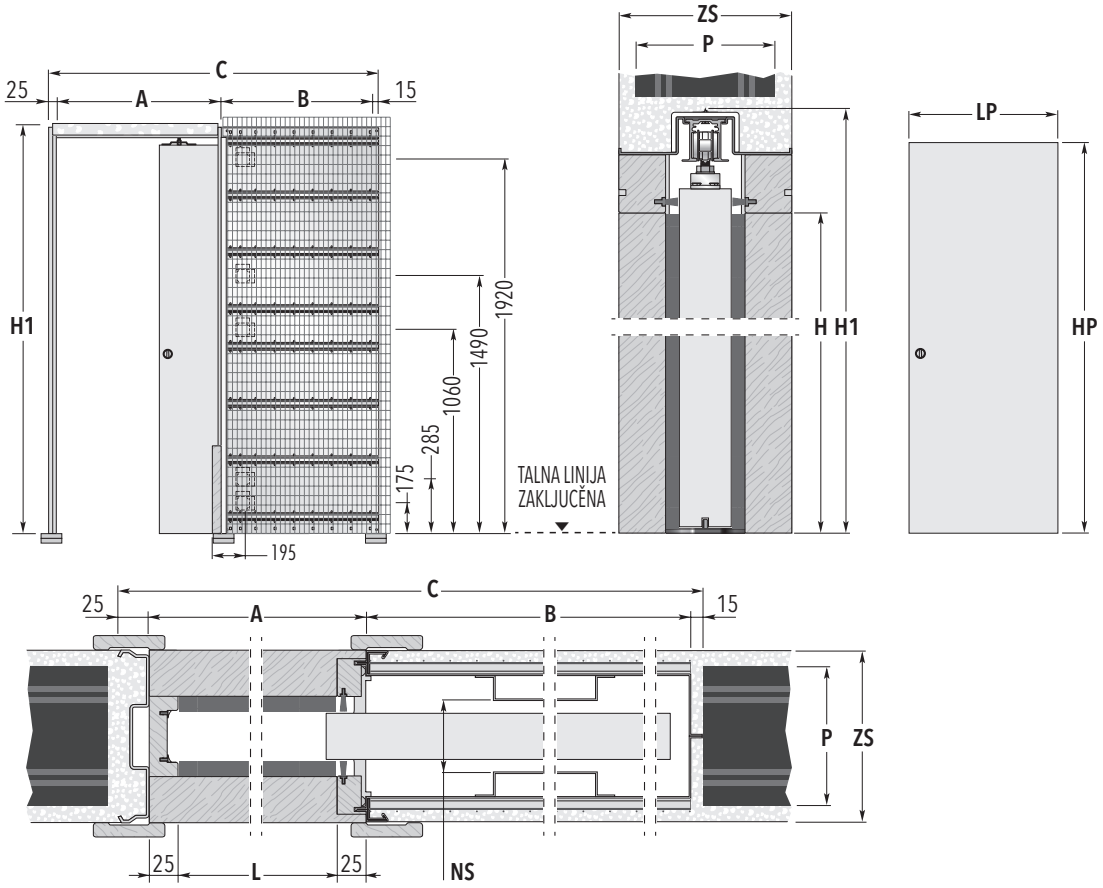

STANDARDNE DIMENZIJE					
DIMENZIJA PREHODA	ZUNANJA MERA PODBOJA			VRATNO KRILO*	
L x H	**C x H1**	**A**	**B**	**LP**	**HP**
600 x 2000/2100	1315 x 2090/2190	650	625	615÷635	2010/2110
650 x 2000/2100	1465 x 2090/2190	700	725	665÷735	2010/2110
700 x 2000/2100	1515 x 2090/2190	750	725	715÷735	2010/2110
750 x 2000/2100	1665 x 2090/2190	800	825	765÷835	2010/2110
800 x 2000/2100	1715 x 2090/2190	850	825	815÷835	2010/2110
850 x 2000/2100	1865 x 2090/2190	900	925	865÷935	2010/2110
900 x 2000/2100	1915 x 2090/2190	950	925	915÷935	2010/2110
950 x 2000/2100	2065 x 2090/2190	1000	1025	965÷1035	2010/2110
1000 x 2000/2100	2115 x 2090/2190	1050	1025	1015÷1035	2010/2110

NESTANDARDNE MERE	ZAKLJUČENA STENA= **ZS**	PREČKA= **P**	NOTRANJI SEDEŽ= **NS**
	150	120	64

Mere so podane v mm

NESTANDARDNE MERE

Na voljo so tudi podboji različnih širin od 600 mm do 1300 mm in višin od 1000 mm do 2600 mm (vmesne mere v korakih po 50 mm).

OPOMBA

- Svetujemo vgradnjo krila vrat debeline največ 45 mm (vključno z morebitnim okvirjem stekla).
- Max teža vrat 100 kg. (150 kg po dogovoru).
- Globina električnih doz znaša 40 mm (priloženi sta 2 dozi).

- S predhodno odobritvijo tehnične službe je možna izdelava z drugačnimi predpripravami od predvidenih po širini ali višini.
- Podboj ECLISSE lahko sprejme vsako standardno krilo drsnih vrat, ki se jih dobi na tržišču.

✱ Navedene mere se nanašajo na lesena krila vrat.

PRIBOR

- ECLISSE BIAS®
- ECLISSE BIAS® DS
- SAMODEJNO ZAPIRANJE
- MOTORIZACIJA
- ZAŠČITNI PROFIL

ECLISSE **LUCE ENOKRILNA**

PODBOJ **MAVČNA PLOŠČA**

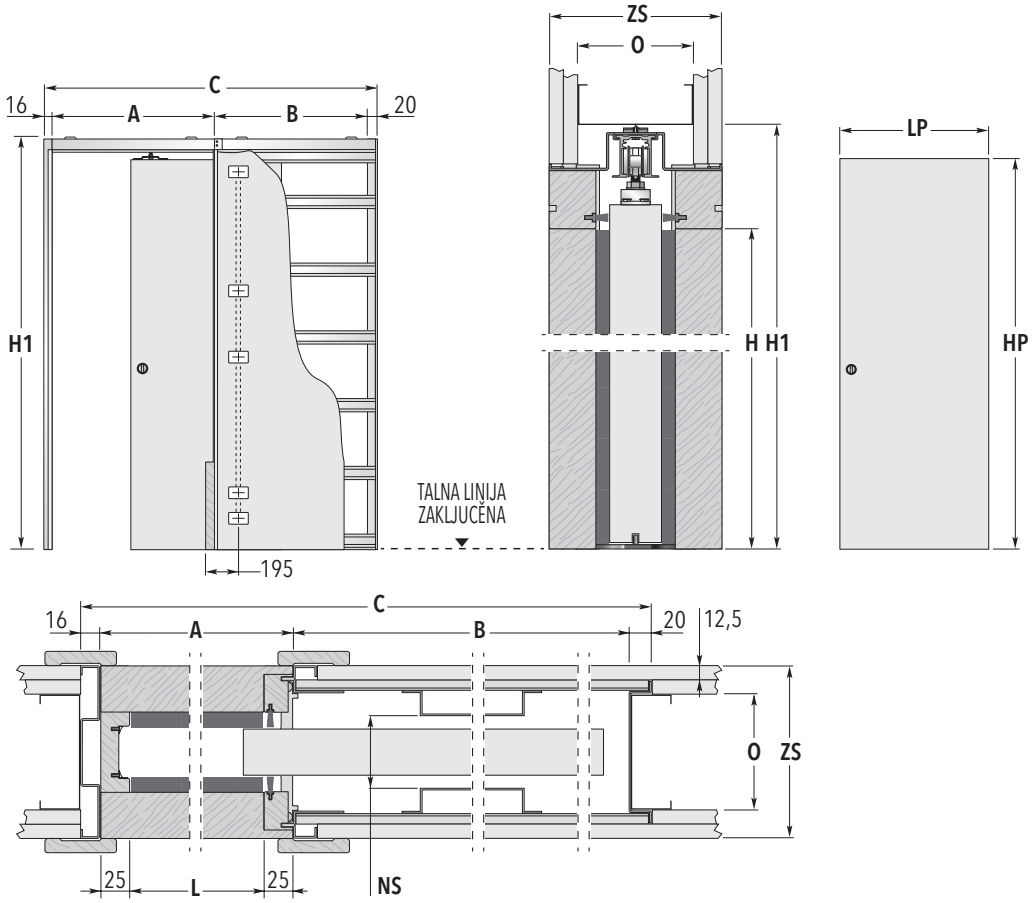

STANDARDNE DIMENZIJE

DIMENZIJA PREHODA	ZUNANJA MERA PODBOJA			VRATNO KRILO*	
L x H	**C x H1**	**A**	**B**	**LP**	**HP**
600 x 2000/2100	1301 x 2090/2190	650	615	615÷635	2010/2110
650 x 2000/2100	1451 x 2090/2190	700	715	665÷735	2010/2110
700 x 2000/2100	1501 x 2090/2190	750	715	715÷735	2010/2110
750 x 2000/2100	1651 x 2090/2190	800	815	765÷835	2010/2110
800 x 2000/2100	1701 x 2090/2190	850	815	815÷835	2010/2110
850 x 2000/2100	1851 x 2090/2190	900	915	865÷935	2010/2110
900 x 2000/2100	1901 x 2090/2190	950	915	915÷935	2010/2110
950 x 2000/2100	2051 x 2090/2190	1000	1015	965÷1035	2010/2110
1000 x 2000/2100	2101 x 2090/2190	1050	1015	1015÷1035	2010/2110

NESTANDARDNE MERE	ZAKLJUČENA STENA= **ZS**	OSNOVA= **O**	NOTRANJI SEDEŽ= **NS**
	150	100 mm gips stena po ena mavčna plošča z vsake strani	64

Mere so podane v mm

NESTANDARDNE MERE

Na voljo so tudi podboji različnih širin od 600 mm do 1300 mm in višin od 1000 mm do 2600 mm (vmesne mere v korakih po 50 mm).

OPOMBA

- Svetujemo vgradnjo krila vrat debeline največ 45 mm (vključno z morebitnim okvirjem stekla).
- Max teža vrat 100 kg. (150 kg po dogovoru).
- Globina električnih doz znaša 40 mm (priloženi sta 2 dozi).

- S predhodno odobritvijo tehnične službe je možna izdelava z drugačnimi predpripravami od predvidenih po širini ali višini.
- Podboj ECLISSE lahko sprejme vsako standardno krilo drsnih vrat, ki se jih dobi na tržišču.

✱ Navedene mere se nanašajo na lesena krila vrat.

PRIBOR

- ECLISSE BIAS®
- ECLISSE BIAS® DS
- SAMODEJNO ZAPIRANJE
- MOTORIZACIJA
- ZAŠČITNI PROFIL

ECLISSE **LUCE DVOKRILNA**

PODBOJ **OMET**

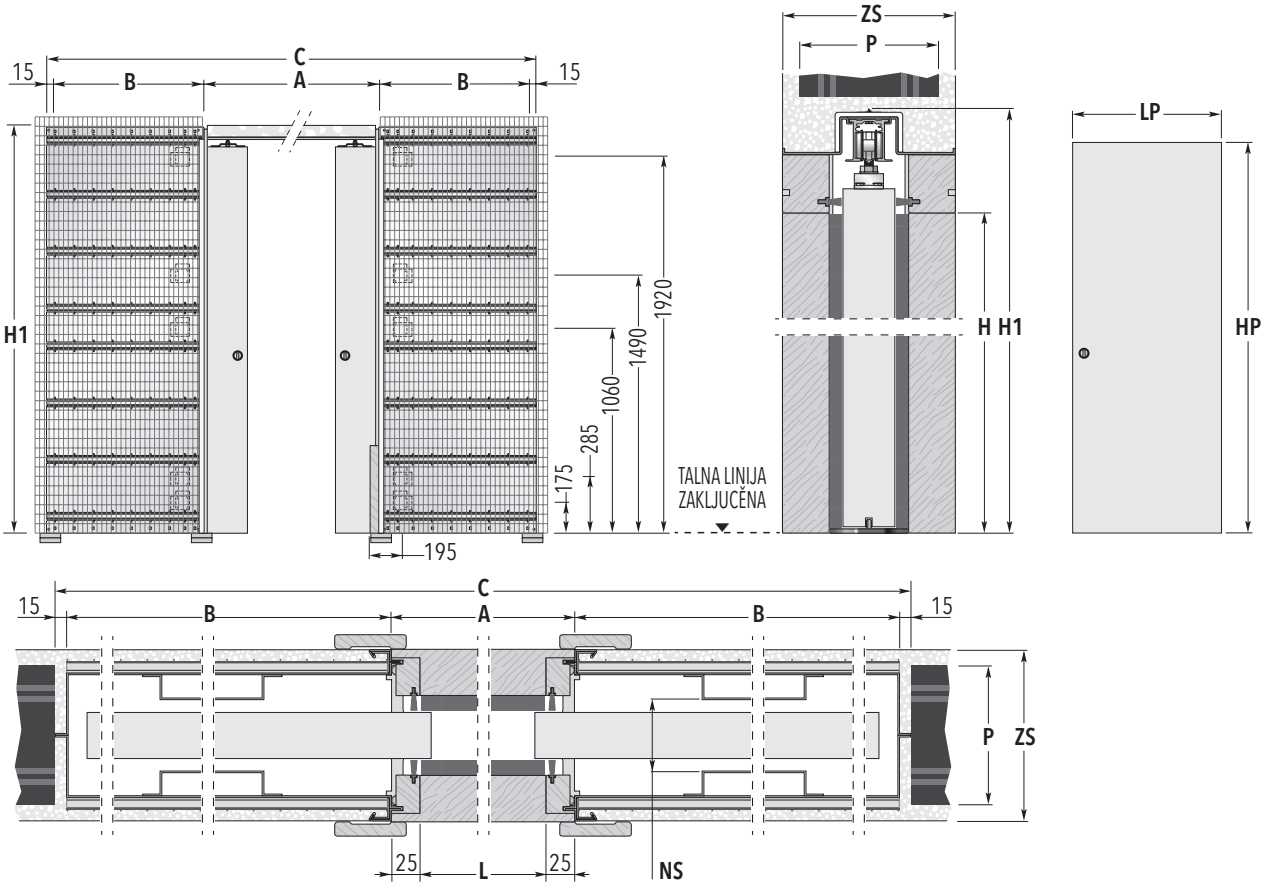

STANDARDNE DIMENZIJE					
DIMENZIJA PREHODA	ZUNANJA MERA PODBOJA			VRATNO KRILO*	
L x H	**C x H1**	**A**	**B**	**LP**	**HP**
1200 x 2000/2100	2530 x 2090/2190	1250	625	615÷635	2010/2110
1300 x 2000/2100	2830 x 2090/2190	1350	725	665÷735	2010/2110
1400 x 2000/2100	2930 x 2090/2190	1450	725	715÷735	2010/2110
1500 x 2000/2100	3230 x 2090/2190	1550	825	765÷835	2010/2110
1600 x 2000/2100	3330 x 2090/2190	1650	825	815÷835	2010/2110
1700 x 2000/2100	3630 x 2090/2190	1750	925	865÷935	2010/2110
1800 x 2000/2100	3730 x 2090/2190	1850	925	915÷935	2010/2110
1900 x 2000/2100	4030 x 2090/2190	1950	1025	965÷1035	2010/2110
2000 x 2000/2100	4130 x 2090/2190	2050	1025	1015÷1035	2010/2110

NESTANDARDNE MERE	ZAKLJUČENA STENA= **ZS**	PREČKA= **P**	NOTRANJI SEDEŽ= **NS**
	150	120	64

Mere so podane v mm

NESTANDARDNE MERE

Na voljo so tudi podboji različnih širin od 1200 mm do 2600 mm in višin od 1000 mm do 2600 mm (vmesne mere v korakih po 100 mm v širino in po 50 mm v višino).

OPOMBA

- Svetujemo vgradnjo krila vrat debeline največ 45 mm (vključno z morebitnim okvirjem stekla).
- Max teža vrat 100 kg. (150 kg po dogovoru).
- Globina električnih doz znaša 40 mm (priloženi sta 2 dozi).

- Svetila je mogoče namestiti na obe krili.
- S predhodno odobritvijo tehnične službe je možna izdelava z drugačnimi predpripravami od predvidenih po širini ali višini.
- Podboj ECLISSE lahko sprejme vsako standardno krilo drsnih vrat, ki se jih dobi na tržišču.

✱ Navedene mere se nanašajo na lesena krila vrat.

PRIBOR

- ECLISSE BIAS®
- ECLISSE BIAS® DS
- SINHRONIZACIJA DVOKRILNIH VRAT
- MOTORIZACIJA
- ZAŠČITNI PROFIL

ECLISSE **LUCE DVOKRILNA**

PODBOJ **MAVČNA PLOŠČA**

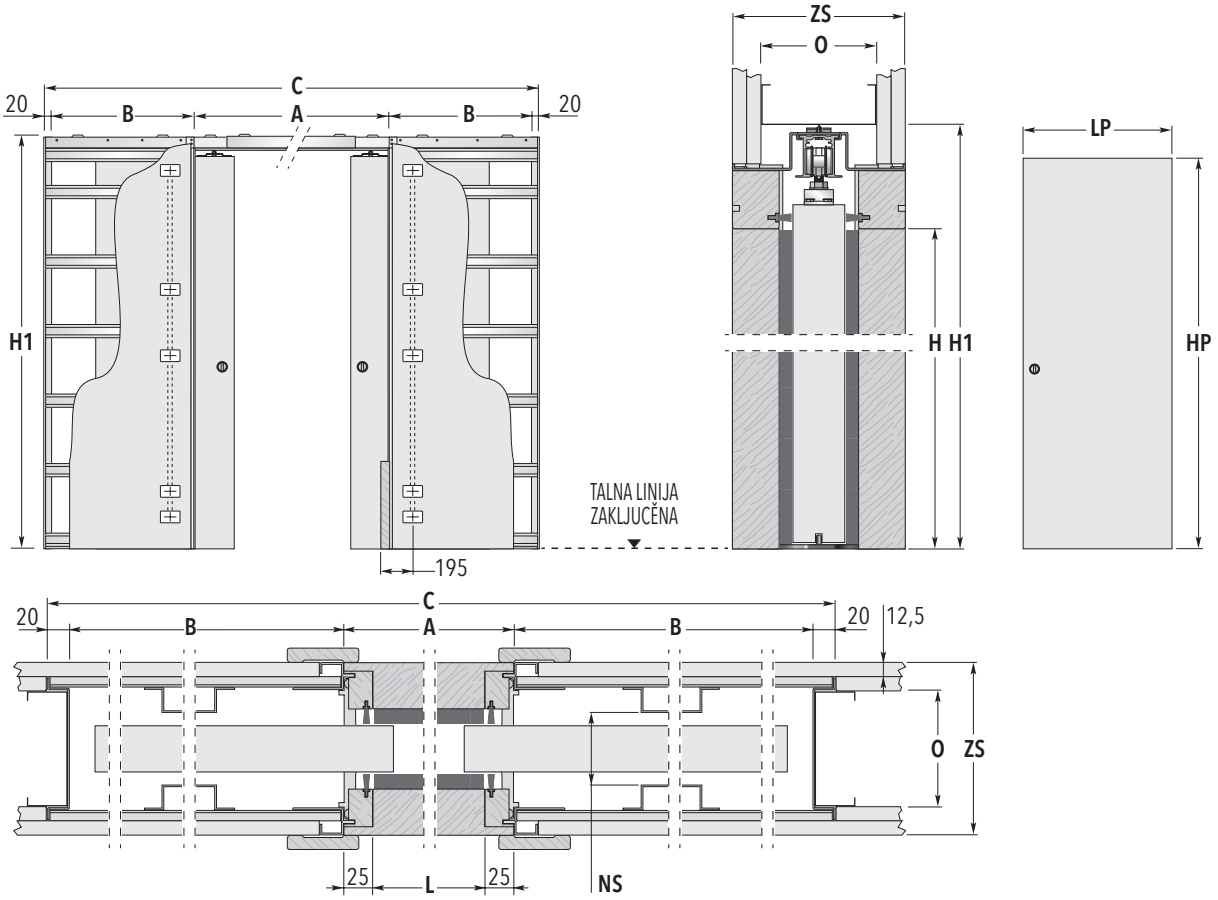

STANDARDNE DIMENZIJE

DIMENZIJA PREHODA	ZUNANJA MERA PODBOJA			VRATNO KRILO*	
L x H	**C x H1**	**A**	**B**	**LP**	**HP**
1200 x 2000/2100	2520 x 2090/2190	1250	615	615÷635	2010/2110
1300 x 2000/2100	2820 x 2090/2190	1350	715	665÷735	2010/2110
1400 x 2000/2100	2920 x 2090/2190	1450	715	715÷735	2010/2110
1500 x 2000/2100	3220 x 2090/2190	1550	815	765÷835	2010/2110
1600 x 2000/2100	3320 x 2090/2190	1650	815	815÷835	2010/2110
1700 x 2000/2100	3620 x 2090/2190	1750	915	865÷935	2010/2110
1800 x 2000/2100	3720 x 2090/2190	1850	915	915÷935	2010/2110
1900 x 2000/2100	4020 x 2090/2190	1950	1015	965÷1035	2010/2110
2000 x 2000/2100	4120 x 2090/2190	2050	1015	1015÷1035	2010/2110

NESTANDARDNE MERE	ZAKLJUČENA STENA= **ZS**	OSNOVA= **O**	NOTRANJI SEDEŽ= **NS**
	150	100 mm gips stena po ena mavčna plošča z vsake strani	64

Mere so podane v mm

NESTANDARDNE MERE

Na voljo so tudi podboji različnih širin od 1200 mm do 2600 mm in višin od 1000 mm do 2600 mm (vmesne mere v korakih po 100 mm v širino in po 50 mm v višino).

OPOMBA

- Svetujemo vgradnjo krila vrat debeline največ 45 mm (vključno z morebitnim okvirjem stekla).
- Max teža vrat 100 kg. (150 kg po dogovoru).
- Globina električnih doz znaša 40 mm (priloženi sta 2 dozi).

- Svetila je mogoče namestiti na obe krili.
- S predhodno odobritvijo tehnične službe je možna izdelava z drugačnimi predpripravami od predvidenih po širini ali višini.
- Podboj ECLISSE lahko sprejme vsako standardno krilo drsnih vrat, ki se jih dobi na tržišču.

✱ Navedene mere se nanašajo na lesena krila vrat.

PRIBOR

- ECLISSE BIAS®
- ECLISSE BIAS® DS
- SINHRONIZACIJA DVOKRILNIH VRAT
- MOTORIZACIJA
- ZAŠČITNI PROFIL

ECLISSE **EWOLUTO®**

PREDNOSTI

Podboj ECLISSE EWOLUTO® drsni (patentiran) podjetja ECLISSE edini na trgu omogoča uporabljivost stene, v katero je vgrajen, za obešanje omaric, polic in pohištva. Zasnovan je tako, da ne omejuje načrtovanja notranjosti in daje vsako steno na voljo.
Živela svoboda torej!
Razpoložljiv za eno samo krilo ali dve zrcalni.

Ko je razpoložljivega prostora malo, tudi drsna vrata predstavljajo omejitev, če zaradi tega ni mogoče uporabiti steno, v katero so vgrajena.

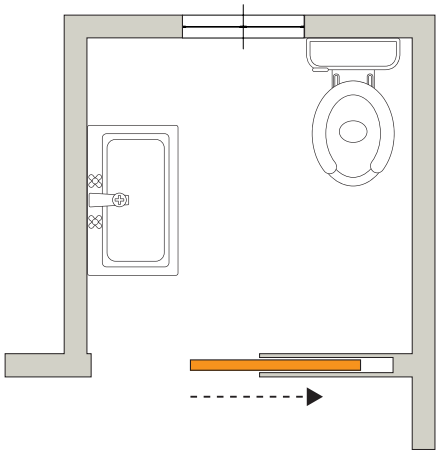

...ECLISSE EWOLUTO® drsni omogoča obešanje, pritrditev konzol in tuš kabine tudi na delu stene, v katerem se premikajo drsna vrata.

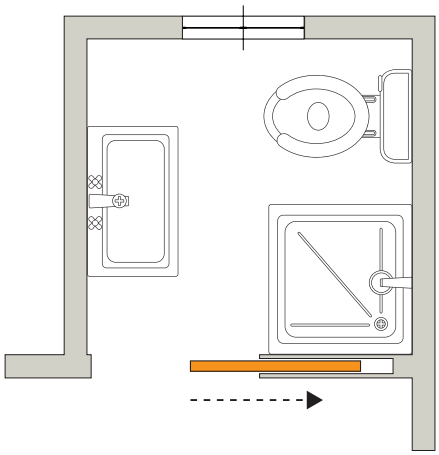

ECLISSE EWOLUTO®
PODBOJ OMET

DIMENZIJA PREHODA
L=600÷1200 mm
H=1000÷2400 mm

ECLISSE S.r.l je s sodelovanjem inštituta CSI opravila nekaj prostovoljnih preizkušanj z namenom, da se ugotovi dejansko nosilnost vertikalnih površin podboja ECLISSE EWOLUTO® drsni.
Preizkusi so bili opravljeni zato, da strankam lahko ponudimo izdelek s površinami, na katere se lahko na povsem varen način obesi bremena (konzole, ročaji, viseče omarice itd).

Nosilnost konzole (sidrane v dveh točkah) se spreminja glede na tipologijo uporabljenih vložkov za pritrditev in razdaljo med zidano steno in najbolj oddaljeno točko viseče omarice. Uporaba običajnih razteznih vložkov zagotavlja nosilnost med 30 kg (600 mm stran od stene) in 180 kg (tik ob steni). Kemični način sidranja (*) zagotavlja večjo nosilnost: 60 kg 600 mm stran od stene in 360 kg tik ob steni. Prosimo, upoštevajte, da lahko največja nosilnost ročaja, pritrjenega s kemičnimi vložki (štiri sidrne točke) znaša 100 kg na razdalji 600 mm stran od stene.

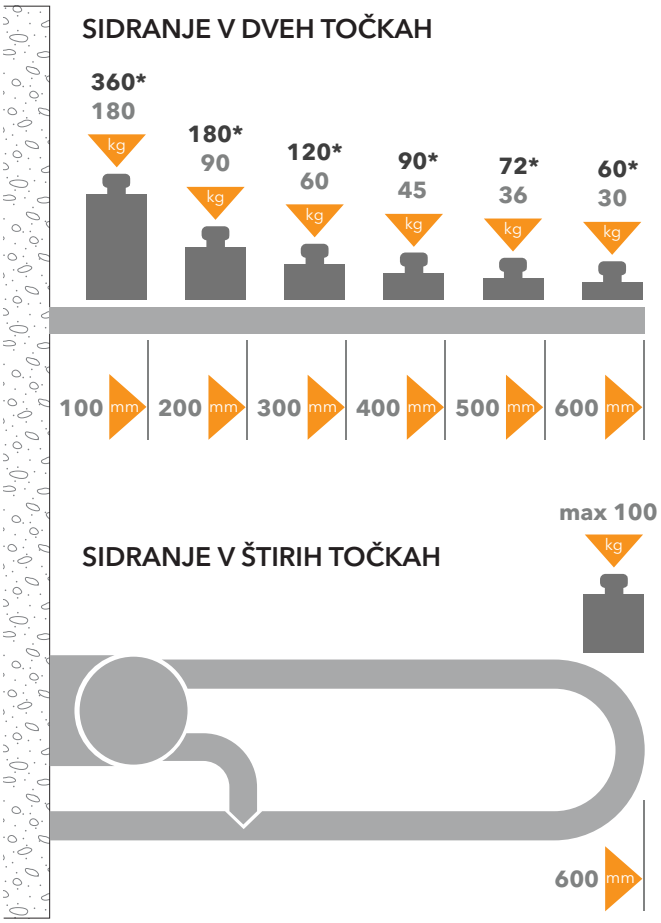

Na slikah prikazane vrednosti upoštevajo previdnost.
Tehnično osebje lahko te vrednosti nosilnosti spremeni glede na zahteve in način montaže. ECLISSE S.r.l. vam nudi le nekaj koristnih nasvetov o načinih sidranja in vam svetuje, da se za različne ali posebej kritične aplikacije posvetujete neposredno s strokovnjakom.

ECLISSE EWOLUTO® DVOKRILNA
PODBOJ MAVČNA PLOŠČA

DIMENZIJA PREHODA
L=600+600÷1200+1200 mm
H=1000÷2400 mm

ECLISSE **EWOLUTO®**

PODBOJ **OMET**

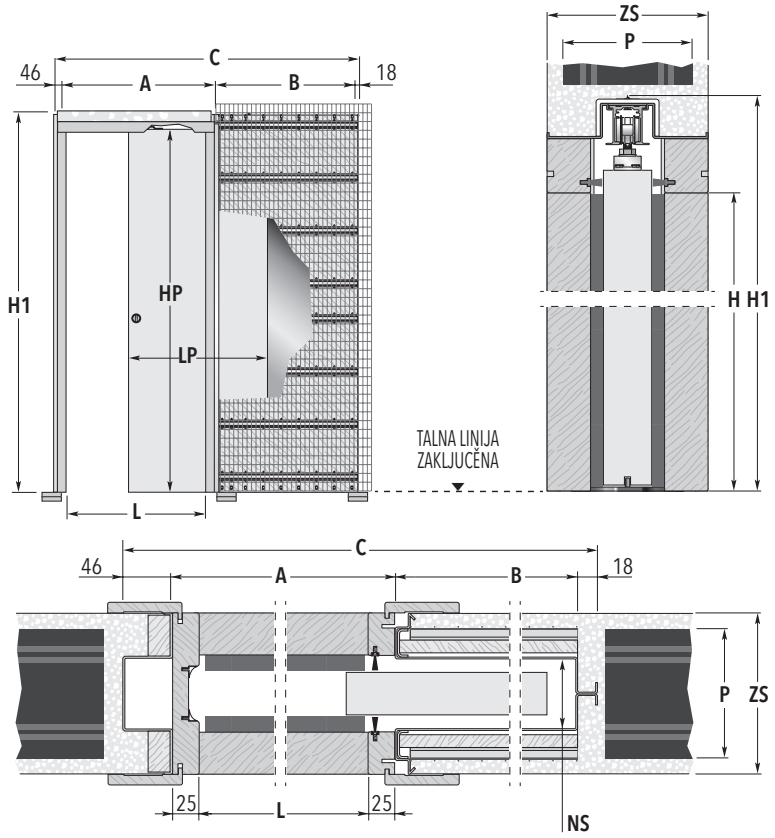

INFO

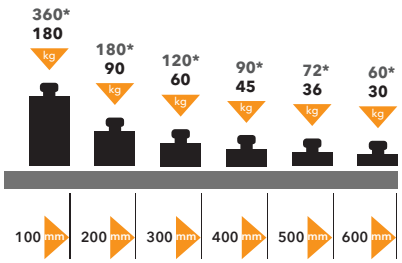

Nosilnost konzole (sidrane v dveh točkah) se spreminja glede na tipologijo uporabljenih vložkov za pritrditev in razdaljo med zidano steno in najbolj oddaljeno točko viseče omarice.
Uporaba običajnih razteznih vložkov zagotavlja nosilnost med 30 kg (600 mm stran od stene) in 180 kg (tik ob steni).
Kemični način sidranja (*) zagotavlja večjo nosilnost: 60 kg 600 mm stran od stene in 360 kg tik ob steni.
Prosimo, upoštevajte, da lahko največja nosilnost ročaja, pritrjenega s kemičnimi vložki (štiri sidrne točke) znaša 100 kg na razdalji 600 mm stran od stene.

STANDARDNE DIMENZIJE

DIMENZIJA PREHODA	ZUNANJA MERA PODBOJA			VRATNO KRILO*	
L x H	**C x H1**	**A**	**B**	**LP**	**HP**
600 x 2000/2100	1376 x 2105/2205	650	662	615÷635	2010/2110
700 x 2000/2100	1576 x 2105/2205	750	762	715÷735	2010/2110
800 x 2000/2100	1776 x 2105/2205	850	862	815÷835	2010/2110
900 x 2000/2100	1976 x 2105/2205	950	962	915÷935	2010/2110
1000 x 2000/2100	2176 x 2105/2205	1050	1062	1015÷1035	2010/2110

RAZPOLOŽLJIVE DEBELINE	ZAKLJUČENA STENA= **ZS**	PREČKA= **P**	NOTRANJI SEDEŽ= **NS**
	150	120	63

Mere so podane v mm

NESTANDARDNE MERE

Na voljo so tudi podboji različnih širin od 600 mm do 1200 mm in višin od 1000 mm do 2400 mm (vmesne mere v korakih po 50 mm).

OPOMBA

- Svetujemo vgradnjo krila vrat debeline največ 45 mm (vključno z morebitnim okvirjem stekla).
- Max teža vrat 100 kg. (150 kg po dogovoru).

✱ Navedene mere se nanašajo na lesena krila vrat.

PRIBOR

- ECLISSE BIAS®
- ECLISSE BIAS® DS
- MOTORIZACIJA
- ZAŠČITNI PROFIL

ECLISSE **EWOLUTO® DVOKRILNA**

PODBOJ **OMET**

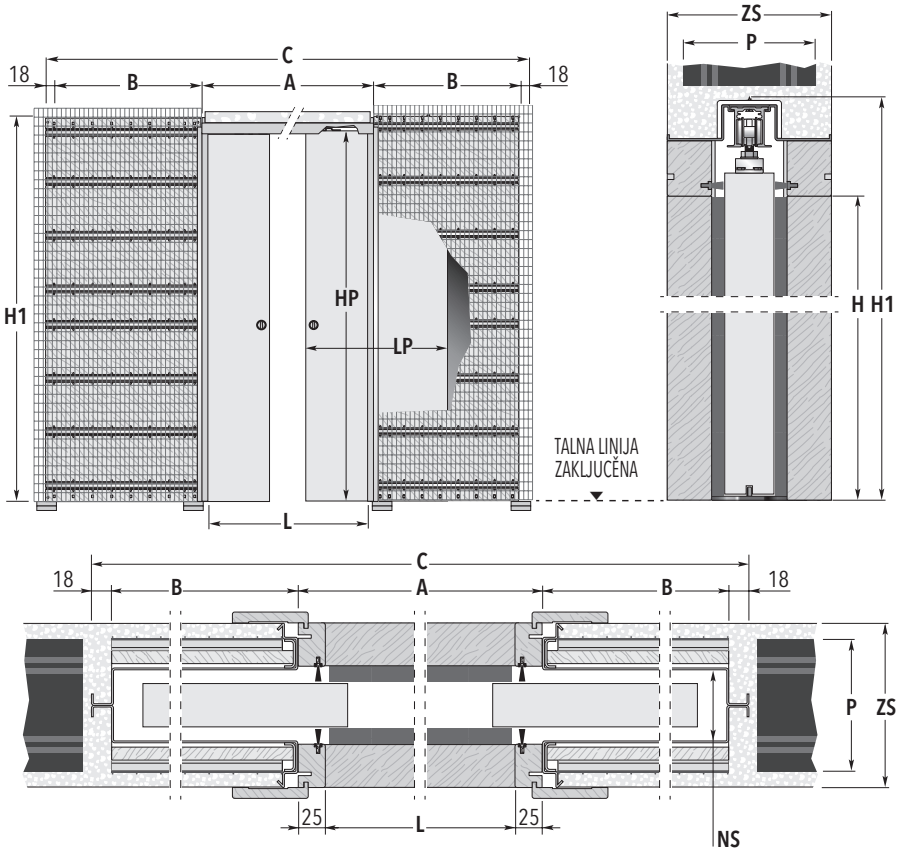

INFO

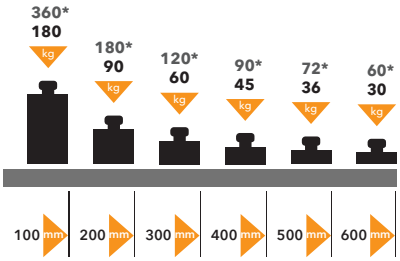

Nosilnost konzole (sidrane v dveh točkah) se spreminja glede na tipologijo uporabljenih vložkov za pritrditev in razdaljo med zidano steno in najbolj oddaljeno točko viseče omarice.
Uporaba običajnih razteznih vložkov zagotavlja nosilnost med 30 kg (600 mm stran od stene) in 180 kg (tik ob steni).
Kemični način sidranja (*) zagotavlja večjo nosilnost: 60 kg 600 mm stran od stene in 360 kg tik ob steni.
Prosimo, upoštevajte, da lahko največja nosilnost ročaja, pritrjenega s kemičnimi vložki (štiri sidrne točke) znaša 100 kg na razdalji 600 mm stran od stene.

STANDARDNE DIMENZIJE

DIMENZIJA PREHODA	ZUNANJA MERA PODBOJA			VRATNO KRILO*	
L x H	**C x H1**	**A**	**B**	**LP**	**HP**
1200 x 2000/2100	2610 x 2105/2205	1250	662	615÷635	2010/2110
1400 x 2000/2100	3010 x 2105/2205	1450	762	715÷735	2010/2110
1600 x 2000/2100	3410 x 2105/2205	1650	862	815÷835	2010/2110
1800 x 2000/2100	3810 x 2105/2205	1850	962	915÷935	2010/2110
2000 x 2000/2100	4210 x 2105/2205	2050	1062	1015÷1035	2010/2110

RAZPOLOŽLJIVE DEBELINE	ZAKLJUČENA STENA= **ZS**	PREČKA= **P**	NOTRANJI SEDEŽ= **NS**
	150	120	63

Mere so podane v mm

NESTANDARDNE MERE

Na voljo so tudi podboji različnih širin od 1200 mm do 2400 mm in višin od 1000 mm do 2400 mm (vmesne mere v korakih po 100 mm v širino in po 50 mm v višino).

OPOMBA

- Svetujemo vgradnjo krila vrat debeline največ 45 mm (vključno z morebitnim okvirjem stekla).
- Max teža vrat 100 kg. (150 kg po dogovoru).

✱ Navedene mere se nanašajo na lesena krila vrat.

PRIBOR

- ECLISSE BIAS®
- ECLISSE BIAS® DS
- SINHRONIZACIJA DVOKRILNIH VRAT
- MOTORIZACIJA
- ZAŠČITNI PROFIL

ECLISSE **TELESCOPIC**

PREDNOSTI

Dve vzporedni krili v istem prostoru, velika odprtina, minimalna zasedenost.
Izjemna rešitev za vgradnjo podboja ve eno samo steno tudi v primeru velikih prehodnih odprtin ali za skritje 4 zrcalno vzporednih drsnih kril pri velikih odprtinah, do 4700 mm.
Sodobni časi zahtevajo vedno bolj odprte prostore.

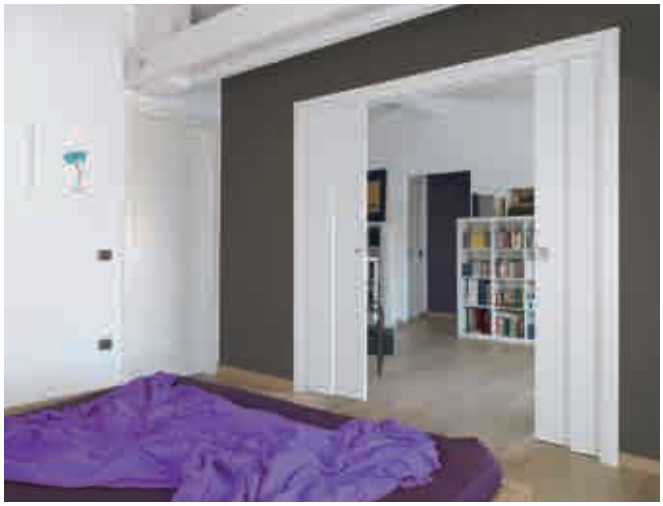

ECLISSE TELESCOPIC ENOKRILNA
PODBOJ OMET

DIMENZIJA PREHODA
L=1200÷2200 mm
H=1000÷2600 m

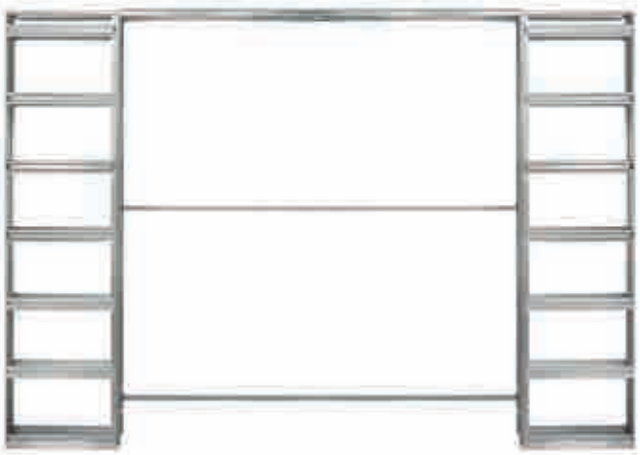

ECLISSE TELESCOPIC DVOKRILNA
PODBOJ MAVČNA PLOŠČA

DIMENZIJA PREHODA
L=2420÷4420 mm
H=1000÷2600 mm

ECLISSE **TELESCOPIC ENOKRILNA**

PODBOJ **OMET**

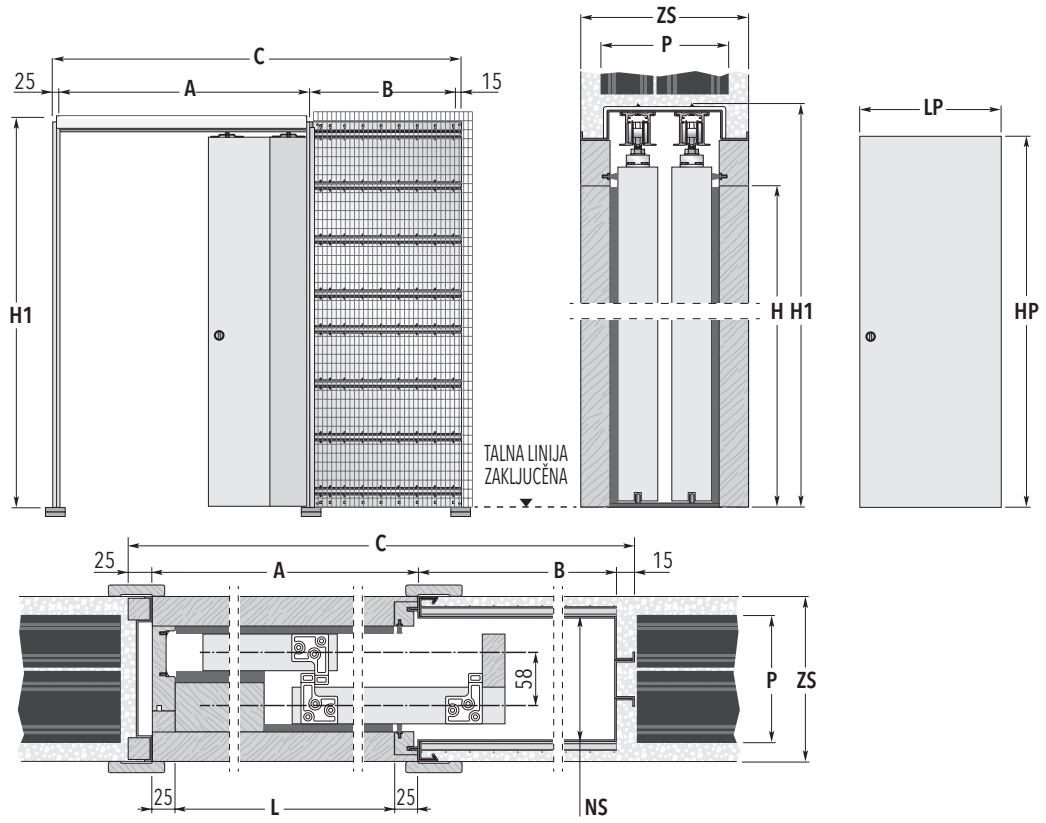

STANDARDNE DIMENZIJE					
DIMENZIJA PREHODA	ZUNANJA MERA PODBOJA			VRATNO KRILO*	
L x H	**C x H1**	**A**	**B**	**LP**	**HP**
1140 x 2000/2100	1855 x 2090/2190	1190	625	615÷635	2010/2110
1340 x 2000/2100	2155 x 2090/2190	1390	725	715÷735	2010/2110
1540 x 2000/2100	2455 x 2090/2190	1590	825	815÷835	2010/2110
1740 x 2000/2100	2755 x 2090/2190	1790	925	915÷935	2010/2110
1940 x 2000/2100	3055 x 2090/2190	1990	1025	1015÷1035	2010/2110
2140 x 2000/2100	3355 x 2090/2190	2190	1125	1115÷1135	2010/2110
2340 x 2000/2100	3655 x 2090/2190	2390	1225	1215÷1235	2010/2110

RAZPOLOŽLJIVE DEBELINE	ZAKLJUČENA STENA= **ZS**	PREČKA= **P**	NOTRANJI SEDEŽ= **NS**
	180	80+60	144

Mere so podane v mm

NESTANDARDNE MERE

Na voljo so tudi podboji različnih širin od 1140 mm do 2340 mm in višin od 1000 mm do 2600 mm (vmesne mere v korakih po 50 mm višine).

OPOMBA

- Svetujemo vgradnjo krila vrat debeline največ 43 mm (vključno z morebitnim okvirjem stekla).
- Max teža vrat 100 kg.
- Krilo moli ven iz podboja, ko so vrata do konca odprta.
- Podboj ECLISSE lahko sprejme vsako standardno krilo drsnih vrat, ki se jih dobi na tržišču.
- Samo za lesena vrata.

✱ Navedene mere se nanašajo na lesena krila vrat.

PRIBOR

- SINHRONIZACIJA ZA TELESKOPSKA VRATA
- ECLISSE BIAS®
- ZAŠČITNI PROFIL

ECLISSE **TELESCOPIC ENOKRILNA**

PODBOJ **MAVČNA PLOŠČA**

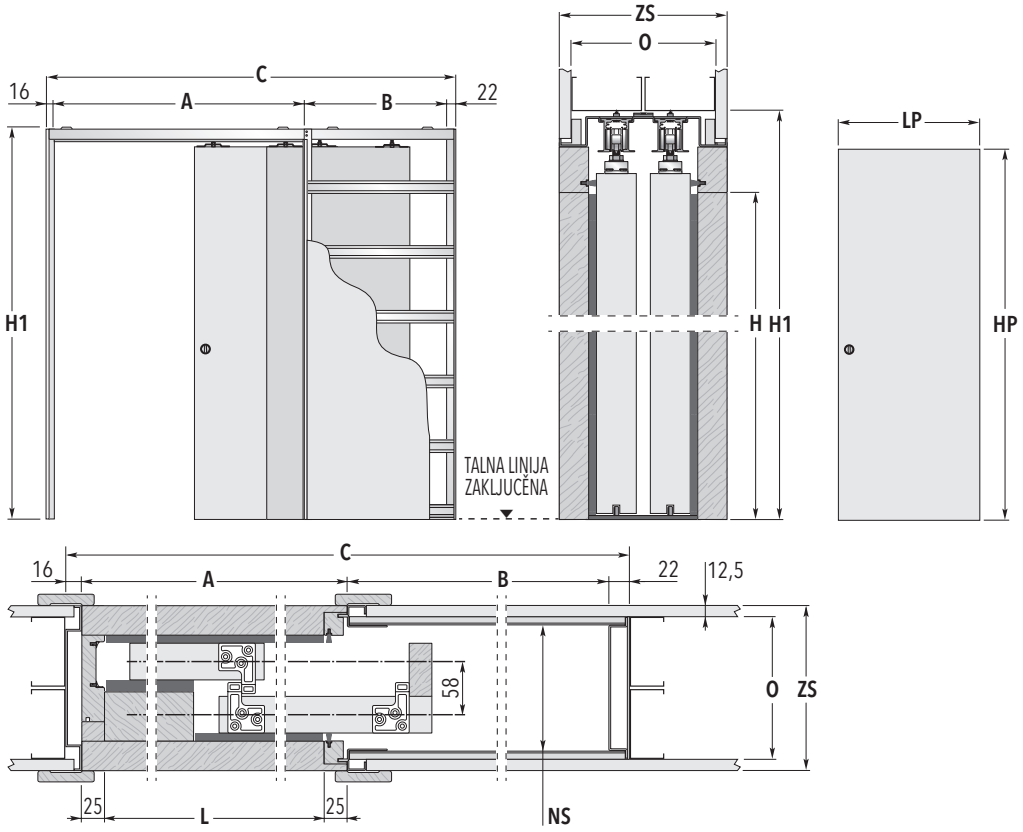

STANDARDNE DIMENZIJE					
DIMENZIJA PREHODA	ZUNANJA MERA PODBOJA			VRATNO KRILO*	
L x H	**C x H1**	**A**	**B**	**LP**	**HP**
1140 x 2000/2100	1853 x 2090/2190	1190	625	615÷635	2010/2110
1340 x 2000/2100	2153 x 2090/2190	1390	725	715÷735	2010/2110
1540 x 2000/2100	2453 x 2090/2190	1590	825	815÷835	2010/2110
1740 x 2000/2100	2753 x 2090/2190	1790	925	915÷935	2010/2110
1940 x 2000/2100	3053 x 2090/2190	1990	1025	1015÷1035	2010/2110
2140 x 2000/2100	3353 x 2090/2190	2190	1125	1115÷1135	2010/2110
2340 x 2000/2100	3653 x 2090/2190	2390	1225	1215÷1235	2010/2110

RAZPOLOŽLJIVE DEBELINE	ZAKLJUČENA STENA= **ZS**	OSNOVA= **O**	NOTRANJI SEDEŽ= **NS**
	180	2x75	134

Mere so podane v mm

NESTANDARDNE MERE

Na voljo so tudi podboji različnih širin od 1140 mm do 2340 mm in višin od 1000 mm do 2600 mm (vmesne mere v korakih po 50 mm višine).

OPOMBA

- Svetujemo vgradnjo krila vrat debeline največ 43 mm (vključno z morebitnim okvirjem stekla).
- Max teža vrat 100 kg.
- Krilo moli ven iz podboja, ko so vrata do konca odprta.
- Podboj ECLISSE lahko sprejme vsako standardno krilo drsnih vrat, ki se jih dobi na tržišču.
- Samo za lesena vrata.

✱ Navedene mere se nanašajo na lesena krila vrat.

PRIBOR

- SINHRONIZACIJA ZA TELESKOPSKA VRATA
- ECLISSE BIAS®
- ZAŠČITNI PROFIL

ECLISSE **TELESCOPIC DVOKRILNA**

PODBOJ **OMET**

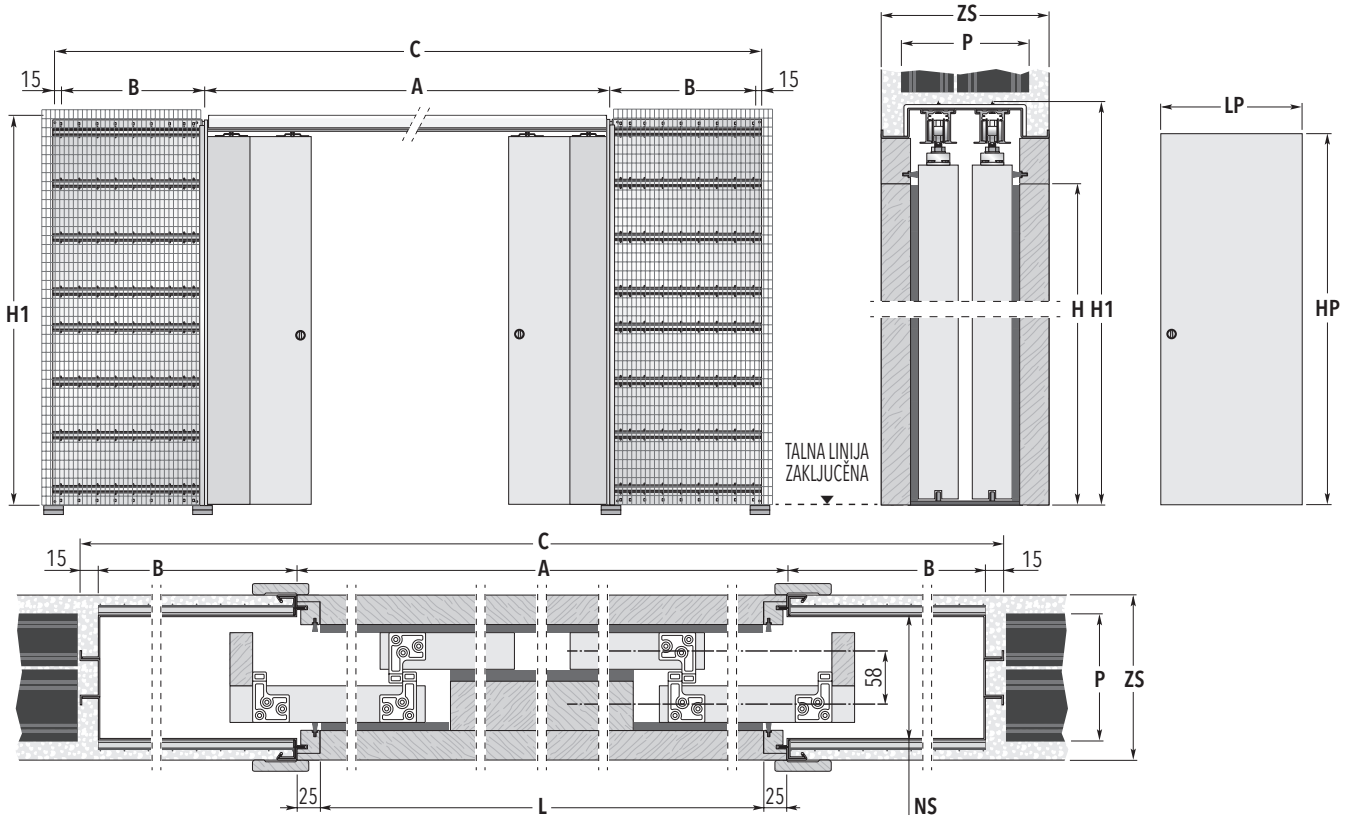

STANDARDNE DIMENZIJE					
DIMENZIJA PREHODA	ZUNANJA MERA PODBOJA			VRATNO KRILO*	
L x H	**C x H1**	**A**	**B**	**LP**	**HP**
2300 x 2000/2100	3630 x 2090/2190	2350	625	615÷635	2010/2110
2700 x 2000/2100	4230 x 2090/2190	2750	725	715÷735	2010/2110
3100 x 2000/2100	4830 x 2090/2190	3150	825	815÷835	2010/2110
3500 x 2000/2100	5430 x 2090/2190	3550	925	915÷935	2010/2110
3900 x 2000/2100	6030 x 2090/2190	3950	1025	1015÷1035	2010/2110
4300 x 2020/2100	6630 x 2090/2190	4350	1125	1115÷1135	2010/2110
4700 x 2020/2100	7230 x 2090/2190	4750	1225	1215÷1235	2010/2110

RAZPOLOŽLJIVE DEBELINE	ZAKLJUČENA STENA= **ZS**	PREČKA= **P**	NOTRANJI SEDEŽ= **NS**
	180	80+60	144

Mere so podane v mm

NESTANDARDNE MERE

Na voljo so tudi podboji različnih širin od 2300 mm do 4700 mm in višin od 1000 mm do 2600 mm (vmesne mere v korakih po 50 mm višine).

OPOMBA

- Svetujemo vgradnjo krila vrat debeline največ 43 mm (vključno z morebitnim okvirjem stekla).
- Max teža vrat 100 kg.
- Krilo moli ven iz podboja, ko so vrata do konca odprta.
- Podboj ECLISSE lahko sprejme vsako standardno krilo drsnih vrat, ki se jih dobi na tržišču.
- Samo za lesena vrata.

✱ Navedene mere se nanašajo na lesena krila vrat.

PRIBOR

- SINHRONIZACIJA ZA TELESKOPSKA VRATA
- ECLISSE BIAS®
- ZAŠČITNI PROFIL

ECLISSE **TELESCOPIC DVOKRILNA**

PODBOJ **MAVČNA PLOŠČA**

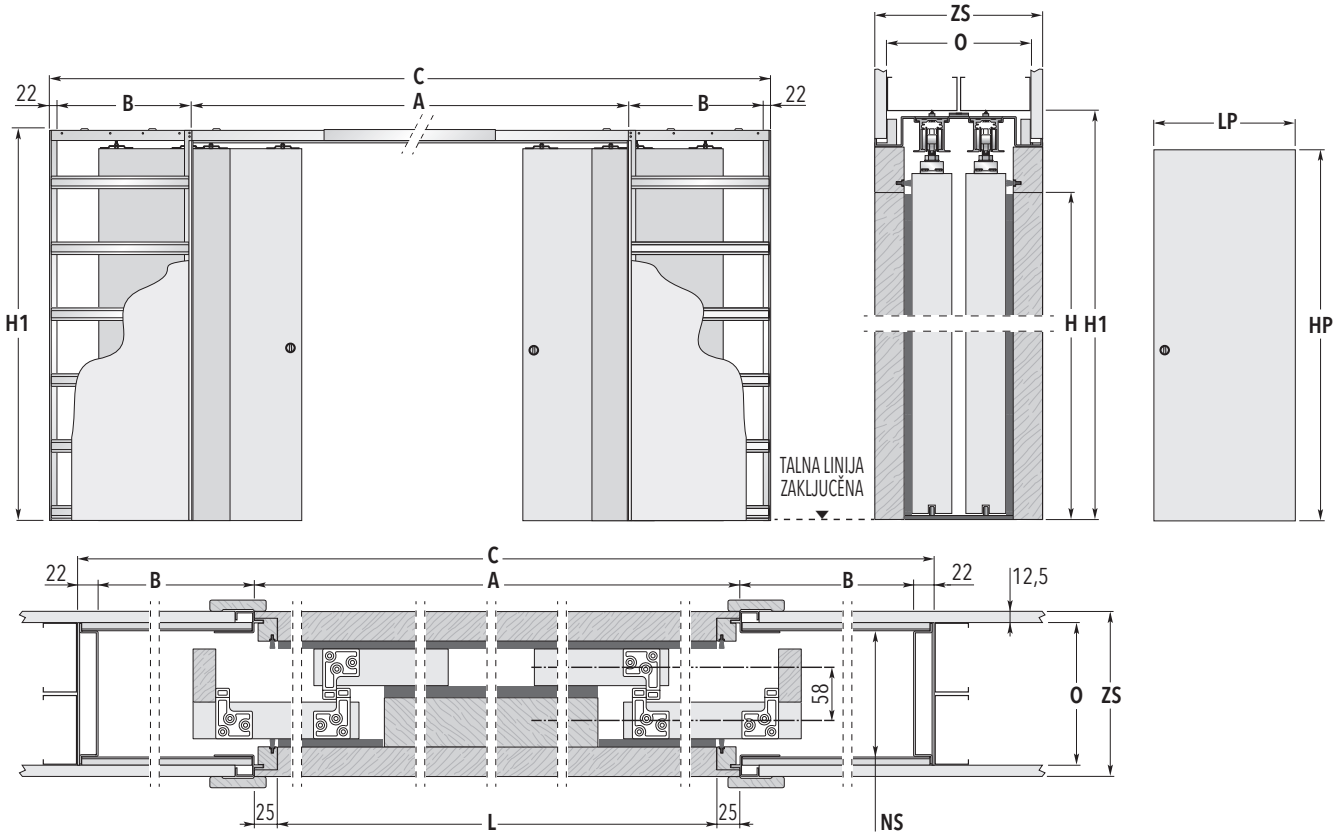

STANDARDNE DIMENZIJE					
DIMENZIJA PREHODA	ZUNANJA MERA PODBOJA			VRATNO KRILO*	
L x H	**C x H1**	**A**	**B**	**LP**	**HP**
2300 x 2000/2100	3644 x 2090/2190	2350	625	615÷635	2010/2110
2700 x 2000/2100	4244 x 2090/2190	2750	725	715÷735	2010/2110
3100 x 2000/2100	4844 x 2090/2190	3150	825	815÷835	2010/2110
3500 x 2000/2100	5444 x 2090/2190	3550	925	915÷935	2010/2110
3900 x 2000/2100	6044 x 2090/2190	3950	1025	1015÷1035	2010/2110
4300 x 2000/2100	6644 x 2090/2190	4350	1125	1115÷1135	2010/2110
4700 x 2000/2100	7244 x 2090/2190	4750	1225	1215÷1235	2010/2110

RAZPOLOŽLJIVE DEBELINE	ZAKLJUČENA STENA= **ZS**	OSNOVA= **O**	NOTRANJI SEDEŽ= **NS**
	180	2x75	134

Mere so podane v mm

NESTANDARDNE MERE

Na voljo so tudi podboji različnih širin od 2300 mm do 4700 mm in višin od 1000 mm do 2600 mm (vmesne mere v korakih po 50 mm višine).

OPOMBA

- Svetujemo vgradnjo krila vrat debeline največ 43 mm (vključno z morebitnim okvirjem stekla).
- Max teža vrat 100 kg.
- Krilo moli ven iz podboja, ko so vrata do konca odprta.
- Podboj ECLISSE lahko sprejme vsako standardno krilo drsnih vrat, ki se jih dobi na tržišču.
- Samo za lesena vrata.

✱ Navedene mere se nanašajo na lesena krila vrat.

PRIBOR

- SINHRONIZACIJA ZA TELESKOPSKA VRATA
- ECLISSE BIAS®
- ZAŠČITNI PROFIL

ECLISSE **CIRCULAR**

PREDNOSTI

Zaokrožene stene? Zakaj pa ne? Tudi vanje lahko vgradite podboj za drsna vrata!
Sistem Circular je namenjen prav temu: skritju vrat tudi v zaokroženo steno, sproščanju kreativnosti in novemu načinu pojmovanja delitve notranjih prostorov.
Različici z enim zaokroženim krilom ali dvema zrcalnima zaokroženima kriloma.
Podboj Circular je praktično izdelan po meri na podlagi razpoložljivih vrat in zahtev posamezne stranke.
Originalnost na ta način nima meja.

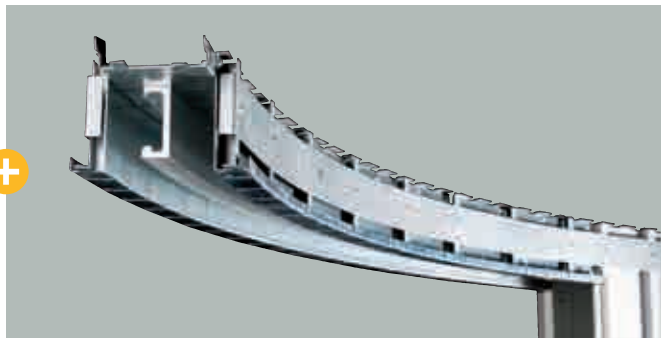

Tekalni vozički
Namensko izdelani za pomikanje v zaokroženem vodilu, so dvokolesni tekalni vozički ECLISSE prilagojeni različnim radijem zaokrožitve.

Stene podboja
Stene podboja Circular so izdelane iz modularne pločevine, kar zagotavlja vedno brezhibno notranje ležišče z premikanje vrat.

ECLISSE CIRCULAR ENOKRILNA
PODBOJ OMET

DIMENZIJA PREHODA
L=600÷1200 mm
H=1000÷2600 mm

ECLISSE CIRCULAR DVOKRILNA
PODBOJ MAVČNA PLOŠČA

DIMENZIJA PREHODA
L=600+600÷1200+1200 mm
H=1000÷2600 mm

ECLISSE **CIRCULAR ENOKRILNA**

PODBOJ **OMET**

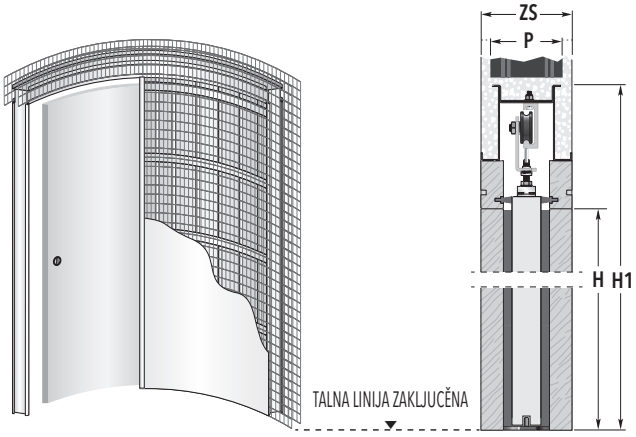

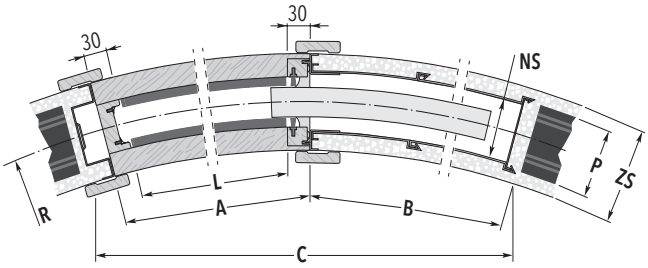

STANDARDNE DIMENZIJE

RADIUS R	DIMENZIJA PREHODA L x H	ZUNANJA MERA PODBOJA C x H1	A	B
1000	600 x 2000/2100	1250 x 2158/2258	660	650
	700 x 2000/2100	1390 x 2158/2258	760	735
	800 x 2000/2100	1545 x 2158/2258	860	860
	900 x 2000/2100	1650 x 2158/2258	960	940
	1000 x 2000/2100	1760 x 2158/2258	1060	1055
1200	600 x 2000/2100	1295 x 2158/2258	660	665
	700 x 2000/2100	1450 x 2158/2258	760	755
	800 x 2000/2100	1600 x 2158/2258	860	840
	900 x 2000/2100	1770 x 2158/2258	960	970
	1000 x 2000/2100	1890 x 2158/2258	1060	1055
1300	600 x 2000/2100	1305 x 2158/2258	660	670
	700 x 2000/2100	1470 x 2158/2258	760	760
	800 x 2000/2100	1625 x 2158/2258	860	850
	900 x 2000/2100	1775 x 2158/2258	960	935
	1000 x 2000/2100	1940 x 2158/2258	1060	1065
1500	600 x 2000/2100	1330 x 2158/2258	660	675
	700 x 2000/2100	1500 x 2158/2258	760	770
	800 x 2000/2100	1665 x 2158/2258	860	860
	900 x 2000/2100	1825 x 2158/2258	960	950
	1000 x 2000/2100	1975 x 2158/2258	1060	1040

RADIUS R	DIMENZIJA PREHODA L x H	ZUNANJA MERA PODBOJA C x H1	A	B
1700	600 x 2000/2100	1300 x 2158/2258	660	640
	700 x 2000/2100	1480 x 2158/2258	760	730
	800 x 2000/2100	1695 x 2158/2258	860	870
	900 x 2000/2100	1865 x 2158/2258	960	965
	1000 x 2000/2100	2025 x 2158/2258	1060	1055
1800	600 x 2000/2100	1350 x 2158/2258	660	685
	700 x 2000/2100	1530 x 2158/2258	760	780
	800 x 2000/2100	1705 x 2158/2258	860	870
	900 x 2000/2100	1875 x 2158/2258	960	965
	1000 x 2000/2100	2040 x 2158/2258	1060	1055
2000	600 x 2000/2100	1360 x 2158/2258	660	690
	700 x 2000/2100	1540 x 2158/2258	760	785
	800 x 2000/2100	1720 x 2158/2258	860	880
	900 x 2000/2100	1900 x 2158/2258	960	970
	1000 x 2000/2100	2070 x 2158/2258	1060	1065

RAZPOLOŽLJIVE DEBELINE	ZAKLJUČENA STENA= **ZS**	PREČKA= **P**	NOTRANJI SEDEŽ= **NS**
	125	100	72

Mere so podane v mm

NESTANDARDNE MERE

Na voljo so tudi podboji različnih širin od 2300 mm do 4700 mm in višin od 1000 mm do 2600 mm (vmesne mere v korakih po 50 mm višine).

OPOMBA

- Radij od 1000 do 5000 mm.
- Max teža vrat 80 kg.
- Vedno označite smer odpiranja vrat.

ECLISSE **CIRCULAR ENOKRILNA**

PODBOJ **MAVČNA PLOŠČA**

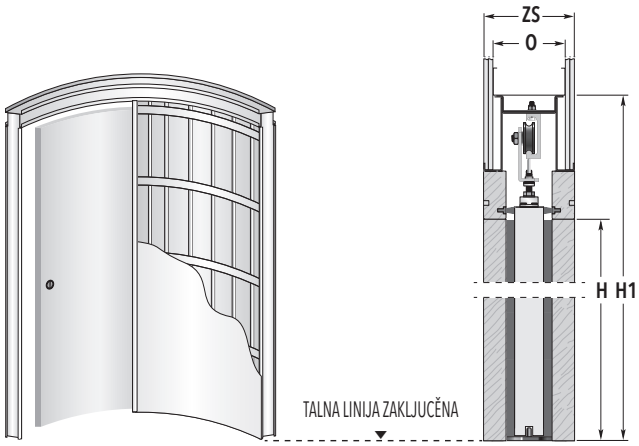

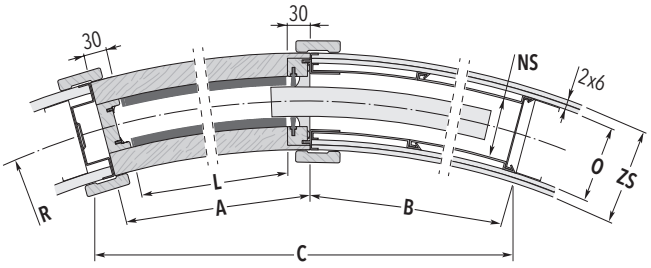

STANDARDNE DIMENZIJE

RADIUS R	DIMENZIJA PREHODA L x H	ZUNANJA MERA PODBOJA C x H1	A	B
1000	600 x 2000/2100	1250 x 2158/2258	660	650
	700 x 2000/2100	1390 x 2158/2258	760	735
	800 x 2000/2100	1545 x 2158/2258	860	860
	900 x 2000/2100	1650 x 2158/2258	960	940
	1000 x 2000/2100	1760 x 2158/2258	1060	1055
1200	600 x 2000/2100	1295 x 2158/2258	660	665
	700 x 2000/2100	1450 x 2158/2258	760	755
	800 x 2000/2100	1600 x 2158/2258	860	840
	900 x 2000/2100	1770 x 2158/2258	960	970
	1000 x 2000/2100	1890 x 2158/2258	1060	1055
1300	600 x 2000/2100	1305 x 2158/2258	660	670
	700 x 2000/2100	1470 x 2158/2258	760	760
	800 x 2000/2100	1625 x 2158/2258	860	850
	900 x 2000/2100	1775 x 2158/2258	960	935
	1000 x 2000/2100	1940 x 2158/2258	1060	1065
1500	600 x 2000/2100	1330 x 2158/2258	660	675
	700 x 2000/2100	1500 x 2158/2258	760	770
	800 x 2000/2100	1665 x 2158/2258	860	860
	900 x 2000/2100	1825 x 2158/2258	960	950
	1000 x 2000/2100	1975 x 2158/2258	1060	1040

RADIUS R	DIMENZIJA PREHODA L x H	ZUNANJA MERA PODBOJA C x H1	A	B
1700	600 x 2000/2100	1300 x 2158/2258	660	640
	700 x 2000/2100	1480 x 2158/2258	760	730
	800 x 2000/2100	1695 x 2158/2258	860	870
	900 x 2000/2100	1865 x 2158/2258	960	965
	1000 x 2000/2100	2025 x 2158/2258	1060	1055
1800	600 x 2000/2100	1350 x 2158/2258	660	685
	700 x 2000/2100	1530 x 2158/2258	760	780
	800 x 2000/2100	1705 x 2158/2258	860	870
	900 x 2000/2100	1875 x 2158/2258	960	965
	1000 x 2000/2100	2040 x 2158/2258	1060	1055
2000	600 x 2000/2100	1360 x 2158/2258	660	690
	700 x 2000/2100	1540 x 2158/2258	760	785
	800 x 2000/2100	1720 x 2158/2258	860	880
	900 x 2000/2100	1900 x 2158/2258	960	970
	1000 x 2000/2100	2070 x 2158/2258	1060	1065

RAZPOLOŽLJIVE DEBELINE	ZAKLJUČENA STENA= **ZS**	OSNOVA= **O**	NOTRANJI SEDEŽ= **NS**
	125	100	72

Mere so podane v mm

NESTANDARDNE MERE

Na voljo so tudi podboji različnih širin od 2300 mm do 4700 mm in višin od 1000 mm do 2600 mm (vmesne mere v korakih po 50 mm višine).

OPOMBA

- Radij od 1000 do 5000 mm.
- Max teža vrat 80 kg.
- Namestite 2 mavčni plošči debeline 6 mm.
- Vedno označite smer odpiranja vrat.

ECLISSE **CIRCULAR DVOKRILNA**

PODBOJ **OMET**

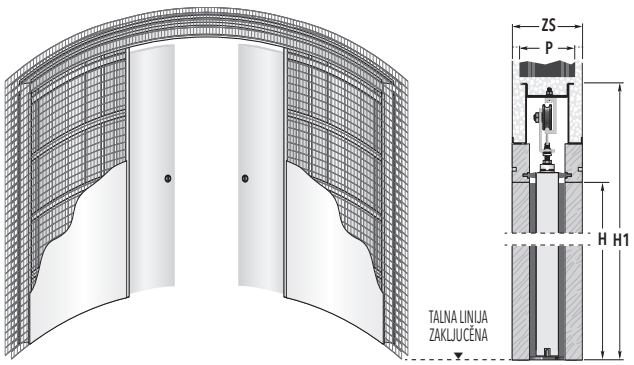

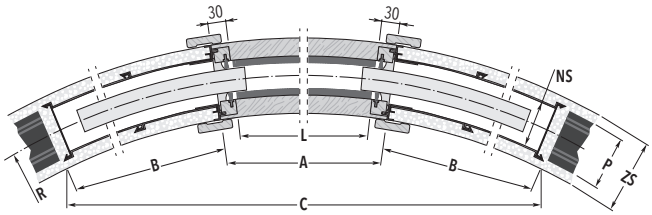

STANDARDNE DIMENZIJE

RADIUS	DIMENZIJA PREHODA	ZUNANJA MERA PODBOJA		
R	**L x H**	**C x H1**	**A**	**B**
1000	1200 x 2000/2100	1870 x 2158/2258	1260	695
	1400 x 2000/2100	1840 x 2158/2258	1460	820
1200	1200 x 2000/2100	2115 x 2158/2258	1260	665
	1400 x 2000/2100	2265 x 2158/2258	1460	800
	1600 x 2000/2100	2295 x 2158/2258	1660	930
	1800 x 2000/2100	2180 x 2158/2258	1860	1055
1300	1200 x 2000/2100	2180 x 2158/2258	1260	670
	1400 x 2000/2100	2345 x 2158/2258	1460	760
	1600 x 2000/2100	2460 x 2158/2258	1660	895
	1800 x 2000/2100	2455 x 2158/2258	1860	1025
	2000 x 2000/2100	2320 x 2158/2258	2060	1150
1500	1200 x 2000/2100	2300 x 2158/2258	1260	680
	1400 x 2000/2100	2520 x 2158/2258	1460	770
	1600 x 2000/2100	2730 x 2158/2258	1660	910
	1800 x 2000/2100	2835 x 2158/2258	1860	1000
	2000 x 2000/2100	2875 x 2158/2258	2060	1130

RADIUS	DIMENZIJA PREHODA	ZUNANJA MERA PODBOJA		
R	**L x H**	**C x H1**	**A**	**B**
1700	1200 x 2000/2100	2330 x 2158/2258	1260	640
	1400 x 2000/2100	2660 x 2158/2258	1460	780
	1600 x 2000/2100	2885 x 2158/2258	1660	870
	1800 x 2000/2100	3065 x 2158/2258	1860	965
	2000 x 2000/2100	3225 x 2158/2258	2060	1100
1800	1200 x 2000/2100	2355 x 2158/2258	1260	640
	1400 x 2000/2100	2685 x 2158/2258	1460	780
	1600 x 2000/2100	2930 x 2158/2258	1660	875
	1800 x 2000/2100	3135 x 2158/2258	1860	970
	2000 x 2000/2100	3325 x 2158/2258	2060	1105
2000	1200 x 2000/2100	2385 x 2158/2258	1260	645
	1400 x 2000/2100	2760 x 2158/2258	1460	785
	1600 x 2000/2100	3030 x 2158/2258	1660	880
	1800 x 2000/2100	3275 x 2158/2258	1860	975
	2000 x 2000/2100	3480 x 2158/2258	2060	1070

RAZPOLOŽLJIVE DEBELINE	ZAKLJUČENA STENA= **ZS**	PREČKA= **P**	NOTRANJI SEDEŽ= **NS**
	125	100	72

Mere so podane v mm

NESTANDARDNE MERE

Na voljo so tudi podboji različnih širin od 1200 mm do 2400 mm in višin od 1000 mm do 2600 mm (vmesne mere v korakih po 100 mm v širino in po 50 mm v višino).

OPOMBA

- Radij od 1000 do 5000 mm.
- Max teža vrat 80 kg.

ECLISSE **CIRCULAR DVOKRILNA**

PODBOJ **MAVČNA PLOŠČA**

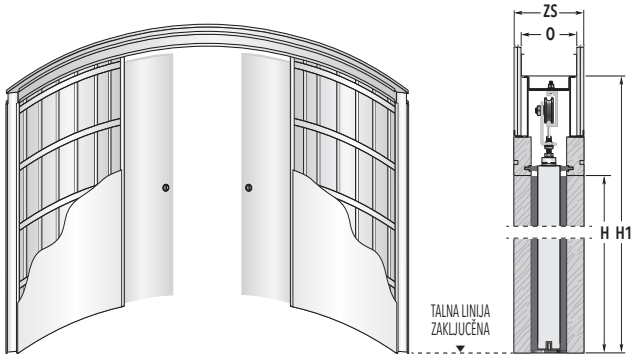

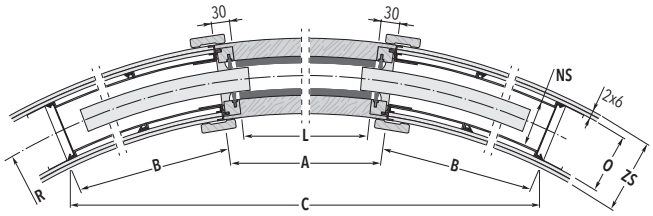

STANDARDNE DIMENZIJE

RADIUS	DIMENZIJA PREHODA	ZUNANJA MERA PODBOJA		
R	**L x H**	**C x H1**	**A**	**B**
1000	1200 x 2000/2100	1870 x 2158/2258	1260	695
	1400 x 2000/2100	1840 x 2158/2258	1460	820
1200	1200 x 2000/2100	2115 x 2158/2258	1260	665
	1400 x 2000/2100	2265 x 2158/2258	1460	800
	1600 x 2000/2100	2295 x 2158/2258	1660	930
	1800 x 2000/2100	2180 x 2158/2258	1860	1055
1300	1200 x 2000/2100	2180 x 2158/2258	1260	670
	1400 x 2000/2100	2345 x 2158/2258	1460	760
	1600 x 2000/2100	2460 x 2158/2258	1660	895
	1800 x 2000/2100	2455 x 2158/2258	1860	1025
	2000 x 2000/2100	2320 x 2158/2258	2060	1150
1500	1200 x 2000/2100	2300 x 2158/2258	1260	680
	1400 x 2000/2100	2520 x 2158/2258	1460	770
	1600 x 2000/2100	2730 x 2158/2258	1660	910
	1800 x 2000/2100	2835 x 2158/2258	1860	1000
	2000 x 2000/2100	2875 x 2158/2258	2060	1130

RADIUS	DIMENZIJA PREHODA	ZUNANJA MERA PODBOJA		
R	**L x H**	**C x H1**	**A**	**B**
1700	1200 x 2000/2100	2330 x 2158/2258	1260	640
	1400 x 2000/2100	2660 x 2158/2258	1460	780
	1600 x 2000/2100	2885 x 2158/2258	1660	870
	1800 x 2000/2100	3065 x 2158/2258	1860	965
	2000 x 2000/2100	3225 x 2158/2258	2060	1100
1800	1200 x 2000/2100	2355 x 2158/2258	1260	640
	1400 x 2000/2100	2685 x 2158/2258	1460	780
	1600 x 2000/2100	2930 x 2158/2258	1660	875
	1800 x 2000/2100	3135 x 2158/2258	1860	970
	2000 x 2000/2100	3325 x 2158/2258	2060	1105
2000	1200 x 2000/2100	2385 x 2158/2258	1260	645
	1400 x 2000/2100	2760 x 2158/2258	1460	785
	1600 x 2000/2100	3030 x 2158/2258	1660	880
	1800 x 2000/2100	3275 x 2158/2258	1860	975
	2000 x 2000/2100	3480 x 2158/2258	2060	1070

RAZPOLOŽLJIVE DEBELINE	ZAKLJUČENA STENA= **ZS**	OSNOVA= **O**	NOTRANJI SEDEŽ= **NS**
	125	100	72

Mere so podane v mm

NESTANDARDNE MERE

Na voljo so tudi podboji različnih širin od 1200 mm do 2400 mm in višin od 1000 mm do 2600 mm (vmesne mere v korakih po 100 mm v širino in po 50 mm v višino).

OPOMBA

- Radij od 1000 do 5000 mm.
- Max teža vrat 80 kg.
- Namestite 2 mavčni plošči debeline 6 mm.

ECLISSE **UNILATERAL**

PREDNOSTI

Dva vratna krila drsita v enoten podboj Unilateral
Podboj je enoten za obe krili, vendar se krili zapirata v nasprotnih smereh. Idealna rešitev za ozek zid med krili, kot so hodniki ali vhodi. Izkoristimo tudi najtesnejše prostore.

ECLISSE UNILATERAL
PODBOJ OMET

DIMENZIJA PREHODA
L=600+600÷1100+1100 mm
H=1000÷2600 mm

ECLISSE UNILATERAL
PODBOJ MAVČNA PLOŠČA

DIMENZIJA PREHODA
L=600+600÷1100+1100 mm
H=1000÷2600 mm

ECLISSE **UNILATERAL**

PODBOJ **OMET**

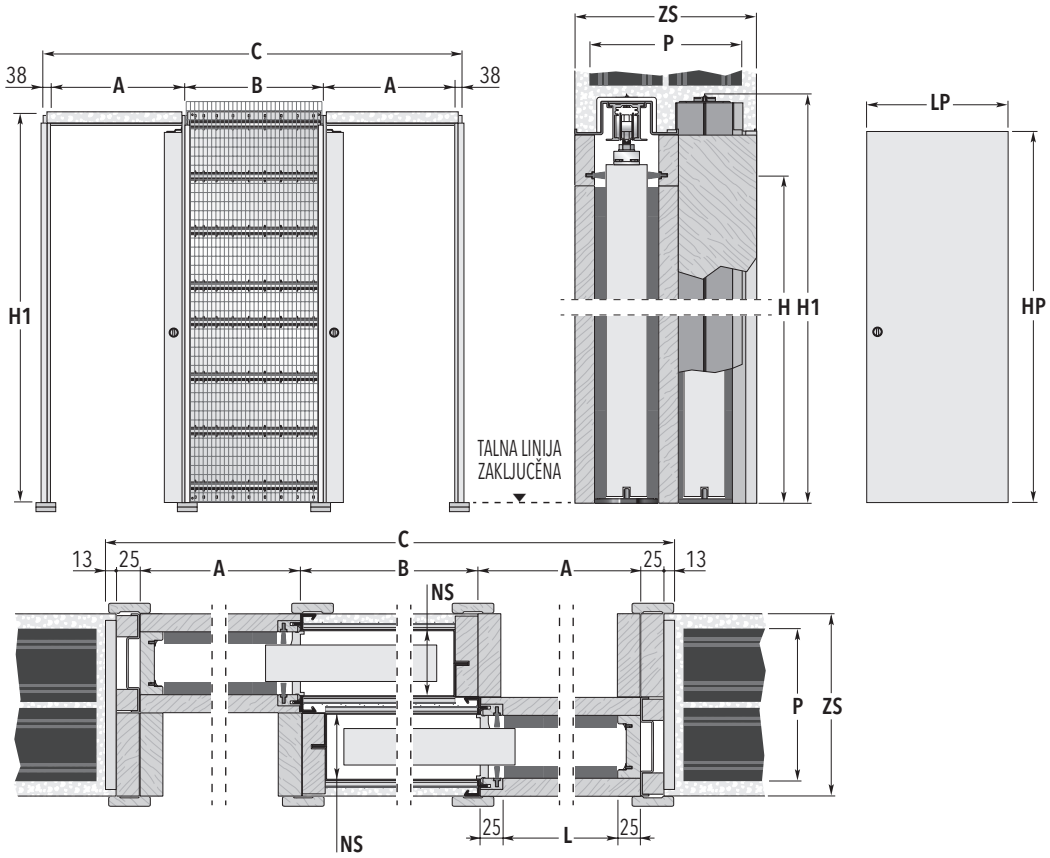

STANDARDNE DIMENZIJE					
DIMENZIJA PREHODA	ZUNANJA MERA PODBOJA			VRATNO KRILO*	
L x H	**C x H1**	**A**	**B**	**LP**	**HP**
600+600 x 2000/2100	2026 x 2090/2190	650	650	615÷635	2010/2110
650+650 x 2000/2100	2226 x 2090/2190	700	750	665÷735	2010/2110
700+700 x 2000/2100	2326 x 2090/2190	750	750	715÷735	2010/2110
750+750 x 2000/2100	2526 x 2090/2190	800	850	765÷835	2010/2110
800+800 x 2000/2100	2626 x 2090/2190	850	850	815÷835	2010/2110
850+850 x 2000/2100	2826 x 2090/2190	900	950	865÷935	2010/2110
900+900 x 2000/2100	2926 x 2090/2190	950	950	915÷935	2010/2110
950+950 x 2000/2100	3126 x 2090/2190	1000	1050	965÷1035	2010/2110
1000+1000 x 2000/2100	3226 x 2090/2190	1050	1050	1015÷1035	2010/2110

RAZPOLOŽLJIVE DEBELINE	ZAKLJUČENA STENA= **ZS**	PREČKA= **P**	NOTRANJI SEDEŽ= **NS**
	200	80+80	72+72

Mere so podane v mm

NESTANDARDNE MERE

Na voljo so tudi podboji različnih širin od 600+600 mm do 1000+1000 mm in višin od 1000 mm do 2600 mm (vmesne mere v korakih po 50 mm).

OPOMBA

- Max teža vrat 100 kg. (150 kg po dogovoru).
- Max debelina krila je 40 mm (vključno z zasteklitvenimi letvicami) v primeru podboja z notranjo odprtino 54 mm.
- Podboj ECLISSE lahko sprejme vsako standardno krilo drsnih vrat, ki se jih dobi na tržišču.

✱ Navedene mere se nanašajo na lesena krila vrat.

- Vedno upoštevaj smer odpiranja vrat.

PRIBOR

- ECLISSE BIAS®
- ECLISSE BIAS® DS
- SAMODEJNO ZAPIRANJE
- MOTORIZACIJA
- ZAŠČITNI PROFIL

A **B**

ECLISSE **UNILATERAL**

PODBOJ **MAVČNA PLOŠČA**

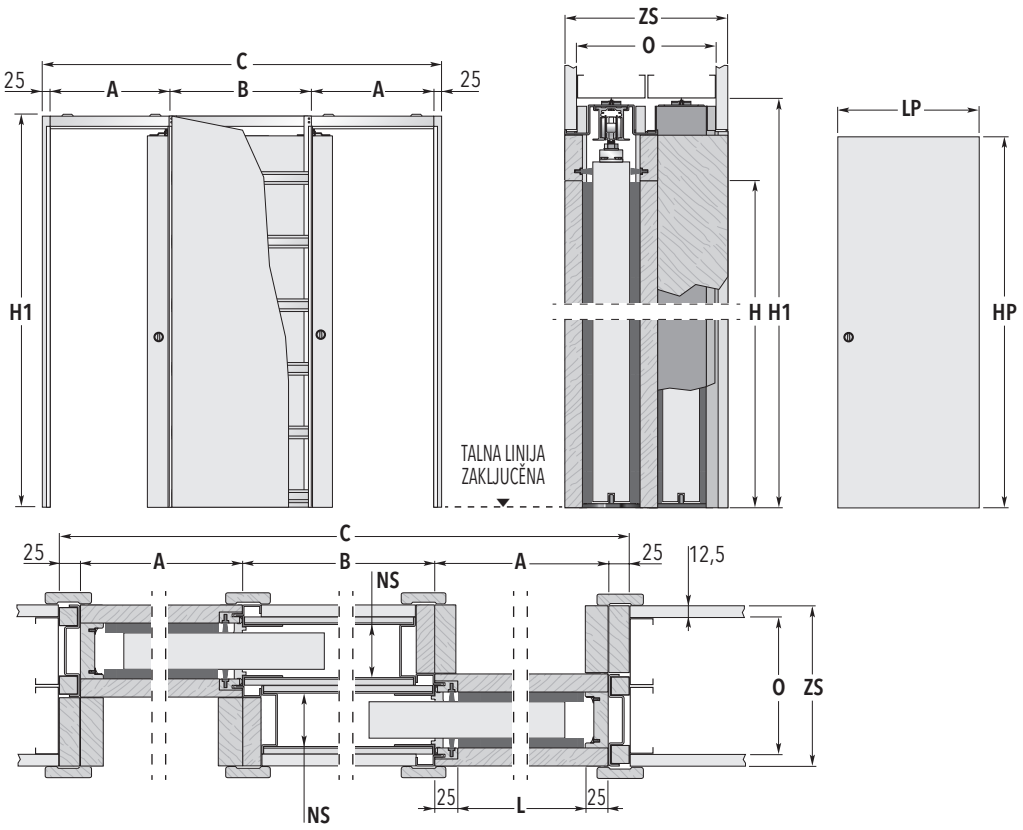

STANDARDNE DIMENZIJE					
DIMENZIJA PREHODA	ZUNANJA MERA PODBOJA			VRATNO KRILO*	
L x H	**C x H1**	**A**	**B**	**LP**	**HP**
600+600 x 2000/2100	2000 x 2090/2190	650	650	615÷635	2010/2110
650+650 x 2000/2100	2200 x 2090/2190	700	750	665÷735	2010/2110
700+700 x 2000/2100	2300 x 2090/2190	750	750	715÷735	2010/2110
750+750 x 2000/2100	2500 x 2090/2190	800	850	765÷835	2010/2110
800+800 x 2000/2100	2600 x 2090/2190	850	850	815÷835	2010/2110
850+850 x 2000/2100	2800 x 2090/2190	900	950	865÷935	2010/2110
900+900 x 2000/2100	2900 x 2090/2190	950	950	915÷935	2010/2110
950+950 x 2000/2100	3100 x 2090/2190	1000	1050	965÷1035	2010/2110
1000+1000 x 2000/2100	3200 x 2090/2190	1050	1050	1015÷1035	2010/2110

RAZPOLOŽLJIVE DEBELINE	ZAKLJUČENA STENA= **ZS**	OSNOVA= **O**	NOTRANJI SEDEŽ= **NS**
	175	2x75	54+54

Mere so podane v mm

NESTANDARDNE MERE

Na voljo so tudi podboji različnih širin od 600+600 mm do 1000+1000 mm in višin od 1000 mm do 2600 mm (vmesne mere v korakih po 50 mm).

OPOMBA

- Max teža vrat 100 kg. (150 kg po dogovoru).
- Max debelina krila je 40 mm (vključno z zasteklitvenimi letvicami) v primeru podboja z notranjo odprtino 54 mm.
- Podboj ECLISSE lahko sprejme vsako standardno krilo drsnih vrat, ki se jih dobi na tržišču.

✱ Navedene mere se nanašajo na lesena krila vrat.

- Vedno upoštevaj smer odpiranja vrat.

PRIBOR

- ECLISSE BIAS®
- ECLISSE BIAS® DS
- SAMODEJNO ZAPIRANJE
- MOTORIZACIJA
- ZAŠČITNI PROFIL

ECLISSE **NOVANTA**

PREDNOSTI

Model ECLISSE NOVANTA:reševanje težav!

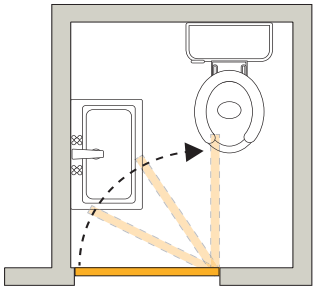

Pogosto se dogaja, da navadna krilna vrata omejujejo možnosti vgradnje notranje opreme.

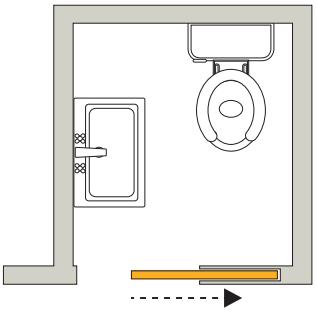

Včasih pa ni niti dovolj prostora za vgraditev drsnih vrat.

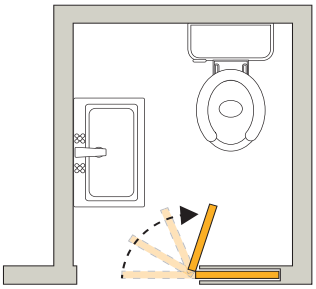

Model ECLISSE NOVANTA omogoča, da polovica krila zdrsne v steno, druga polovica pa se krilno odpre. Težava rešena.

ECLISSE NOVANTA
PODBOJ OMET

DIMENZIJA PREHODA
L=600÷1200 mm
H=1000÷2600 mm

ECLISSE NOVANTA
PODBOJ MAVČNA PLOŠČA

DIMENZIJA PREHODA
L=600÷1200 mm
H=1000÷2600 mm

ECLISSE **NOVANTA**

PODBOJ **OMET**

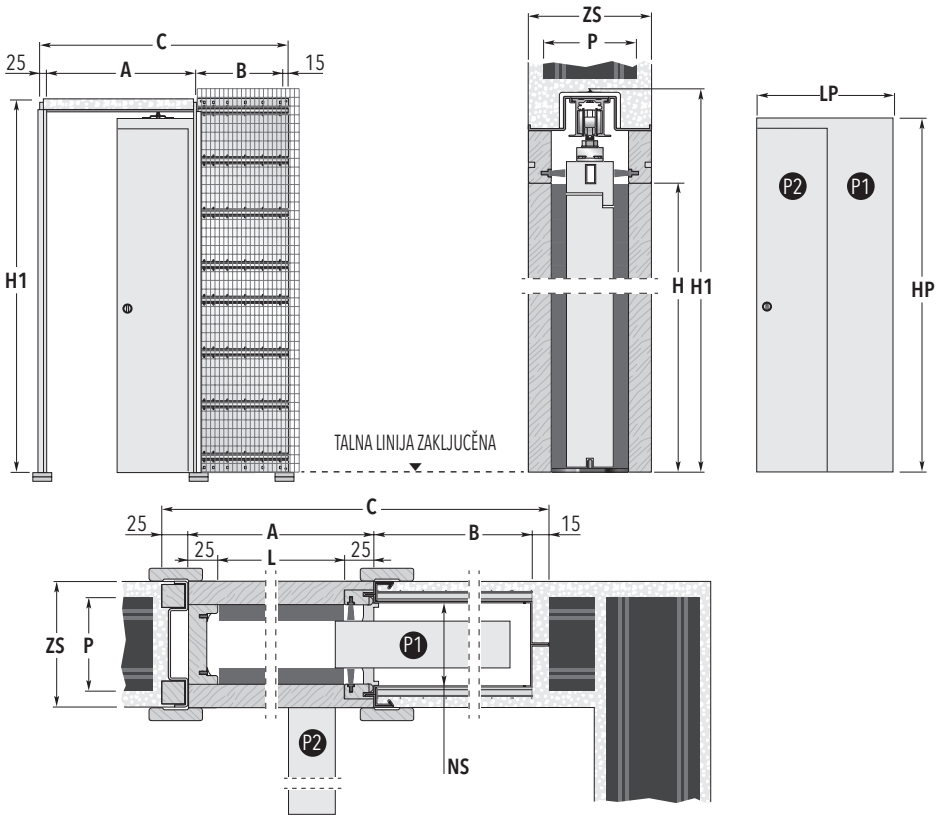

STANDARDNE DIMENZIJE						
DIMENZIJA PREHODA	ZUNANJA MERA PODBOJA			VRATNO KRILO*		
L x H	**C x H1**	**A**	**B**	**LP1**	**LP2**	**HP**
600 x 2000/2100	1015 x 2090/2190	650	325	350	310	2010/2110
700 x 2000/2100	1215 x 2090/2190	750	425	400	360	2010/2110
800 x 2000/2100	1315 x 2090/2190	850	425	450	410	2010/2110
900 x 2000/2100	1515 x 2090/2190	950	525	500	460	2010/2110
1000 x 2000/2100	1615 x 2090/2190	1050	525	550	510	2010/2110

RAZPOLOŽLJIVE DEBELINE	ZAKLJUČENA STENA= **ZS**	PREČKA= **P**	NOTRANJI SEDEŽ= **NS**
	90	60	54
	108	80	72
	125	100	89
	150	120	114

Mere so podane v mm

NESTANDARDNE MERE

Na voljo so tudi podboji različnih širin od 600 mm do 1200 mm in višin od 1000 mm do 2600 mm (vmesne mere v korakih po 50 mm višine).

OPOMBA

- Max teža vrat 100 kg.
- Max debelina krila je 40 mm (vključno z zasteklitvenimi letvicami) v primeru podboja z notranjo odprtino 54 mm.
- Model NOVANTA vsebuje krilo sekcijskih vrat.

✱ Navedene mere se nanašajo na lesena krila vrat.

- Vedno upoštevaj smer odpiranja vrat.

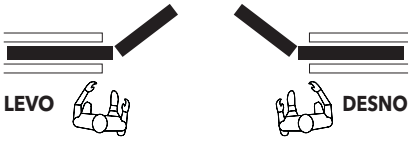

PRIBOR

- ZAŠČITNI PROFIL

ECLISSE **NOVANTA**

PODBOJ **MAVČNA PLOŠČA**

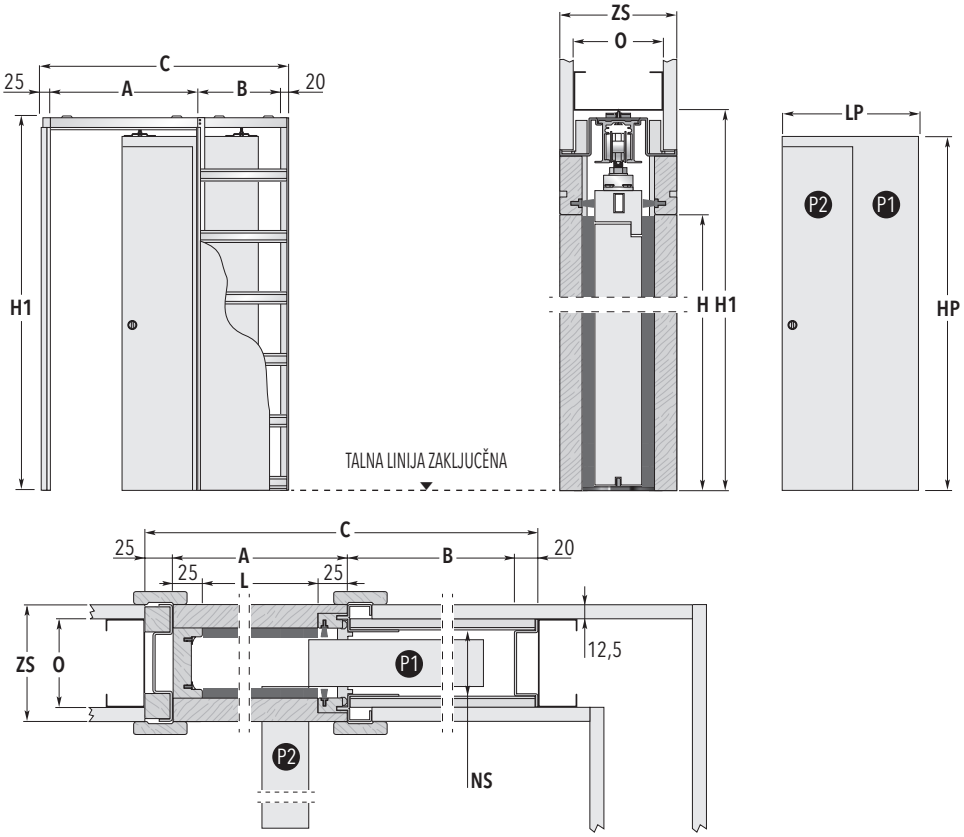

STANDARDNE DIMENZIJE						
DIMENZIJA PREHODA	ZUNANJA MERA PODBOJA			VRATNO KRILO*		
L x H	**C x H1**	**A**	**B**	**LP1**	**LP2**	**HP**
600 x 2000/2100	1010 x 2090/2190	650	315	350	310	2010/2110
700 x 2000/2100	1210 x 2090/2190	750	415	400	360	2010/2110
800 x 2000/2100	1310 x 2090/2190	850	415	450	410	2010/2110
900 x 2000/2100	1510 x 2090/2190	950	515	500	460	2010/2110
1000 x 2000/2100	1610 x 2090/2190	1050	515	550	510	2010/2110

RAZPOLOŽLJIVE DEBELINE	ZAKLJUČENA STENA= **ZS**	OSNOVA= **O**	NOTRANJI SEDEŽ= **NS**
	100	75	54
	125	100	79

Mere so podane v mm

NESTANDARDNE MERE

Na voljo so tudi podboji različnih širin od 600 mm do 1200 mm in višin od 1000 mm do 2600 mm (vmesne mere v korakih po 50 mm višine).

OPOMBA

- ▸ Max teža vrat 100 kg.
- ▸ Max debelina krila je 40 mm (vključno z zasteklitvenimi letvicami) v primeru podboja z notranjo odprtino 54 mm.
- ▸ Model NOVANTA vsebuje krilo sekcijskih vrat.
- ✱ Navedene mere se nanašajo na lesena krila vrat.
- ▸ Vedno upoštevaj smer odpiranja vrat.

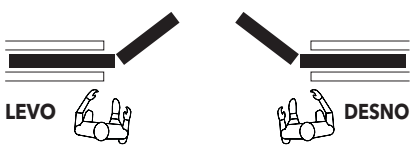

PRIBOR

- ▸ ZAŠČITNI PROFIL

ECLISSE **HOIST**

ECLISSE IN INVALIDI

Rešitev za prostore, ki jih uporabljajo ljudje s posebnimi potrebami, Hoist je različica izdelka tradicionalnega modela Unico, zasnovana za namestitev v sklopu z motoriziranimi dvigalnimi napravami na vodilih, za premikanje in nego osebe.
Hoist predstavlja rešitev, ki vam omogoča odpravo arhitektonskih ovir in možnost koriščenja vseh prednosti izbire drsnih vrat.

Hoist je izdelan za prehodne odprtine najmanjše širine 900 mm (Z upoštevanjem, da krilo vrat izstopa za 100 mm, kar omogoča namestitev ročaja, čista širina prehoda znaša 800 mm).

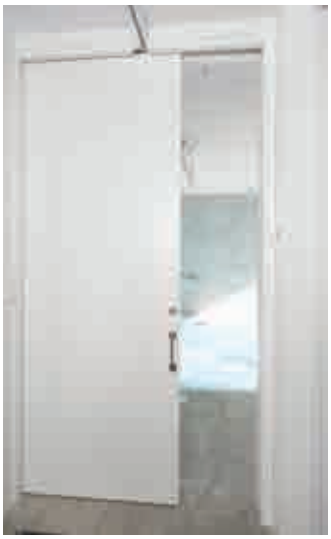

Posebna oblika vodila in prečnega profila ne ovira prehoda z dvigalom in obenem omogoča tudi zapiranje vrat.

Sistemi drsnih vrat ECLISSE lahko nudijo rešitev pereče problematike odpiranja in zapiranja tradicionalnih vrat.
Drsna vrata omogočajo optimizacijo prostora in olajšujejo mobilnost starejših ter oseb s posebnimi potrebami.
S tem, ko se povsem skrijejo v steno, vratna krila ne zasedajo sosednjega manevrskega prostora in ne ovirajo prehoda invalidskega vozička, ki se lahko premika svobodno in brez ovir.

NIHAJNA VRATA

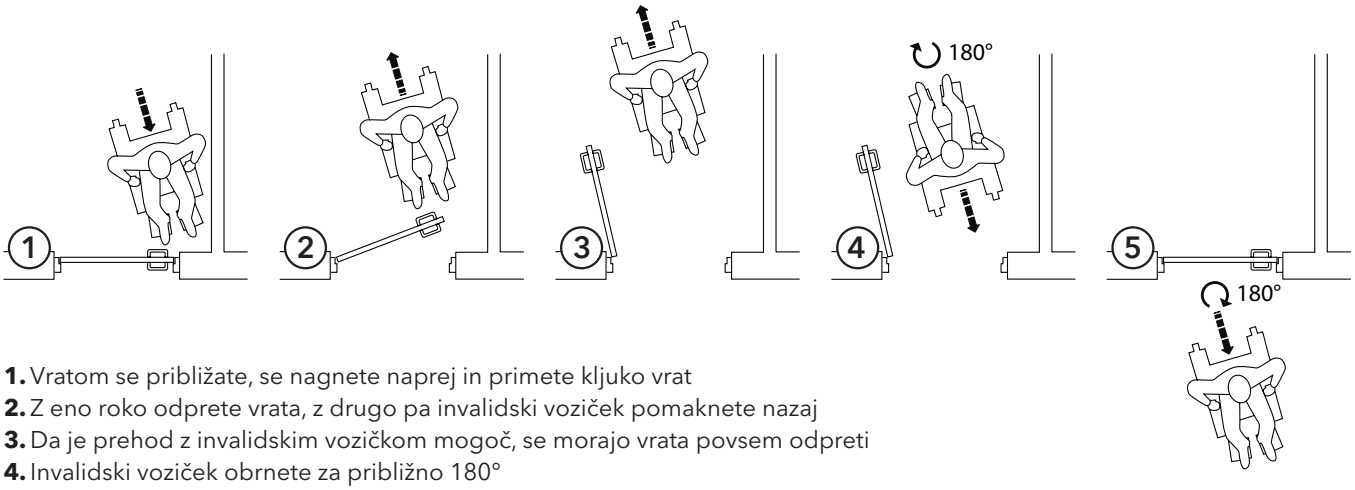

1. Vratom se približate, se nagnete naprej in primete kljuko vrat
2. Z eno roko odprete vrata, z drugo pa invalidski voziček pomaknete nazaj
3. Da je prehod z invalidskim vozičkom mogoč, se morajo vrata povsem odpreti
4. Invalidski voziček obrnete za približno 180°
5. Vzvratno vstopite skozi vrata tako, da z eno roko potiskate, z drugo pa primete kljuko in vrata zaprete. Obrnete se za približno 180°
6. Se oddaljite

DRSNA VRATA

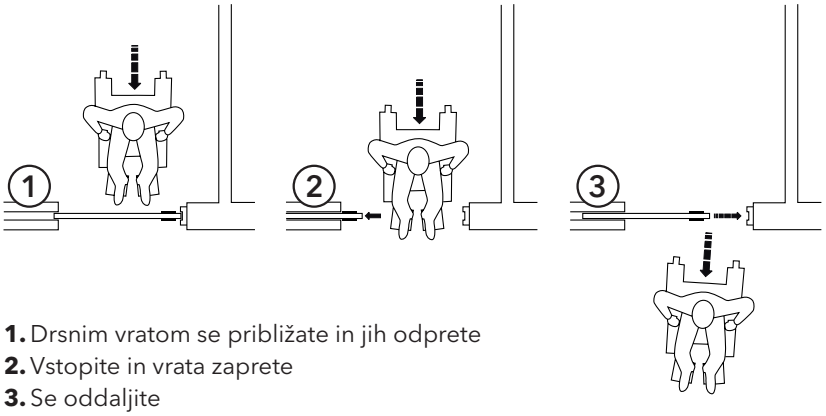

1. Drsnim vratom se približate in jih odprete
2. Vstopite in vrata zaprete
3. Se oddaljite

ECLISSE **ACOUSTIC**

ACOUSTIC KIT

S TIŠINO DO VEČ PROSTORA

ECLISSE oddelek za raziskave in razvoj je razvil ECLISSE ACOUSTIC, to so zvočnoizolirana drsna vrata. Zasnovana za zmanjšanje hrupa med prostori, ECLISSE ACOUSTIC vsebuje vse prednosti zasnovane za zmanjšanje hrupa.

Vsak element je zasnovan tako, da zagotavlja zvočno izolacijo vrat. Ko se vrata zaprejo, se aktivirajo posebna tesnila, ki zagotovijo tesnenje vrat po celem obodu.

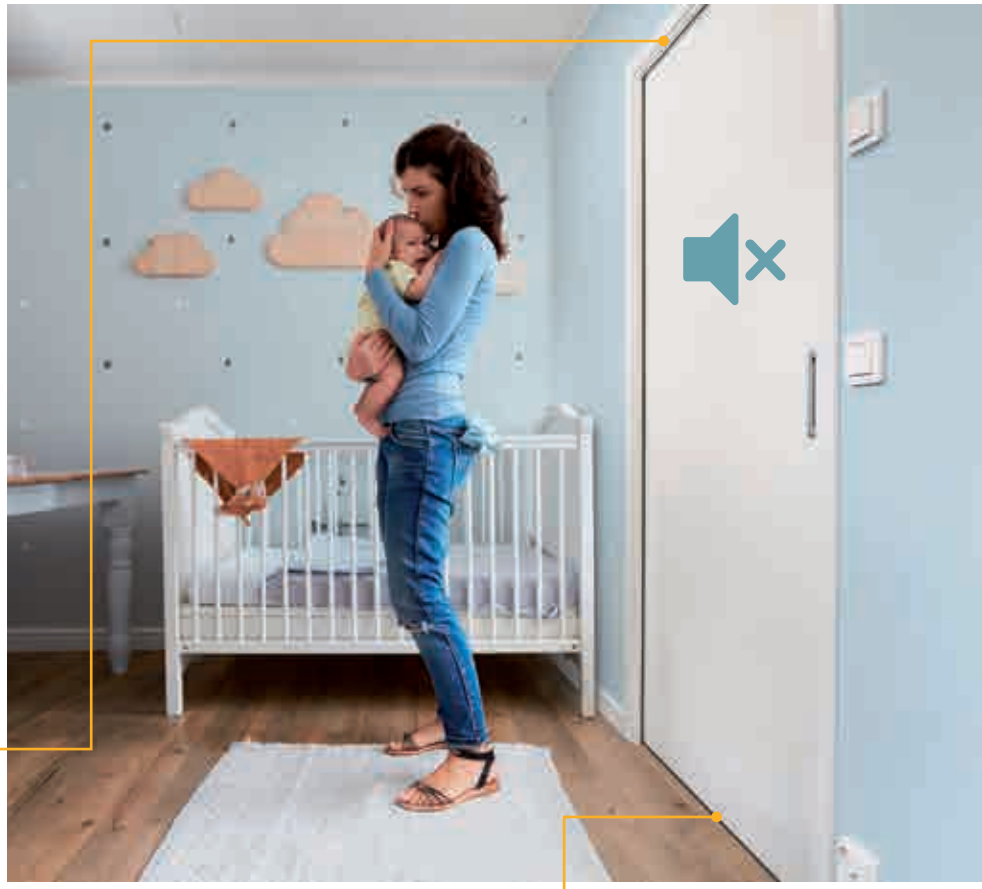

Odprta vrata — Zaprta vrata

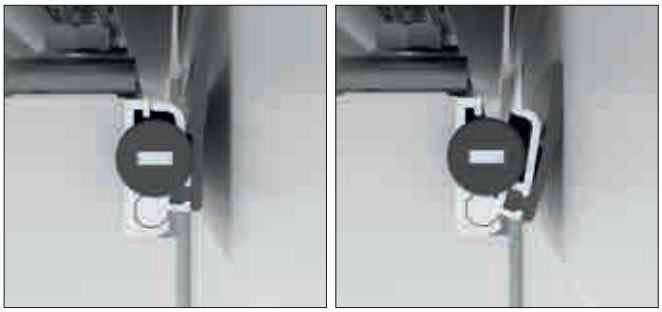

Zgornje tesnilo
Tesnilo je vtopljeno v reskan utor vratnega krila in se aktivira, ko se vrata zaprejo. Visokokakovostni materiali ves čas zagotavljajo enake zvočnoizolativne lastnosti.

Odprta vrata — Zaprta vrata

Spodnje tesnilo
Tesnilo je vtopljeno v reskan utor vratnega krila in se aktivira, ko se vrata zaprejo. Visokokakovostni materiali ves čas zagotavljajo enake zvočnoizolativne lastnosti.

TEHNIČNI PODATKI

Zvočna izolacija (-1; -3)
"Test narejen na pravilno vgrajenem podboju dimenzij 890x2030 mm z zaščitno komoro."

Normativi
UNI EN ISO 10140 - 2. laboratorijska meritev zvočne izolativnosti v stavbah in vgrajenih elementih - 2. del: Meritve zvočne izolativnosti z zrakom.
UNI EN ISO 717 - 1. ocenjevanje zvočne izolativnosti v stavbah in vgrajenih elementih.
1. del: Zvočna izolativnost z zrakom.

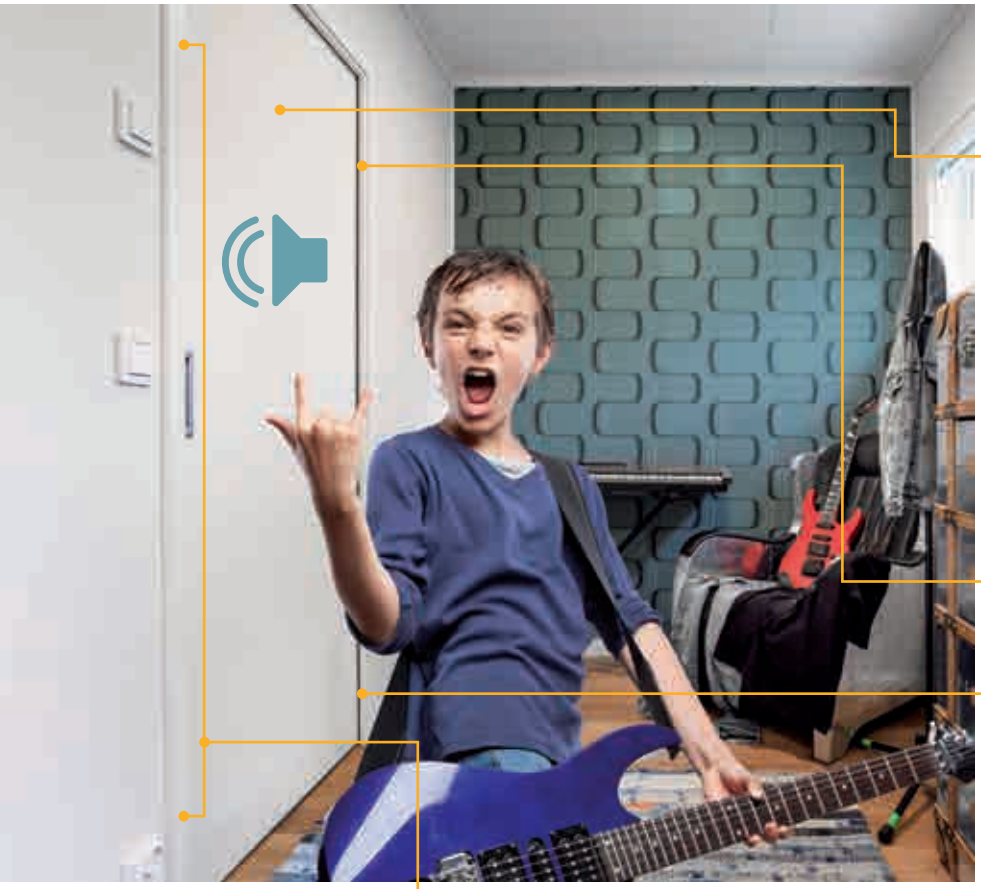

Vratno krilo
Posebna sestava vrat zagotavlja visoko zvočno izolativnost.
Vratno krilo debeline 40 mm, je že standardno pripravljeno za vgradnjo vseh akustičnih komponent.
Vrata so na voljo v tanganiki pripravljena za lakiranje ali lakirana po RAL lestvici.

Lesen podboj in zaključne letve
Lesen podboj že pripravljen za vgradnjo posebnih tesnil za zvočno izolativnost.

Odprta vrata — Zaprta vrata

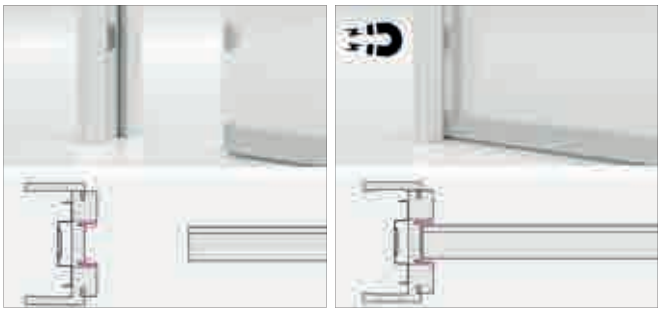

Magneti
Magneti so vgrajeni spredaj po robu krila in vsporedno na vertikalnem delu lesenega podboja.
Le ti zagotavljajo popoln oprijem dveh površin.

Odprta vrata — Zaprta vrata

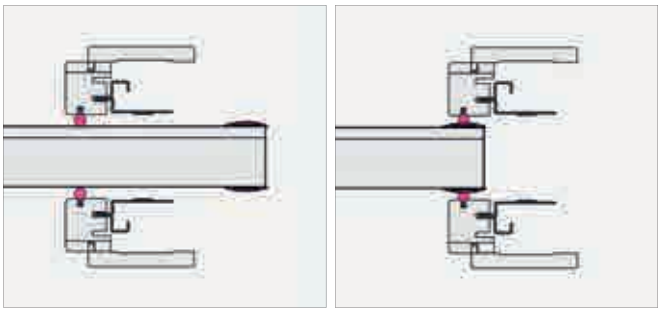

Zvočnoizolativna tesnila
Vgrajena na krilu in podboju, zaprejo vse odprtine med krilom in podbojem.
Tesnila so dobavljiva v črni in beli barvi.

RAZPOLOŽLJIVE VRSTE DIMENZIJE IN DODATKI

Razpoložljive vrste dimenzije
ECLISSE ACOUSTIC je uporaben za modele ECLISSE ENOKRILNA s končno debelino stene 125 in 150 mm, ECLISSE LUCE; za omet in mavčno steno in ECLISSE EWOLUTO, širine od 600 do 1000 mm in višine od 2000 do 2400 mm.

Razpoložljivi dodatki
ECLISSE BIAS® and ECLISSE BIAS® DS.

ECLISSE
SYNTESIS® KOLEKCIJA

ELEMENTI ZA IZGLED BREZ OKVIRJA

1

2

3

4

1. ECLISSE SYNTESIS® LINE
2. ECLISSE SYNTESIS® LINE DVOKRILNA
3. ECLISSE SYNTESIS® LUCE ENOKRILNA
4. ECLISSE SYNTESIS® LUCE DVOKRILNA

ECLISSE
SYNTESIS® KOLEKCIJA

ELEMENTI ZA IZGLED BREZ OKVIRJA

5

6

7

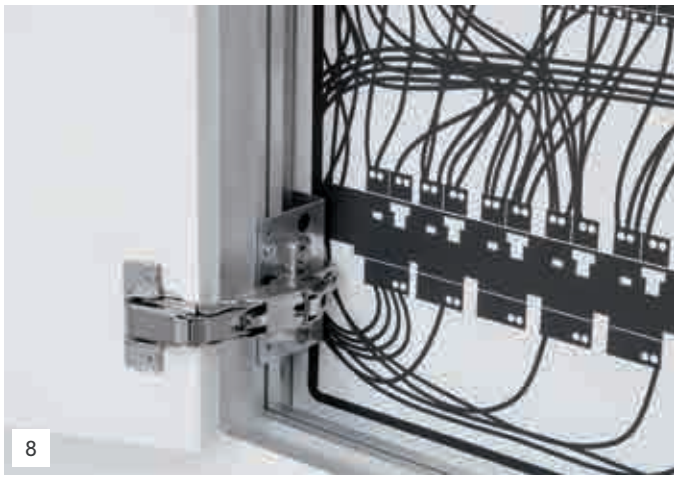
8

9

5. ECLISSE SYNTESIS® LINE BATTENTE
6. ECLISSE SYNTESIS® LINE BATTENTE DVOKRILNA
7. ECLISSE SYNTESIS® BATTENTE STEKLO
8. ECLISSE SYNTESIS® TECH
9. ECLISSE SYNTESIS® ZAKLJUČNE LETVE

ECLISSE
SYNTESIS® KOLEKCIJA

ELEMENTI ZA IZGLED BREZ OKVIRJA

SKRITA DRSNA VRATA

Profili pripravljeni za izdelavo končne stene. Ko je končano, okvir postane del stene, popolnoma skrit.

PATENTIRAN SISTEM S SVETLOBNIM KANALOM

Pri tem ECLISSE patentu lahko vgradite do 10 električnih doz (5 na vsaki strani).

ECLISSE
SYNTESIS® KOLEKCIJA

ELEMENTI ZA IZGLED BREZ OKVIRJA

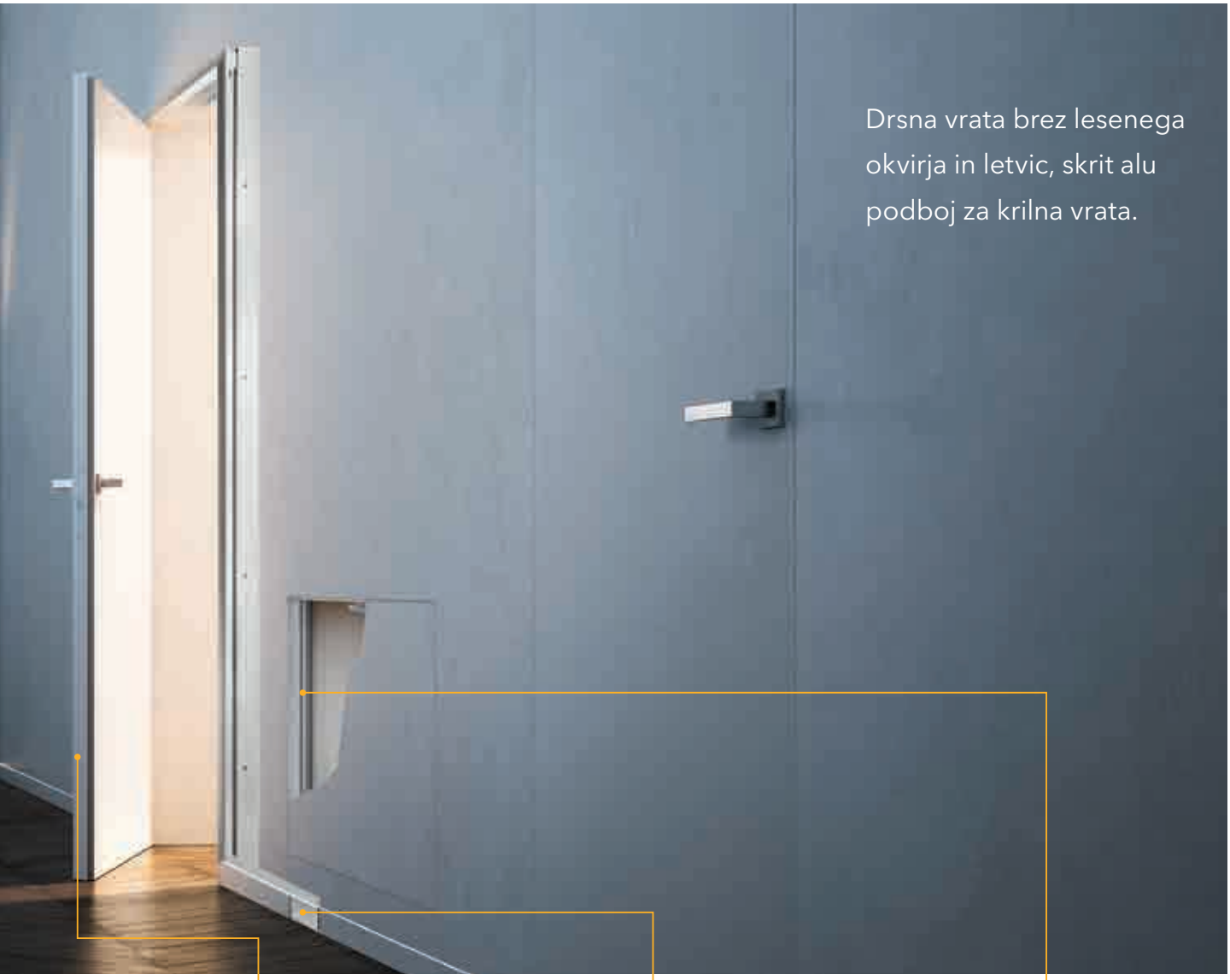

Drsna vrata brez lesenega okvirja in letvic, skrit alu podboj za krilna vrata.

SKRITA KRILNA VRATA

ECLISSE podboji so pripravljeni za barvanje v isti barvi kot stena ali oblečeni zidnimi tapetami. Napenjalna žica je že serijsko vgrajeno za doseganje popolne ravnine s steno.

ZAKLJUČNE LETVE V RAVNINI STENE

ECLISSE ima rešitev za vgradnjo zaključnih letev v ravnini stene. Možnost vgradnje LED trakov.

SKRITI REVIZIJSKI JAŠKI

Električna napeljava, vodovodne cevi, servisni jaški so sedaj lahko skriti in integrirani v steno. Z push&pull ali ključ.

ECLISSE **SYNTESIS® LINE**

PREDNOSTI

Posebna struktura
Oba pokončnika in prečnik sta predpripravljena tako za zidano steno kot mavčnokartonsko steno; to omogoča, da se podboj barva v enaki barvi kot stena.

Zgornje tesnilo
Horizontalno tesnilo je lahko pobarvano v barvi stene, kar zagotavlja popoln estetski rezultat.

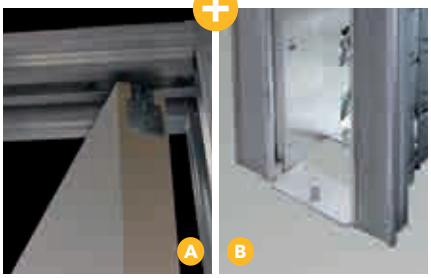

Pokončnik podboja in samonastavljivo talno vodilo (italijanski patent)
Vgradnja krila je enostavnejša zahvaljujoč kombinaciji sistema pokončnika podboja (slika A) in samonastavljivega talnega vodila, ki je pritrjeno na podboj in neodvisno od tal (slika B).

Močnejši kit za spoj dveh podbojev
Zagotavlja ravno linijo zgornjega vodila in s tem boljši spoj vodil s podbojema.

Ojačani pokončniki
Novi ojačani pokončniki so v primerjavi s prejšnjimi za 40 % bolj čvrsti, s čimer je možnost krivljenja zelo minimalna.

Sistem z ojačano strukturo
Ohranja linijo in čvrstost.

ECLISSE SYNTESIS® LINE
PODBOJ OMET

DIMENZIJA PREHODA
A=600÷1300 mm
H=1000÷2700 mm

ECLISSE SYNTESIS® LINE DVOKRILNA
PODBOJ MAVČNA PLOŠČA

DIMENZIJA PREHODA
A=600+600÷1300+1300 mm
H=1000÷2700 mm

ECLISSE **SYNTESIS® LINE**

PODBOJ **OMET**

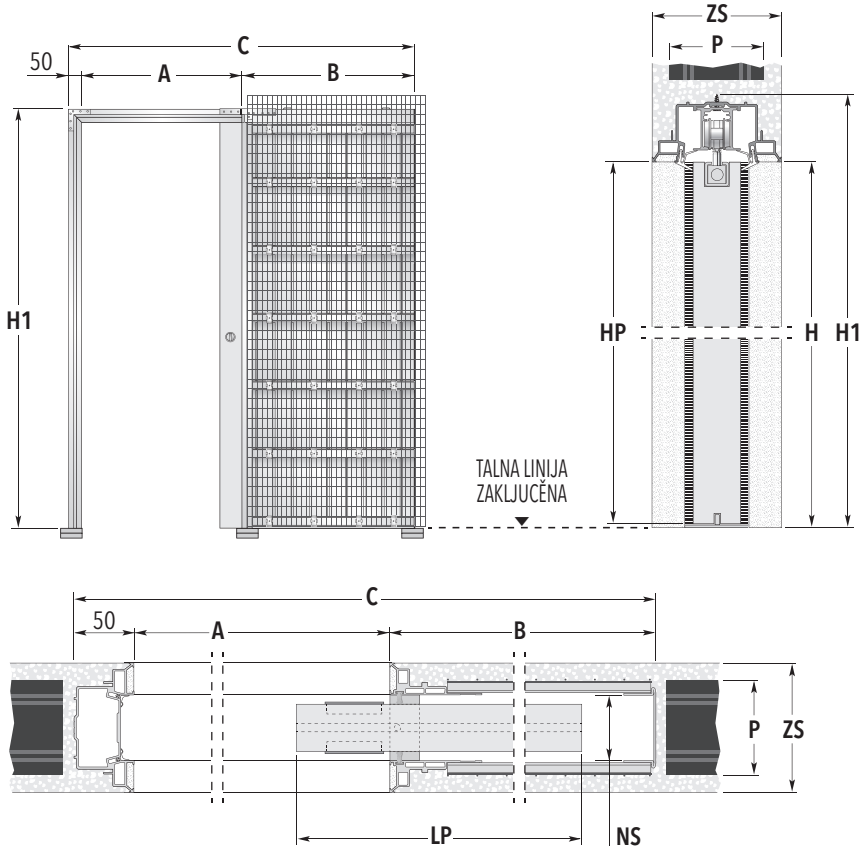

OPOZORILO

Vratno krilo za ECLISSE SYNTESIS® LINE mora imeti predpripravo za nosilce, kot je to prikazano na sliki (predpriprava ni možna za steklena vrata).

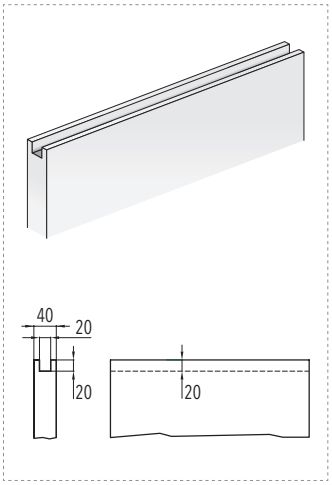

STANDARDNE DIMENZIJE

DIMENZIJA PREHODA		ZUNANJA MERA PODBOJA	VRATNO KRILO*	
A x H	**B**	**C x H1**	**LP**	**HP**
600 x 2000/2100/2400	735	1378 x 2060/2160/2460	615÷635	1992/2092/2392
700 x 2000/2100/2400	835	1578 x 2060/2160/2460	715÷735	1992/2092/2392
800 x 2000/2100/2400	935	1778 x 2060/2160/2460	815÷835	1992/2092/2392
900 x 2000/2100/2400	1035	1978 x 2060/2160/2460	915÷935	1992/2092/2392
1000 x 2000/2100/2400	1135	2178 x 2060/2160/2460	1015÷1035	1992/2092/2392

RAZPOLOŽLJIVE DEBELINE	ZAKLJUČENA STENA= **ZS**	PREČKA= **P**	NOTRANJI SEDEŽ= **NS**
	108	80	54
	125	100	54
	150	120	54

Mere so podane v mm

NESTANDARDNE MERE

Na voljo so tudi podboji različnih širin od 600 mm do 1300 mm in višin od 1000 mm do 2700 mm (vmesne mere v korakih po 50 mm).
Za vmesne mere po širini (npr. A= 650 mm) se mora krilo vrat izdelati po meri.

OPOMBA

- Mera odprtine A se zmanjša za 7 mm.
- Obvezna debelina 125, 150 mm za A nad 1000 mm, ne glede na višino.
- Svetujemo vgradnjo krila vrat debeline največ 40 mm (vključno z morebitnim okvirjem stekla).
- Max teža vrat 100 kg.

✱ Navedene mere se nanašajo na lesena krila vrat.

Zaradi same proizvodnje in varnostnih razlogov, ECLISSE priporoča, da vratno krilo gleda iz podboja za 80 mm.

- Če je potrebno, se zaustavljalec vrat lahko nastavi, da spremenimo prehod A
- Da se vrata popolnoma skrijejo, je potrebno vratno krilo poreskati po celotni dolžini
- Za pritrditev talnega vodila je potrebno imeti prostor dimenzij: 7x15 mm

PRIBOR

- ECLISSE SYNTESIS® ZAKLJUČNE LETVE
- ECLISSE BIAS®
- ECLISSE BIAS® DS
- ZAŠČITNI PROFIL

ECLISSE **SYNTESIS® LINE**

PODBOJ **MAVČNA PLOŠČA**

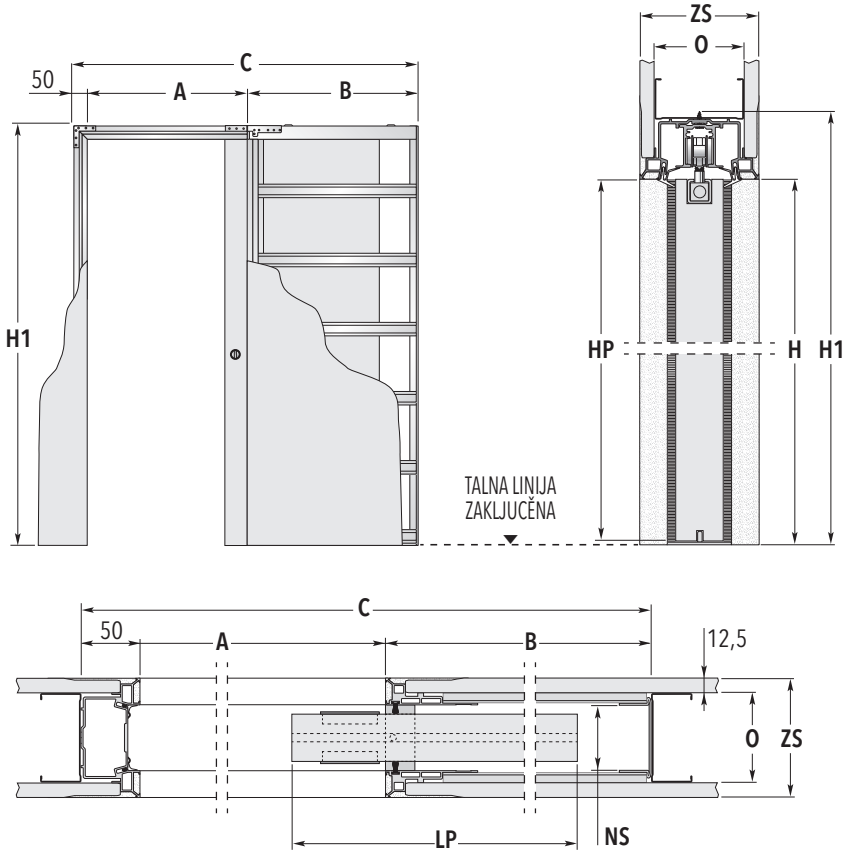

OPOZORILO

Vratno krilo za ECLISSE SYNTESIS® LINE mora imeti predpripravo za nosilce, kot je to prikazano na sliki (predpriprava ni možna za steklena vrata).

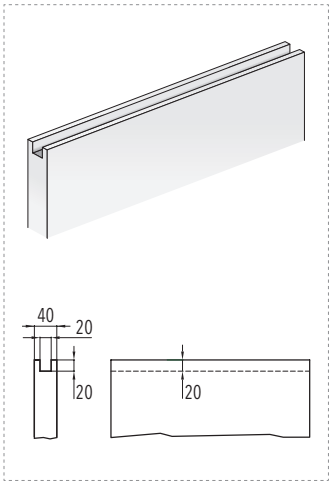

STANDARDNE DIMENZIJE

DIMENZIJA PREHODA		ZUNANJA MERA PODBOJA	VRATNO KRILO*	
L x H	**B**	**C x H1**	**LP**	**HP**
600 x 2000/2100/2400	735	1378 x 2060/2160/2460	615÷635	1992/2092/2392
700 x 2000/2100/2400	835	1578 x 2060/2160/2460	715÷735	1992/2092/2392
800 x 2000/2100/2400	935	1778 x 2060/2160/2460	815÷835	1992/2092/2392
900 x 2000/2100/2400	1035	1978 x 2060/2160/2460	915÷935	1992/2092/2392
1000 x 2000/2100/2400	1135	2178 x 2060/2160/2460	1015÷1035	1992/2092/2392

RAZPOLOŽLJIVE DEBELINE	ZAKLJUČENA STENA= **ZS**	OSNOVA= **O**	NOTRANJI SEDEŽ= **NS**
	100	75 - z eno mavčno ploščo	54
	125	75 - z dvema mavčnima ploščama	54
	150	100 - z dvema mavčnima ploščama	54

Mere so podane v mm

NESTANDARDNE MERE

Na voljo so tudi podboji različnih širin od 600 mm do 1300 mm in višin od 1000 mm do 2700 mm (vmesne mere v korakih po 50 mm).
Za vmesne mere po širini (npr. A= 650 mm) se mora krilo vrat izdelati po meri.

OPOMBA

- Mera odprtine A se zmanjša za 7 mm.
- Obvezna debelina 125, 150 mm za H od 2150 mm dalje; A nad 1000 mm, ne glede na višino
- Svetujemo vgradnjo krila vrat debeline največ 40 mm (vključno z morebitnim okvirjem stekla).
- Max teža vrat 100 kg.

✱ Navedene mere se nanašajo na lesena krila vrat.

Zaradi same proizvodnje in varnostnih razlogov, ECLISSE priporoča, da vratno krilo gleda iz podboja za 80 mm.

- Če je potrebno, se zaustavljalec vrat lahko nastavi, da spremenimo prehod A
- Da se vrata popolnoma skrijejo, je potrebno vratno krilo poreskati po celotni dolžini
- Za pritrditev talnega vodila je potrebno imeti prostor dimenzij: 7x15 mm

PRIBOR

- ECLISSE SYNTESIS® ZAKLJUČNE LETVE
- ECLISSE BIAS®
- ECLISSE BIAS® DS
- ZAŠČITNI PROFIL

ECLISSE **SYNTESIS® LINE DVOKRILNA**

PODBOJ **OMET**

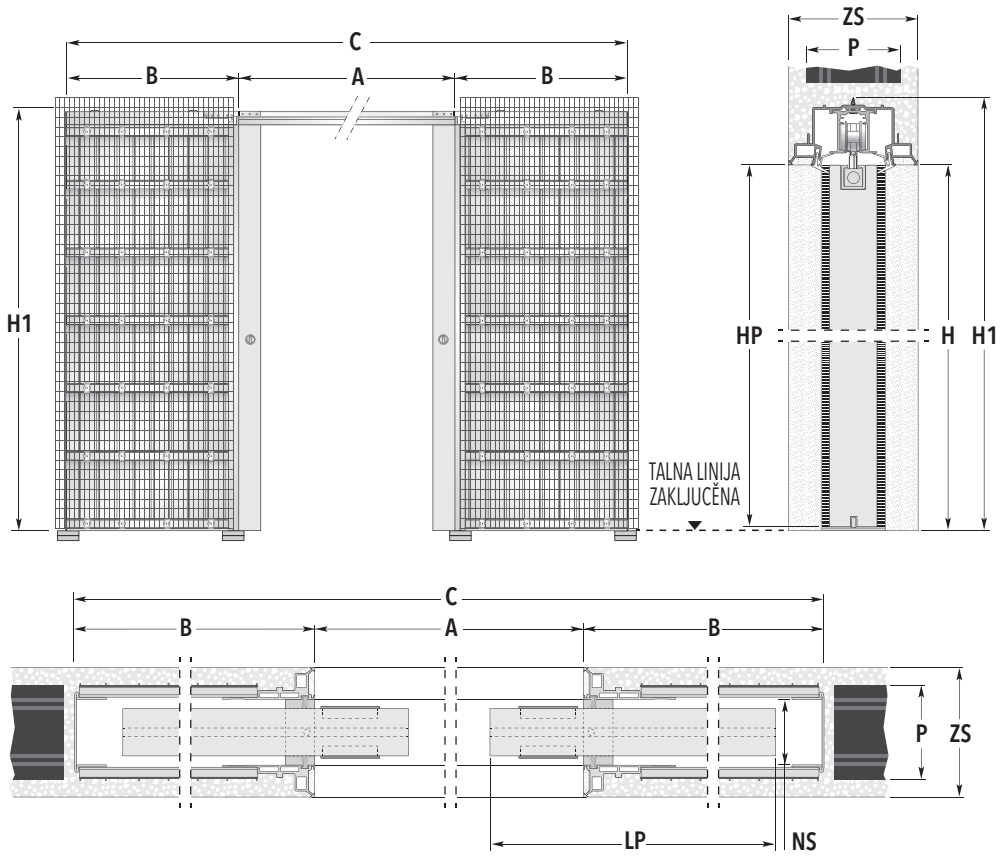

OPOZORILO

Vratno krilo za ECLISSE SYNTESIS® LINE mora imeti predpripravo za nosilce, kot je to prikazano na sliki (predpriprava ni možna za steklena vrata).

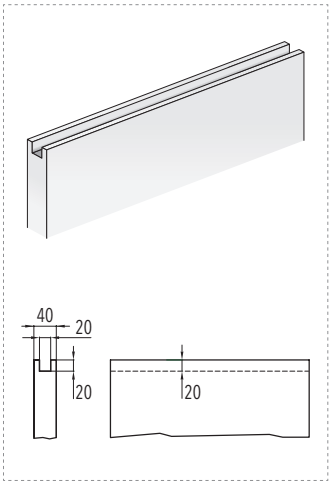

STANDARDNE DIMENZIJE

DIMENZIJA PREHODA		ZUNANJA MERA PODBOJA	VRATNO KRILO*	
A x H	**B**	**C x H1**	**LP**	**HP**
1200 x 2000/2100/2400	735	2656 x 2060/2160/2460	615÷635	1992/2092/2392
1400 x 2000/2100/2400	835	3056 x 2060/2160/2460	715÷735	1992/2092/2392
1600 x 2000/2100/2400	935	3456 x 2060/2160/2460	815÷835	1992/2092/2392
1800 x 2000/2100/2400	1035	3856 x 2060/2160/2460	915÷935	1992/2092/2392
2000 x 2000/2100/2400	1135	4256 x 2060/2160/2460	1015÷1035	1992/2092/2392

RAZPOLOŽLJIVE DEBELINE	ZAKLJUČENA STENA= **ZS**	PREČKA= **P**	NOTRANJI SEDEŽ= **NS**
	108	80	54
	125	100	54
	150	120	54

Mere so podane v mm

NESTANDARDNE MERE

Na voljo so tudi podboji različnih širin od 1200 mm do 2600 mm in višin od 1000 mm do 2700 mm (vmesne mere v korakih po 100 mm v širino in po 50 mm v višino).
Za vmesne mere po širini (npr. A= 1300 mm) se mora krilo vrat izdelati po meri.

OPOMBA

- Mera odprtine A se zmanjša za 14 mm.
- Obvezna debelina 125, 150 mm za A nad 2000 mm, ne glede na višino.
- Svetujemo vgradnjo krila vrat debeline največ 40 mm (vključno z morebitnim okvirjem stekla).
- Max teža vrat 100 kg.

✱ Navedene mere se nanašajo na lesena krila vrat.

Zaradi same proizvodnje in varnostnih razlogov, ECLISSE priporoča, da vratno krilo gleda iz podboja za 80 mm.

- Če je potrebno, se zaustavljalec vrat lahko nastavi, da spremenimo prehod A
- Da se vrata popolnoma skrijejo, je potrebno vratno krilo poreskati po celotni dolžini
- Za pritrditev talnega vodila je potrebno imeti prostor dimenzij: 7x15 mm

PRIBOR

- ECLISSE SYNTESIS® ZAKLJUČNE LETVE
- ECLISSE BIAS®
- ECLISSE BIAS® DS
- ECLISSE SYNTESIS® SINHRONIZACIJA DVOKRILNA
- ZAŠČITNI PROFIL

ECLISSE **SYNTESIS® LINE DVOKRILNA**

PODBOJ **MAVČNA PLOŠČA**

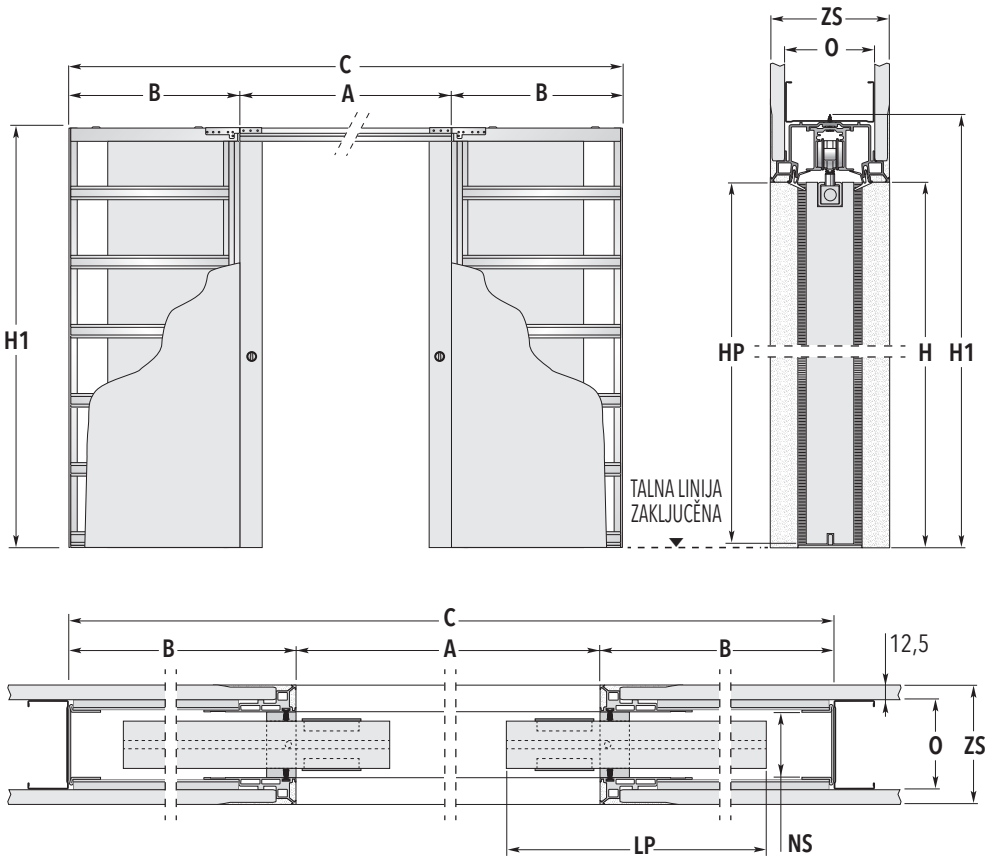

OPOZORILO

Vratno krilo za ECLISSE SYNTESIS® LINE mora imeti predpripravo za nosilce, kot je to prikazano na sliki (predpriprava ni možna za steklena vrata).

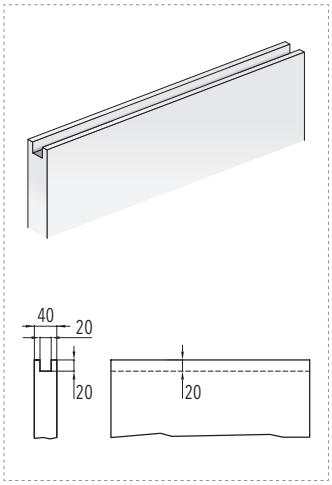

STANDARDNE DIMENZIJE

DIMENZIJA PREHODA	ZUNANJA MERA PODBOJA		VRATNO KRILO*	
L x H	**B**	**C x H1**	**LP**	**HP**
1200 x 2000/2100/2400	735	2656 x 2060/2160/2460	615÷635	1992/2092/2392
1400 x 2000/2100/2400	835	3056 x 2060/2160/2460	715÷735	1992/2092/2392
1600 x 2000/2100/2400	935	3456 x 2060/2160/2460	815÷835	1992/2092/2392
1800 x 2000/2100/2400	1035	3856 x 2060/2160/2460	915÷935	1992/2092/2392
2000 x 2000/2100/2400	1135	4256 x 2060/2160/2460	1015÷1035	1992/2092/2392

RAZPOLOŽLJIVE DEBELINE	ZAKLJUČENA STENA= **ZS**	OSNOVA= **O**	NOTRANJI SEDEŽ= **NS**
	100	75 - z eno mavčno ploščo	54
	125	75 - z dvema mavčnima ploščama	54
	150	100 - z dvema mavčnima ploščama	54

Mere so podane v mm

NESTANDARDNE MERE

Na voljo so tudi podboji različnih širin od 1200 mm do 2600 mm in višin od 1000 mm do 2700 mm (vmesne mere v korakih po 100 mm v širino in po 50 mm v višino).
Za vmesne mere po širini (npr. A= 1300 mm) se mora krilo vrat izdelati po meri.

OPOMBA

- Mera odprtine A se zmanjša za 14 mm.
- Obvezna debelina 125, 150 mm za H od 2150 mm dalje; A nad 2000 mm, ne glede na višino
- Svetujemo vgradnjo krila vrat debeline največ 40 mm (vključno z morebitnim okvirjem stekla).
- Max teža vrat 100 kg.

✱ Navedene mere se nanašajo na lesena krila vrat.

Zaradi same proizvodnje in varnostnih razlogov, ECLISSE priporoča, da vratno krilo gleda iz podboja za 80 mm.

- Če je potrebno, se zaustavljalec vrat lahko nastavi, da spremenimo prehod A
- Da se vrata popolnoma skrijejo, je potrebno vratno krilo poreskati po celotni dolžini
- Za pritrditev talnega vodila je potrebno imeti prostor dimenzij: 7x15 mm

PRIBOR

- ECLISSE SYNTESIS® ZAKLJUČNE LETVE
- ECLISSE BIAS®
- ECLISSE BIAS® DS
- ECLISSE SYNTESIS® SINHRONIZACIJA DVOKRILNA
- ZAŠČITNI PROFIL

ECLISSE **SYNTESIS® LUCE**

PREDNOSTI

Drsna, minimalna in hi-tech.
ECLISSE SYNTESIS® LUCE zajema širok spekter zmogljivosti, ki združuje estetiko in uporabnost: edinstven sistem na trgu, namenjen je doseganju popolne čistoče linije in namestiti različnih vrst električnih naprav, kot so luči, stikala za vklop/izklop ali vtičnice.

Vgrajeni nosilni profili
Konstrukcijske rešitve, kot so vgrajeni nosilni profili (pokončni nosilni profili, zgornji prečni nosilec in nasprotni nosilni profil za ometanje ali kitanje), omogočajo doseganje popolne homogenosti stene, obenem so vrata povsem skrita, obenem pa tehnologija Luce podjetja ECLISSE omogoča pripravo podboja za namestitev svetil.
Glede na potrebe je mogoče uporabiti do 10 električnih doz (5 na eni strani in 5 na drugi strani).

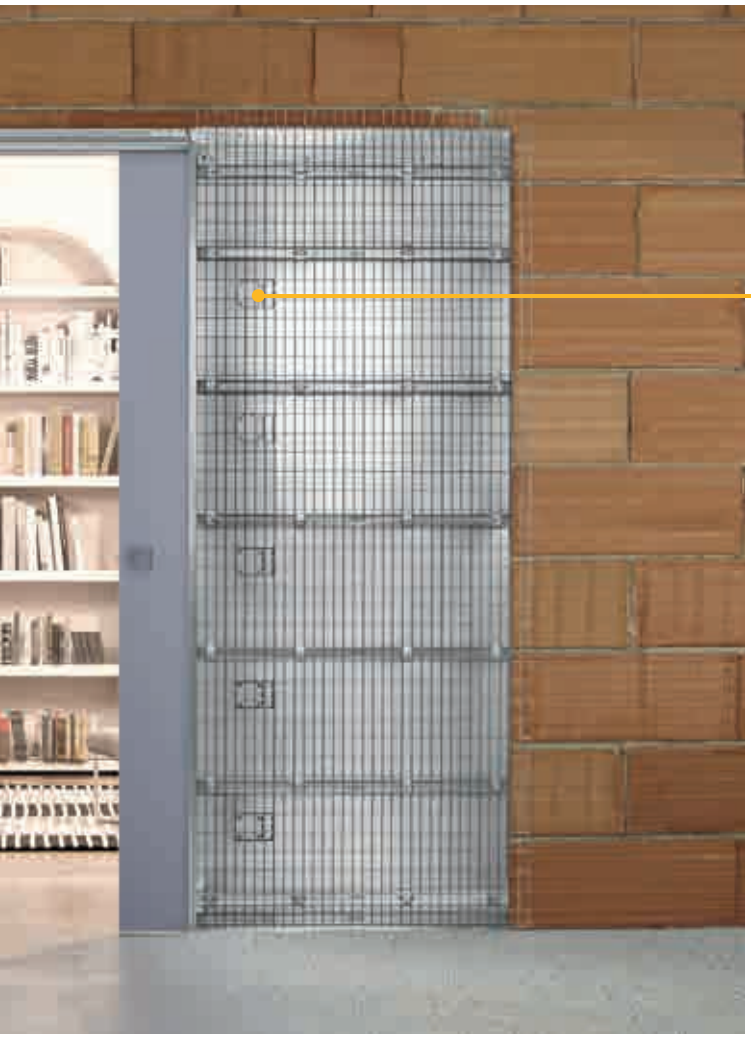

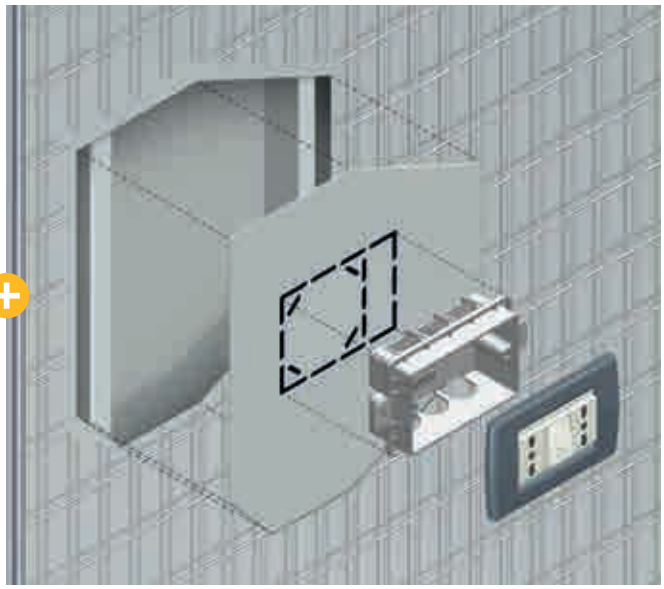

Patentirana tehnologija
Patentirana tehnologija Luce podjetja ECLISSE omogoča vstavljanje napeljave, vtičnic in električnih doz neposredno v steno, v kateri se podboj nahaja, zato je idealen za namestitev svetil neposredno ob odprtini prehoda.

ECLISSE SYNTESIS® LUCE ENOKRILNA
PODBOJ OMET

DIMENZIJA PREHODA
A=600÷1300 mm
H=1000÷2700 mm

ECLISSE SYNTESIS® LUCE DVOKRILNA
PODBOJ MAVČNA PLOŠČA

DIMENZIJA PREHODA
A=600+600÷1300+1300 mm
H=1000÷2700 mm

ECLISSE **SYNTESIS® LUCE ENOKRILNA**

PODBOJ **OMET**

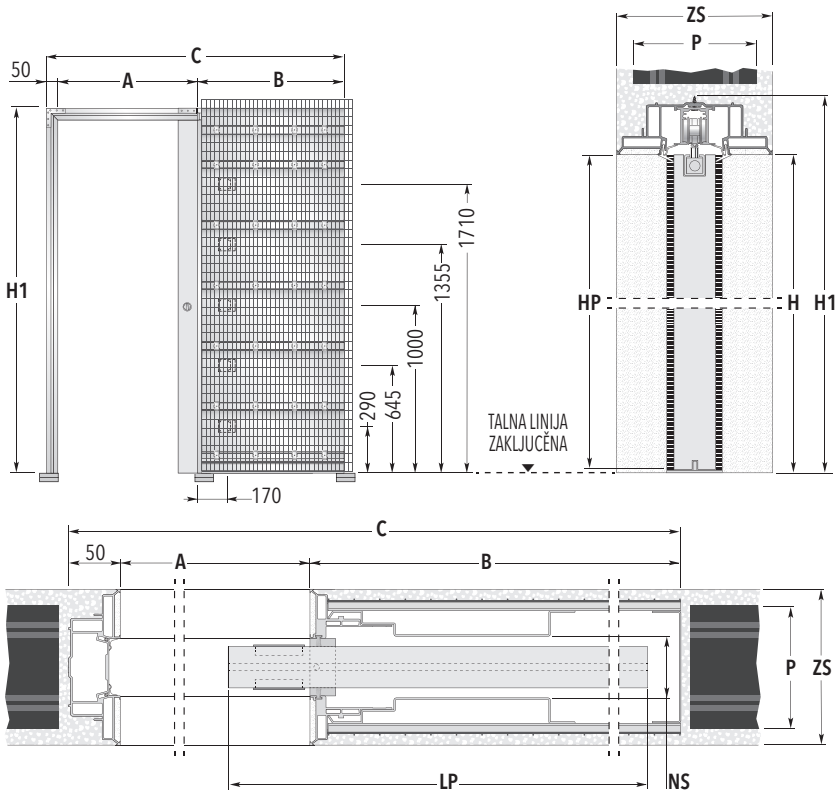

OPOZORILO

Vratno krilo za ECLISSE SYNTESIS® LUCE mora imeti predpripravo za nosilce, kot je to prikazano na sliki (predpriprava ni možna za steklena vrata).

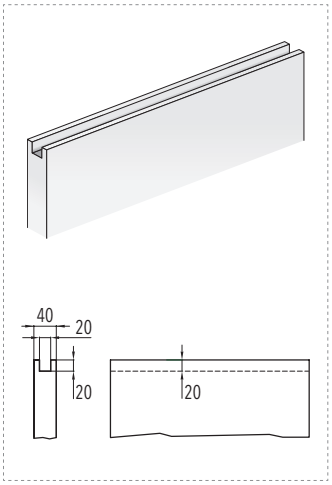

STANDARDNE DIMENZIJE

DIMENZIJA PREHODA		ZUNANJA MERA PODBOJA	VRATNO KRILO*	
A x H	**B**	**C x H1**	**LP**	**HP**
600 x 2000/2100/2400	737	1380 x 2060/2160/2460	615÷635	1992/2092/2392
700 x 2000/2100/2400	837	1580 x 2060/2160/2460	715÷735	1992/2092/2392
800 x 2000/2100/2400	937	1780 x 2060/2160/2460	815÷835	1992/2092/2392
900 x 2000/2100/2400	1037	1980 x 2060/2160/2460	915÷935	1992/2092/2392
1000 x 2000/2100/2400	1137	2180 x 2060/2160/2460	1015÷1035	1992/2092/2392

RAZPOLOŽLJIVE DEBELINE	ZAKLJUČENA STENA= **ZS**	PREČKA= **P**	NOTRANJI SEDEŽ= **NS**
	150	120	54

Mere so podane v mm

NESTANDARDNE MERE

Na voljo so tudi podboji različnih širin od 600 mm do 1300 mm in višin od 1000 mm do 2700 mm (vmesne mere v korakih po 50 mm).
Za vmesne mere po širini (npr. A= 650 mm) se mora krilo vrat izdelati po meri.

OPOMBA

- Mera odprtine A se zmanjša za 7 mm.
- Serijsko prirejen na obeh straneh.
- Možne samo standardne pozicije vgradnje električnih doz.
- Dobavljeni 2 električni dozi.
- Svetujemo vgradnjo krila vrat debeline največ 40 mm (vključno z morebitnim okvirjem stekla).
- Max teža vrat 100 kg.

✱ Navedene mere se nanašajo na lesena krila vrat.

Zaradi same proizvodnje in varnostnih razlogov, ECLISSE priporoča, da vratno krilo gleda iz podboja za 80 mm.

- Če je potrebno, se zaustavljalec vrat lahko nastavi, da spremenimo prehod A
- Da se vrata popolnoma skrijejo, je potrebno vratno krilo poreskati po celotni dolžini
- Za pritrditev talnega vodila je potrebno imeti prostor dimenzij: 7x15 mm

PRIBOR

- ECLISSE SYNTESIS® ZAKLJUČNE LETVE
- ECLISSE BIAS®
- ECLISSE BIAS® DS
- ZAŠČITNI PROFIL

ECLISSE **SYNTESIS® LUCE ENOKRILNA**

PODBOJ **MAVČNA PLOŠČA**

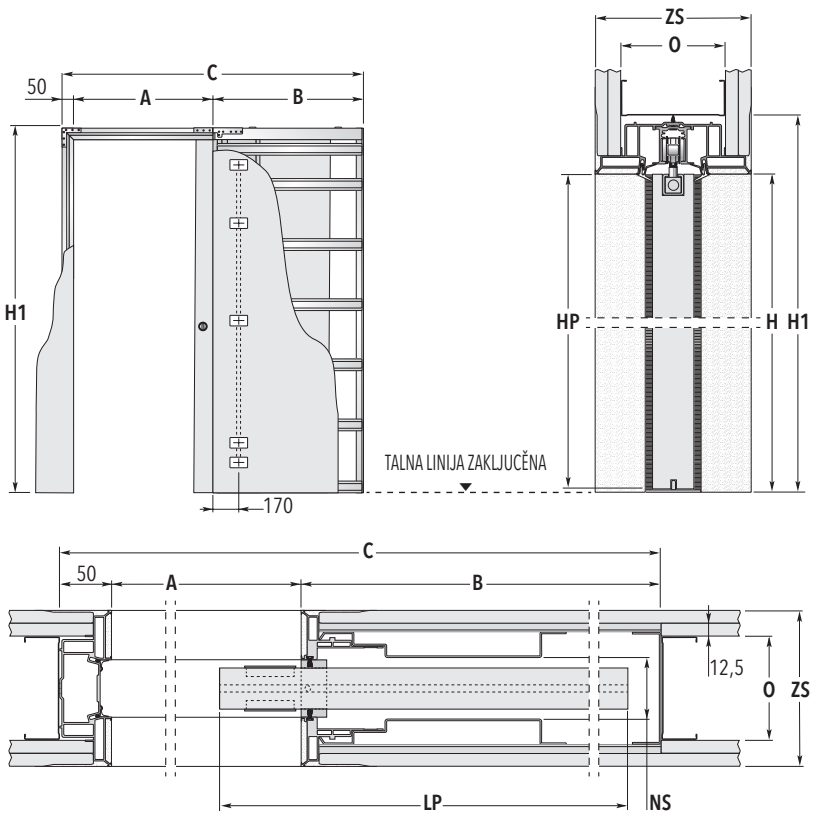

OPOZORILO

Vratno krilo za ECLISSE SYNTESIS® LUCE mora imeti predpripravo za nosilce, kot je to prikazano na sliki (predpriprava ni možna za steklena vrata).

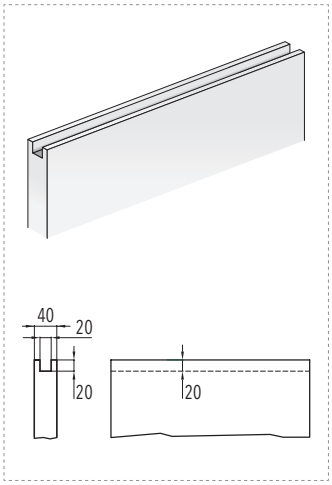

STANDARDNE DIMENZIJE

DIMENZIJA PREHODA		ZUNANJA MERA PODBOJA	VRATNO KRILO*	
L x H	**B**	**C x H1**	**LP**	**HP**
600 x 2000/2100/2400	737	1380 x 2060/2160/2460	615÷635	1992/2092/2392
700 x 2000/2100/2400	837	1580 x 2060/2160/2460	715÷735	1992/2092/2392
800 x 2000/2100/2400	937	1780 x 2060/2160/2460	815÷835	1992/2092/2392
900 x 2000/2100/2400	1037	1980 x 2060/2160/2460	915÷935	1992/2092/2392
1000 x 2000/2100/2400	1137	2180 x 2060/2160/2460	1015÷1035	1992/2092/2392

RAZPOLOŽLJIVE DEBELINE	ZAKLJUČENA STENA= **ZS**	OSNOVA= **O**	NOTRANJI SEDEŽ= **NS**
	150	S=100 mm z dvema mavčnima ploščama, toda samo enojna obloga na podboju na vsaki strani.	54

Mere so podane v mm

NESTANDARDNE MERE

Na voljo so tudi podboji različnih širin od 600 mm do 1300 mm in višin od 1000 mm do 2700 mm (vmesne mere v korakih po 50 mm).
Za vmesne mere po širini (npr. A= 650 mm) se mora krilo vrat izdelati po meri.

OPOMBA

- Mera odprtine A se zmanjša za 7 mm.
- Serijsko prirejen na obeh straneh.
- Dobavljeni 2 električni dozi.
- Svetujemo vgradnjo krila vrat debeline največ 40 mm (vključno z morebitnim okvirjem stekla).
- Max teža vrat 100 kg.

✱ Navedene mere se nanašajo na lesena krila vrat.

Zaradi same proizvodnje in varnostnih razlogov, ECLISSE priporoča, da vratno krilo gleda iz podboja za 80 mm.

- Če je potrebno, se zaustavljalec vrat lahko nastavi, da spremenimo prehod A
- Da se vrata popolnoma skrijejo, je potrebno vratno krilo poreskati po celotni dolžini
- Za pritrditev talnega vodila je potrebno imeti prostor dimenzij: 7x15 mm

PRIBOR

- ECLISSE SYNTESIS® ZAKLJUČNE LETVE
- ECLISSE BIAS®
- ECLISSE BIAS® DS
- ZAŠČITNI PROFIL

ECLISSE **SYNTESIS® LUCE DVOKRILNA**

PODBOJ **OMET**

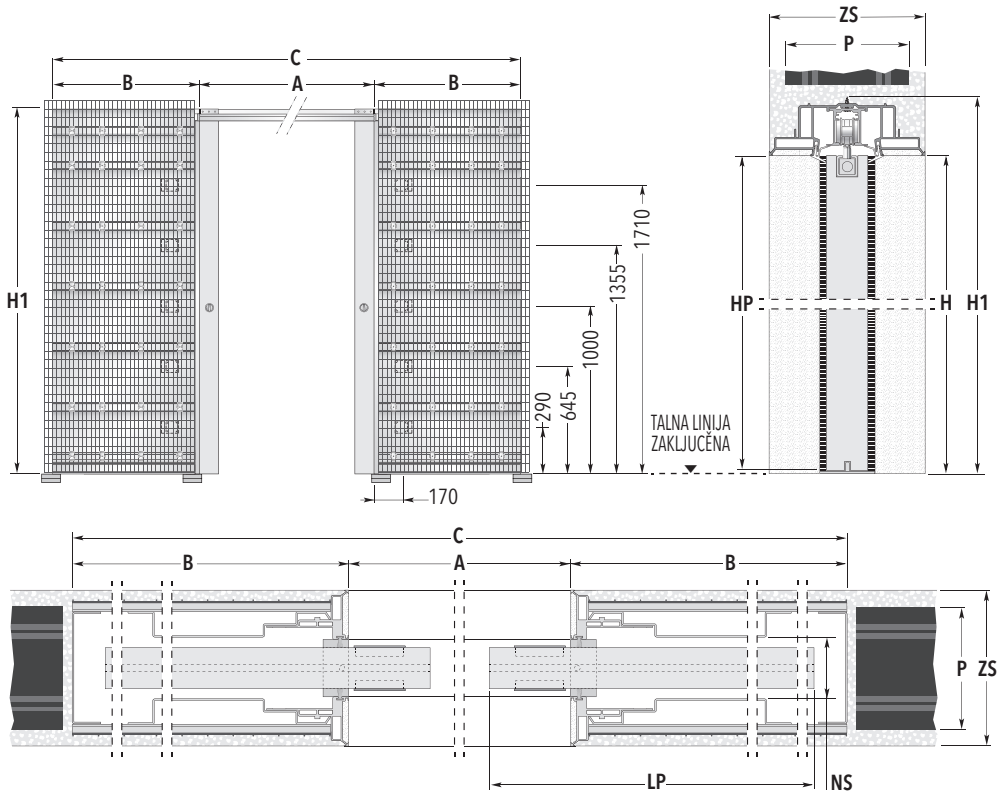

OPOZORILO

Vratno krilo za ECLISSE SYNTESIS® LUCE mora imeti predpripravo za nosilce, kot je to prikazano na sliki (predpriprava ni možna za steklena vrata).

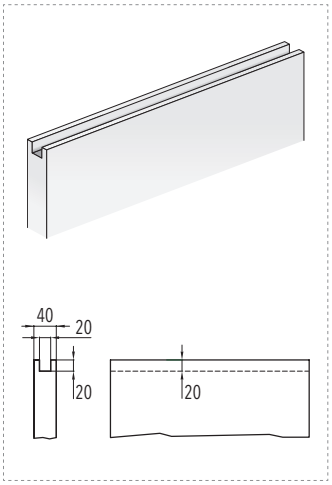

STANDARDNE DIMENZIJE

DIMENZIJA PREHODA		ZUNANJA MERA PODBOJA	VRATNO KRILO*	
A x H	**B**	**C x H1**	**LP**	**HP**
1200 x 2000/2100/2400	737	2660 x 2060/2160/2460	615÷635	1992/2092/2392
1400 x 2000/2100/2400	837	3060 x 2060/2160/2460	715÷735	1992/2092/2392
1600 x 2000/2100/2400	937	3460 x 2060/2160/2460	815÷835	1992/2092/2392
1800 x 2000/2100/2400	1037	3860 x 2060/2160/2460	915÷935	1992/2092/2392
2000 x 2000/2100/2400	1137	4260 x 2060/2160/2460	1015÷1035	1992/2092/2392

RAZPOLOŽLJIVE DEBELINE	ZAKLJUČENA STENA= **ZS**	PREČKA= **P**	NOTRANJI SEDEŽ= **NS**
	150	120	54

Mere so podane v mm

NESTANDARDNE MERE

Na voljo so tudi podboji različnih širin od 1200 mm do 2600 mm in višin od 1000 mm do 2700 mm (vmesne mere v korakih po 100 mm v širino in po 50 mm v višino).
Za vmesne mere po širini (npr. A= 1300 mm) se mora krilo vrat izdelati po meri.

OPOMBA

- Mera odprtine A se zmanjša za 14 mm.
- Serijsko prirejen na obeh straneh in na obeh zabojnikih.
- Možne samo standardne pozicije vgradnje električnih doz.
- Dobavljeni 2 električni dozi.
- Svetujemo vgradnjo krila vrat debeline največ 40 mm (vključno z morebitnim okvirjem stekla).
- Max teža vrat 100 kg.

✱ Navedene mere se nanašajo na lesena krila vrat.

Zaradi same proizvodnje in varnostnih razlogov, ECLISSE priporoča, da vratno krilo gleda iz podboja za 80 mm.

- Če je potrebno, se zaustavljalec vrat lahko nastavi, da spremenimo prehod A
- Da se vrata popolnoma skrijejo, je potrebno vratno krilo poreskati po celotni dolžini
- Za pritrditev talnega vodila je potrebno imeti prostor dimenzij: 7x15 mm

PRIBOR

- ECLISSE SYNTESIS® ZAKLJUČNE LETVE
- ECLISSE BIAS®
- ECLISSE BIAS® DS
- ECLISSE SYNTESIS® SINHRONIZACIJA DVOKRILNA
- ZAŠČITNI PROFIL

ECLISSE **SYNTESIS® LUCE DVOKRILNA**

PODBOJ **MAVČNA PLOŠČA**

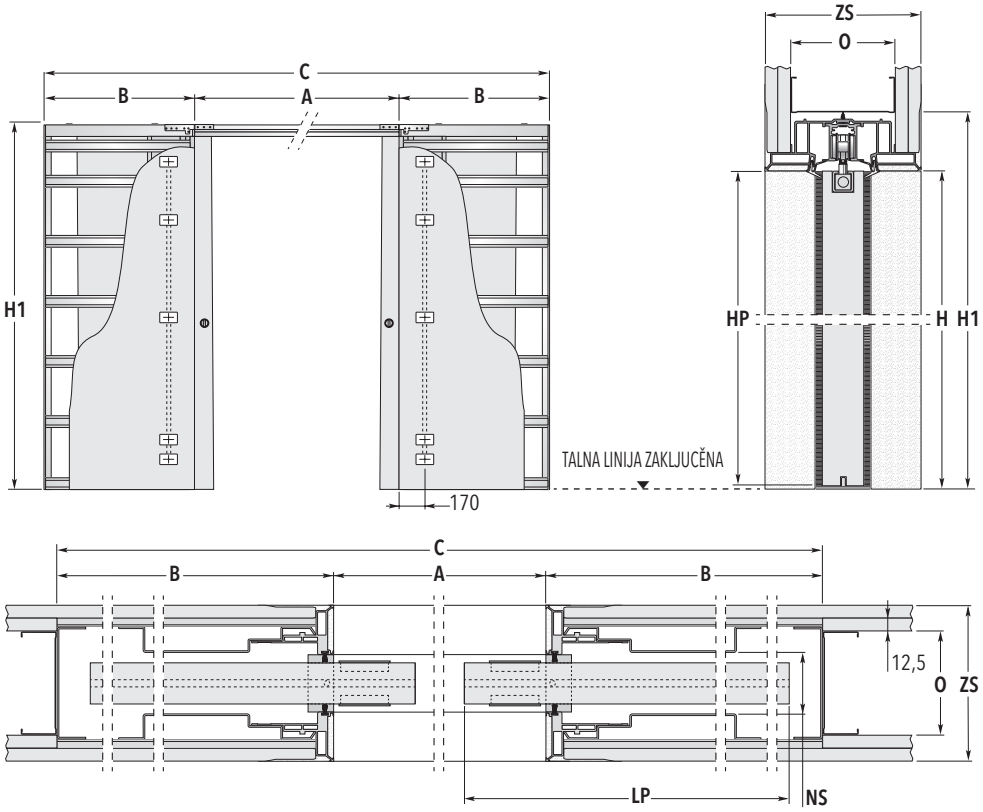

OPOZORILO

Vratno krilo za ECLISSE SYNTESIS® LUCE mora imeti predpripravo za nosilce, kot je to prikazano na sliki (predpriprava ni možna za steklena vrata).

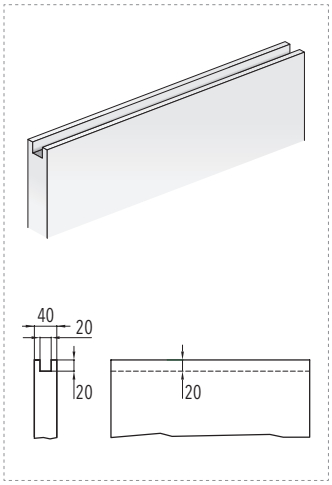

STANDARDNE DIMENZIJE

DIMENZIJA PREHODA	ZUNANJA MERA PODBOJA		VRATNO KRILO*	
L x H	**B**	**C x H1**	**LP**	**HP**
1200 x 2000/2100/2400	737	2660 x 2060/2160/2460	615÷635	1992/2092/2392
1400 x 2000/2100/2400	837	3060 x 2060/2160/2460	715÷735	1992/2092/2392
1600 x 2000/2100/2400	937	3460 x 2060/2160/2460	815÷835	1992/2092/2392
1800 x 2000/2100/2400	1037	3860 x 2060/2160/2460	915÷935	1992/2092/2392
2000 x 2000/2100/2400	1137	4260 x 2060/2160/2460	1015÷1035	1992/2092/2392

RAZPOLOŽLJIVE DEBELINE	ZAKLJUČENA STENA= **ZS**	OSNOVA= **O**	NOTRANJI SEDEŽ= **NS**
	150	S=100 mm z dvema mavčnima ploščama, toda samo enojna obloga na podboju na vsaki strani.	54

Mere so podane v mm

NESTANDARDNE MERE

Na voljo so tudi podboji različnih širin od 1200 mm do 2600 mm in višin od 1000 mm do 2700 mm (vmesne mere v korakih po 100 mm v širino in po 50 mm v višino).
Za vmesne mere po širini (npr. A= 1300 mm) se mora krilo vrat izdelati po meri.

OPOMBA

- Mera odprtine A se zmanjša za 14 mm.
- Serijsko prirejen na obeh straneh in na obeh zabojnikih.
- Dobavljeni 2 električni dozi.
- Svetujemo vgradnjo krila vrat debeline največ 40 mm (vključno z morebitnim okvirjem stekla).
- Max teža vrat 100 kg.

✱ Navedene mere se nanašajo na lesena krila vrat.

Zaradi same proizvodnje in varnostnih razlogov, ECLISSE priporoča, da vratno krilo gleda iz podboja za 80 mm.

- Če je potrebno, se zaustavljalec vrat lahko nastavi, da spremenimo prehod A
- Da se vrata popolnoma skrijejo, je potrebno vratno krilo poreskati po celotni dolžini
- Za pritrditev talnega vodila je potrebno imeti prostor dimenzij: 7x15 mm

PRIBOR

- ECLISSE SYNTESIS® ZAKLJUČNE LETVE
- ECLISSE BIAS®
- ECLISSE BIAS® DS
- ECLISSE SYNTESIS® SINHRONIZACIJA DVOKRILNA
- ZAŠČITNI PROFIL

ECLISSE **SYNTESIS® LINE BATTENTE**

PREDNOSTI

Dolgo zdržljivo
Aluminijsko ogrodje je najprej izpostavljeno postopku fosfatiranja proti oksidaciji, nato dodelano s premazom za večje oprijemanje pleska.

6 nastavljivih skob
Skobe nastavimo lahko v višino in se lahko pritrdijo na zazidano steno.

Vagris100
Je prisotna za enostavnejše ugotavljanje vagrisa "0", za polagalca.

Blagovna znamka
Ogrodje spoznamo po njegovi blagovni znamki.

- Ogrodje UNICO, bodisi za mavčne-kartonaste stene in stene z ometom.
- Distančniki v OSB-3 (debeline 25 mm) standardno predvideni, zagotavljajo popolno oblikovanje in namestitev (glej točko 7)
- Dobavljeno s plastično folijo, ki ga ščiti pred umazanijo in praskami.
- Bar koda za identifikacijo izdelka
- Tesnila, ki se uporabljajo za ogrodje in ne za vrata. So zelo stabilna, enostavna namestitev, mehka in estetsko priljubljena.
- Pokrivala za tečaje za zaščito tečajev pred ometom (model na vleko).

ECLISSE SYNTESIS® LINE BATTENTE

DIMENZIJA PREHODA
L=600÷1000 mm
H=1650÷2700 mm

ECLISSE SYNTESIS® LINE BATTENTE DVOKRILNA

DIMENZIJA PREHODA
L=1200÷2000 mm
H=1650÷2700 mm

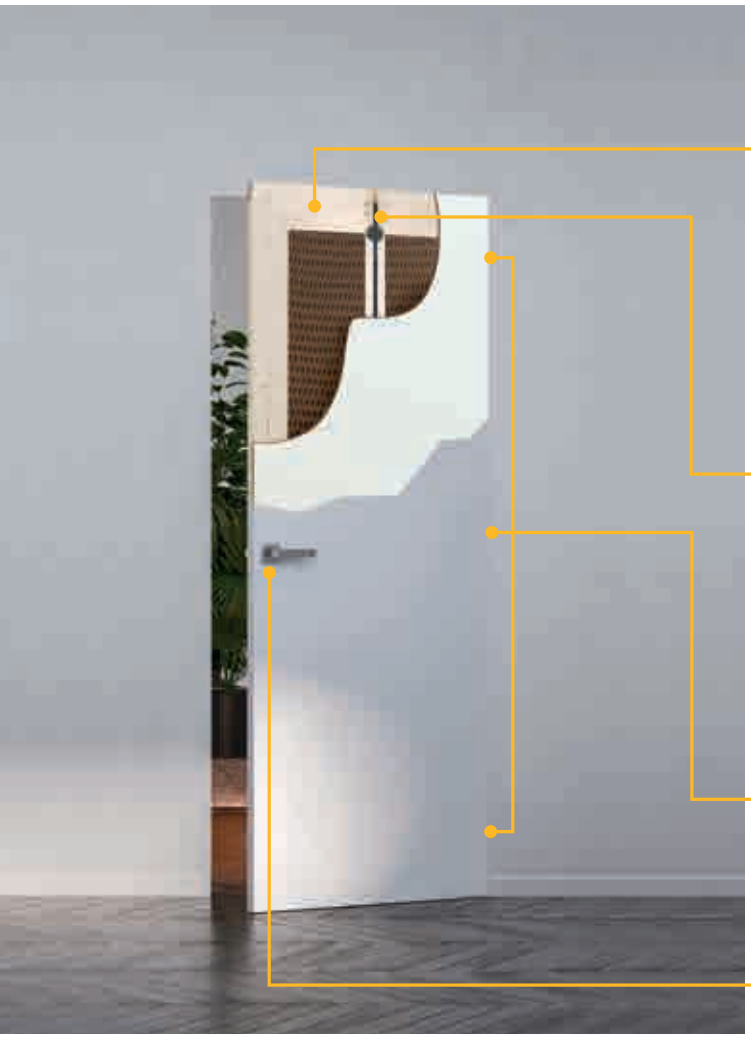

Vrata
Primer prevleka za izboljšano barvanje ali lakiranje (mat ali sijaj) – votlo jedro z dvojnim lesenim okvirjem za boljšo stabilnost.

Napenjalnik
Posebna naprava, ki jo lahko v vsakem trenutku nastavite in ohranite vrata pod napetostjo ter tako zagotovite popolno poravnanost vrat s steno.

Tečaji Vrat
3 nastavljivi tečaji na 3 oseh (višina, širina, globina) za popolno umerjanje robne svetlobe.

Opomba: če je teža vratnega krila večja kot 50 kg (najvišje 65 kg), je potrebno vgraditi 4 tečaje.

- ECLISSE blagovna znamka
- Temeljni premaz, za izboljšan oprijem barvanja ali lakiranja (mat ali sijaj)
- Debelina 45 mm
- Dvojna lesena struktura zagotavlja čvrstost
- Robni trak po celem obodu
- Napenjalna žica (kot standard od H 2000 mm naprej)
- Vratno krilo standard s pripravo za vtopni ročaj; na zahtevo možna predpriprava za ključavnico

Magnetna ključavnica
Moderne in minimalne oblike, brez izstopanja, zagotavlja izjemno tiho zapiranje.

Eksentrični prijemnik
- Minimalistične oblike, brez izstopanja.
- Ekscenter: omogoča odpravo manjših nepopolnosti vgradnje in zagotavlja popolno zapiranje vrat.

Opomba: serijska različica brez ključavnice ali z zapiranjem na ključ. Na zahtevo z zatičem.

ECLISSE **SYNTESIS® LINE BATTENTE**

PREDNOSTI

TIPOLOGIJE: VRSTA ODPIRANJA - ECLISSE SYNTESIS® LINE BATTENTE

VRATA NA POTISK

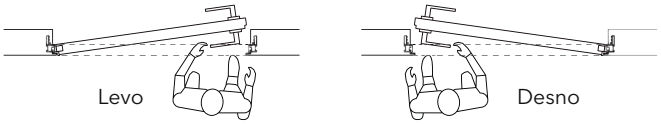

VRATA NA VLEKO

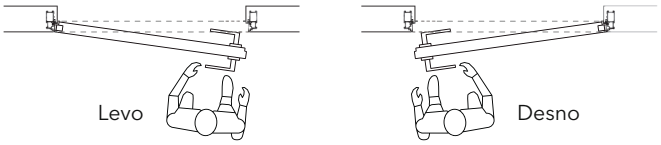

TIPOLOGIJE: Z ALI BREZ PREČNEGA NOSILCA

Posebnost linije ECLISSE SYNTESIS® LINE BATTENTE (krilna) je tudi to, da vrata lahko postavite do samega stropa z ali brez prečnega nosilca, če si želite večje skladnosti med vrati, steno in stropom.

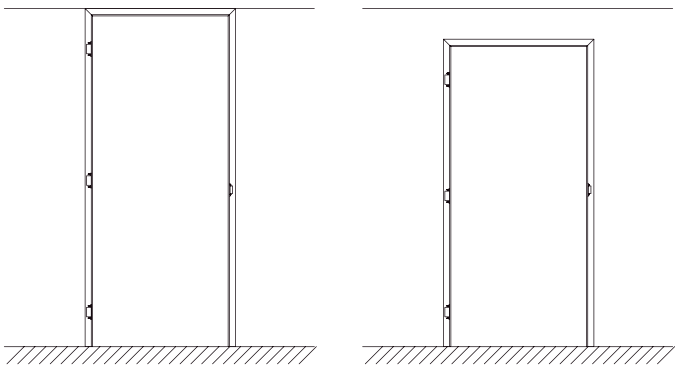

S prečnim nosilcem

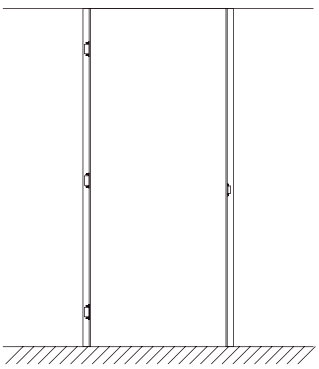

Brez prečnega nosilca

ECLISSE **SYNTESIS® LINE BATTENTE DVOKRILNA**

PREDNOSTI

TIPOLOGIJE: VRSTA ODPIRANJA – ECLISSE SYNTESIS® LINE BATTENTE DVOKRILNA

KRILO NA POTISK LEVO – DESNO KRILO FIXNO

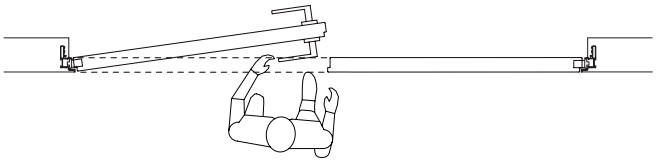

KRILO NA VLEKO LEVO – DESNO KRILO FIXNO

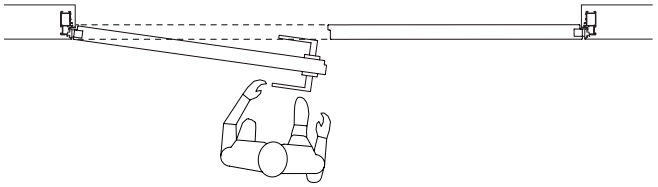

KRILO NA POTISK DESNO – LEVO KRILO FIXNO

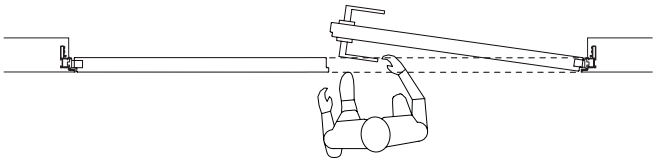

KRILO NA VLEKO DESNO – LEVO KRILO FIKSNO

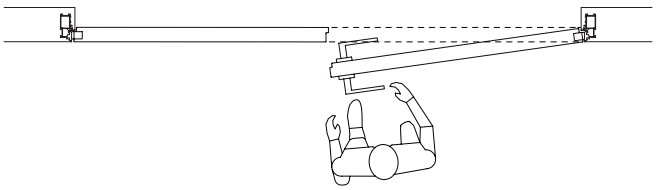

VERZIJA: Z ALI BREZ PREČKE

Dvokrilna ECLISSE SYNTESIS® LINE krilna samo z prečko.
ECLISSE SYNTESIS® LINE dvokrilna s priporo in prijemnikom (že dobavljeno).

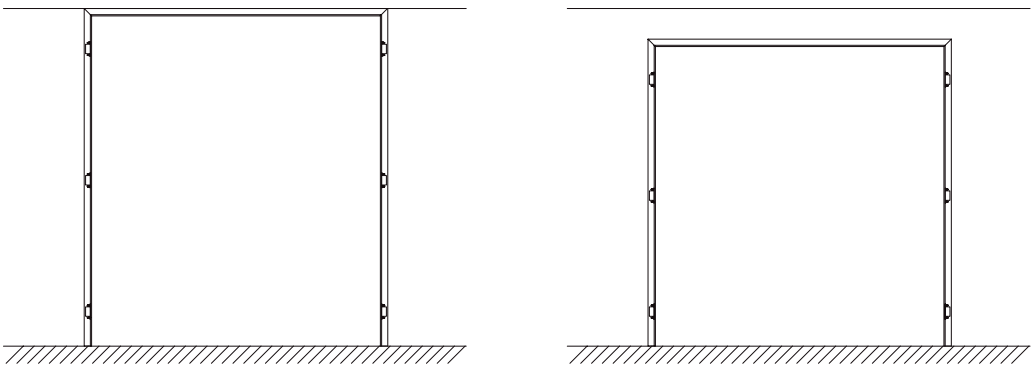

S prečnim nosilcem

ECLISSE **SYNTESIS® LINE BATTENTE**

PRIBOR

NAČIN DOBAVE

KOMPLET

Komplet vključuje ogrodje, vrata in železnino

POSAMEZNI ELEMENTI

KIT

Tesnilo, v dolžini 6,6 m, ki jo odrežemo po meri.

Ključavnica

Ekscentrična prijemka

Pokrovi za tečaje

Tečaji

Vrečka z vijaki

ZAPIRALO VRAT

Nevidno iz zunanje strani, zapiralo vrat možno v štirih izvedbah: z zaustavljanjem, brez zaustavljanja, desno, levo. Aplikacija zapirala vrat zahteva dodaten postopek pri izdelavi okvirja in krila, zato mora biti specificirano ob naročilu.

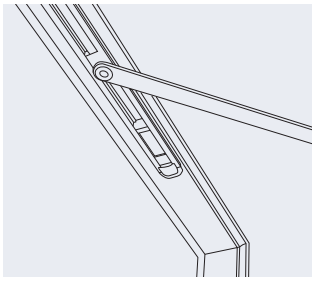

Pogled od spodaj
Detajl roke pritrjene na okvir zgoraj.

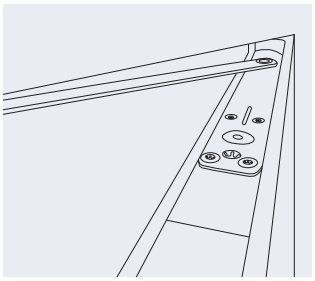

Pogled od zgoraj
Detajl zapirala vrat vtopljen v krilo.

ECLISSE **SYNTESIS® LINE BATTENTE**

ODPIRANJE

VRATA NA POTISK | **VRATA NA VLEKO**

Okvir na steni z ometom

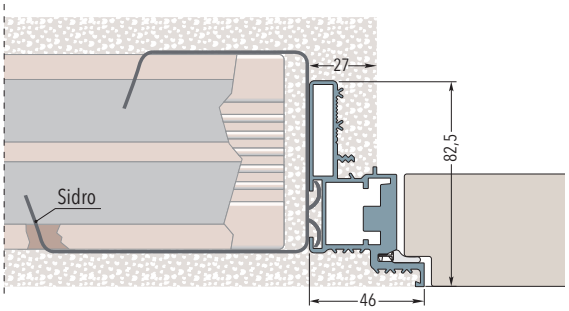

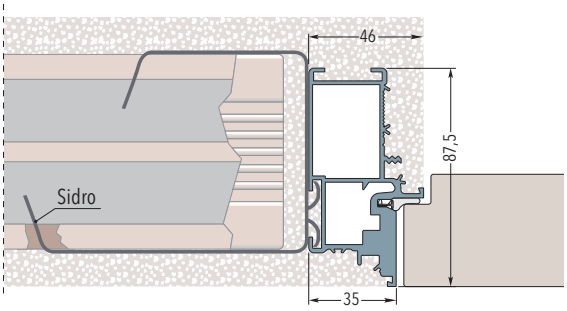

Ogrodje na mavčno-kartonasti steni z eno ploščo - Debelina končno dodelane stene 100 mm

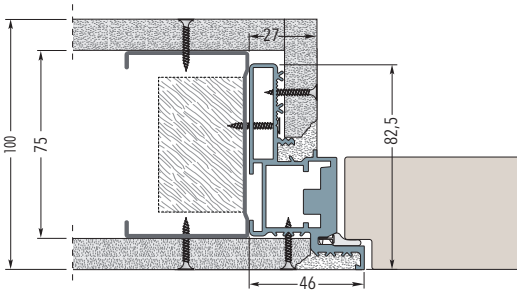

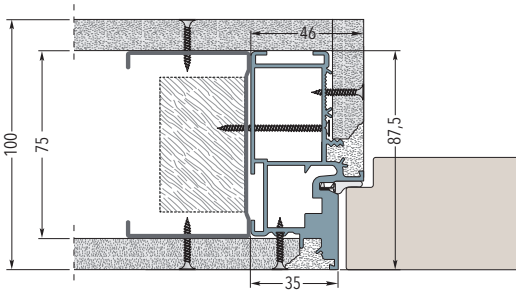

Ogrodje na mavčno-kartonasti steni z dvema ploščama - Debelina končno dodelane stene 100 mm

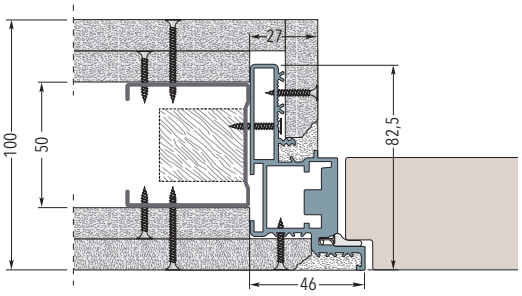

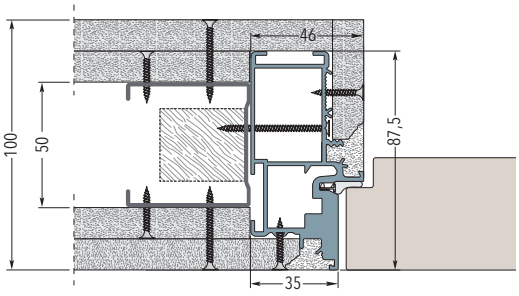

Ogrodje na mavčno-kartonasti steni z dvema ploščama - Debelina končno dodelane stene 125/150 mm

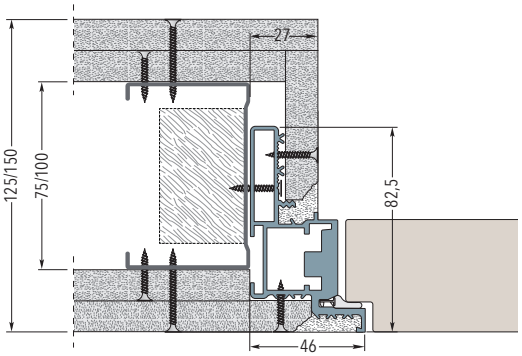

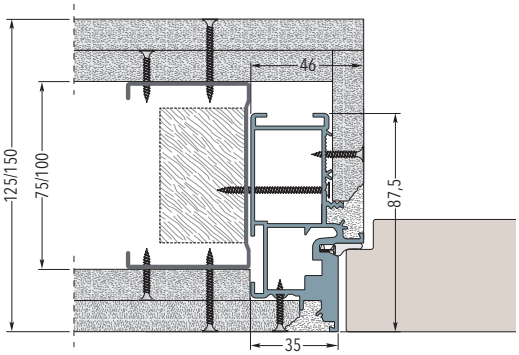

Okvir se pritrdi tako na steno z ometom kot gips steno. V steno z ometom se pritrdi in zabetonira 6 sider v vnaprej pripravljene posebne odprtine. Za gips steno se pritrjuje na podkonstrukcijo skozi obstoječe odprtine.

ECLISSE **SYNTESIS® LINE BATTENTE**

DIMENZIJE

NA POTISK - Z ALI BREZ PREČKE

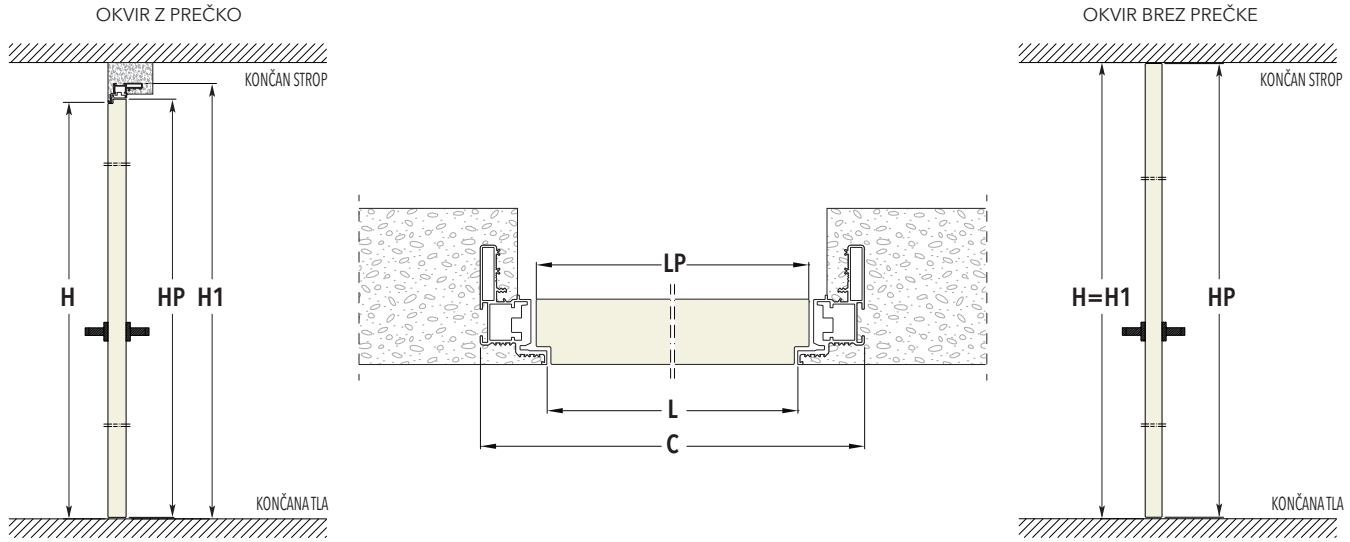

NA VLEKO - Z ALI BREZ PREČKE

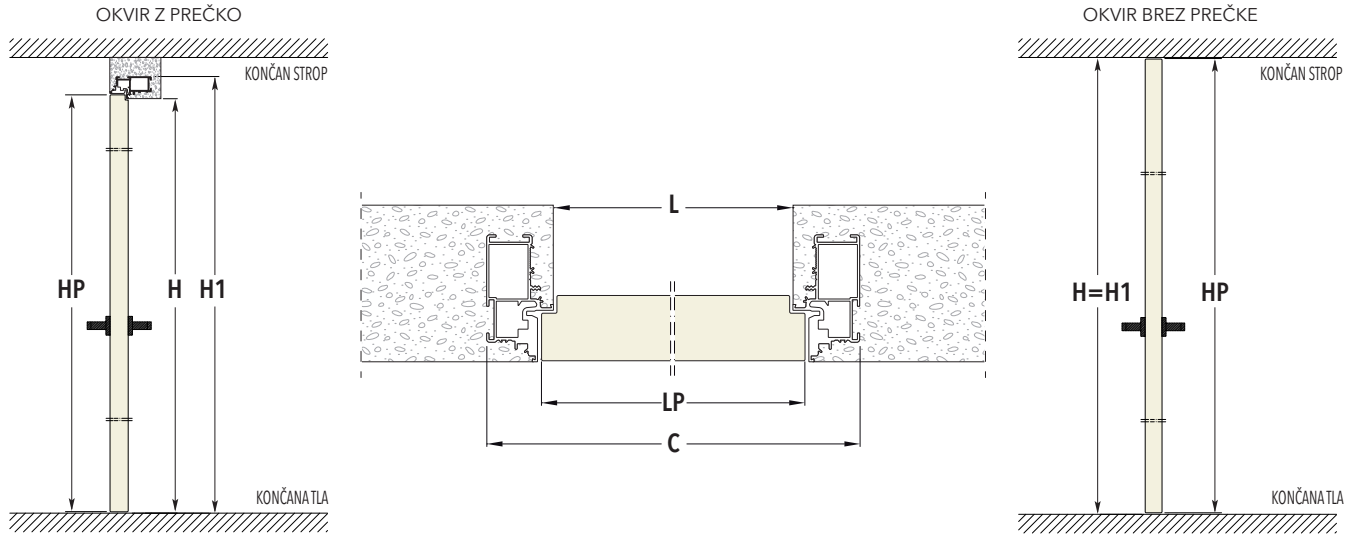

DIMENZIJE - OKVIR Z PREČKO						DIMENZIJE - OKVIR BREZ PREČKE					
DIMENZIJA PREHODA		ZUNANJA MERA PODBOJA		VRATNO KRILO 45 mm DEBELINA		DIMENZIJA PREHODA		ZUNANJA MERA PODBOJA		VRATNO KRILO 45 mm DEBELINA	
L	**H**	**C**	**H1**	**LP**	**HP**	**L**	**H**	**C**	**H1**	**LP**	**HP**
600	2100/2400	692	2146/2446	616	2104/2404	**600**	2700	692	2700	616	2693
650	2100/2400	742	2146/2446	666	2104/2404	**650**	2700	742	2700	666	2693
700	2100/2400	792	2146/2446	716	2104/2404	**700**	2700	792	2700	716	2693
750	2100/2400	842	2146/2446	766	2104/2404	**750**	2700	842	2700	766	2693
800	2100/2400	892	2146/2446	816	2104/2404	**800**	2700	892	2700	816	2693
850	2100/2400	942	2146/2446	866	2104/2404	**850**	2700	942	2700	866	2693
900	2100/2400	992	2146/2446	916	2104/2404	**900**	2700	992	2700	916	2693
950	2100/2400	1042	2146/2446	966	2104/2404	**950**	2700	1042	2700	966	2693
1000	2100/2400	1092	2146/2446	1016	2104/2404	**1000**	2700	1092	2700	1016	2693

Mere so podane v mm

- Višinski razmik vsakih 50 mm od 1650 do 2700 mm
- Pri modelu s prečnim nosilcem je višina vedno večja od 46 mm glede na svetlobo H
- Pri modelu s prečnim nosilcem lahko imamo model z višino 2700 mm in svetlobnim prehodom 2654 mm

ECLISSE **SYNTESIS® LINE BATTENTE DVOKRILNA**

DIMENZIJE

NA POTISK - OKVIR Z PREČKO

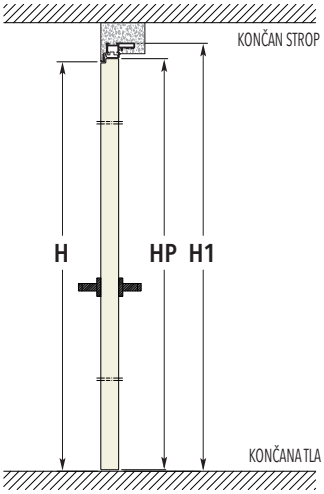

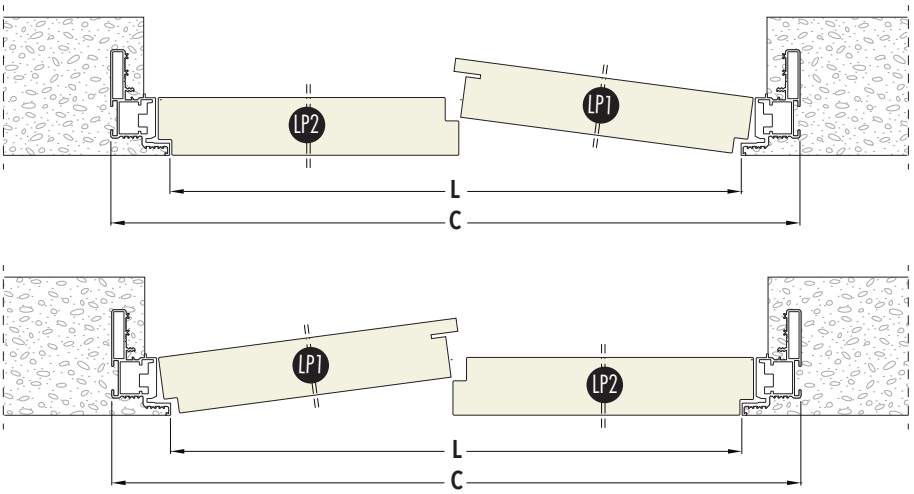

NA VLEKO - OKVIR Z PREČKO

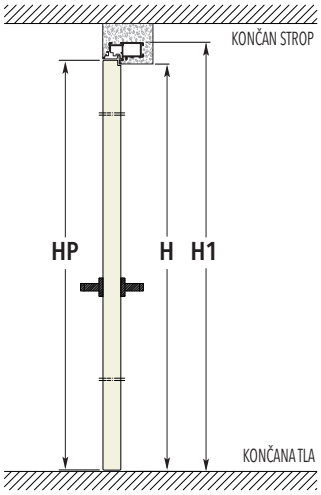

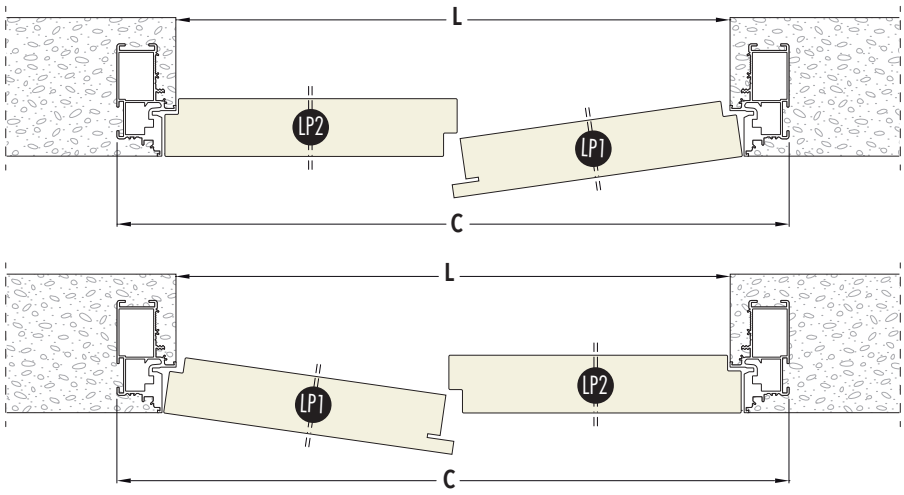

DIMENZIJE - OKVIR Z PREČKO

DIMENZIJA PREHODA		ZUNANJA MERA PODBOJA		VRATNO KRILO 45 mm DEBELINA		
L	**H**	**C**	**H1**	**LP1**	**LP2**	**HP**
1200	2100/2400	1292	2146/2446	606	616	2104/2404
1300	2100/2400	1392	2146/2446	656	666	2104/2404
1400	2100/2400	1492	2146/2446	706	716	2104/2404
1500	2100/2400	1592	2146/2446	756	766	2104/2404
1600	2100/2400	1692	2146/2446	806	816	2104/2404
1700	2100/2400	1792	2146/2446	856	866	2104/2404
1800	2100/2400	1892	2146/2446	906	916	2104/2404
1900	2100/2400	1992	2146/2446	956	966	2104/2404
2000	2100/2400	2092	2146/2446	1006	1016	2104/2404

Mere so podane v mm

- Višinski razmik vsakih 50 mm od 1650 do 2700 mm
- Pri modelu s prečnim nosilcem je višina vedno večja od 46 mm glede na svetlobo H
- Pri modelu s prečnim nosilcem lahko imamo model z višino 2700 mm in svetlobnim prehodom 2654 mm
- Možno je imeti asimetrični vratni krili

ECLISSE **SYNTESIS® BATTENTE STEKLO**

PREDNOSTI

Elegantno in učinkovito, steklo je material ki hkrati opremlja in lahkotno ločuje dva prostora. Nova steklena vrata ECLISSE SYNTESIS® BATTENTE so na razpolago v sledečih variantah: prozorno steklo (tudi ekstra prozorno na voljo), satinirano (na voljo tudi ekstra satinirano), dimljeno prozorno in dimljeno satinirano.

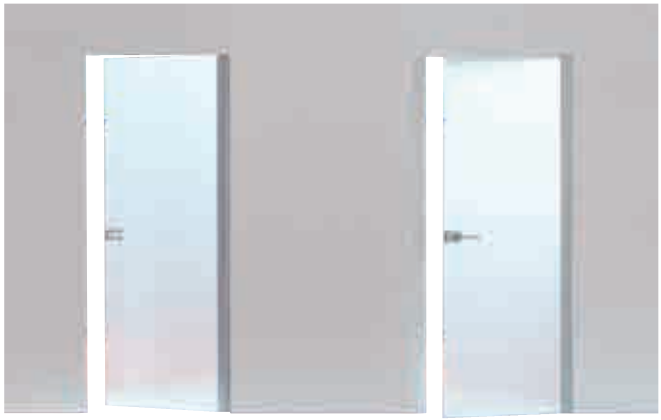

VRATA NA POTISK

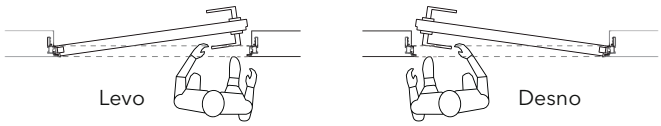

VRATA NA VLEKO

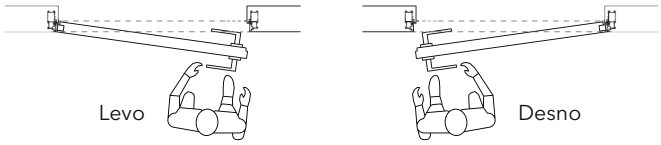

VERZIJA: Z ALI BREZ PREČNIKA

ECLISSE SYNTESIS® BATTENTE STEKLO je na voljo samo s prečnikom.

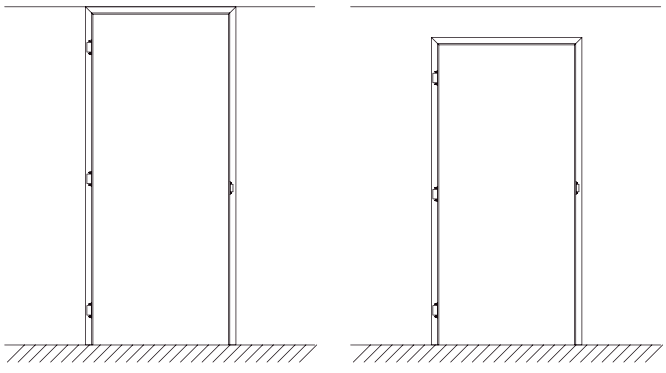

DOBAVLJIVOST

SAMO PODBOJ

KOMPLET KIT
Vključuje okovje, tesnila, ključavnico, anodiziran aluminij vertikalni profil (kljuka ni vključena).

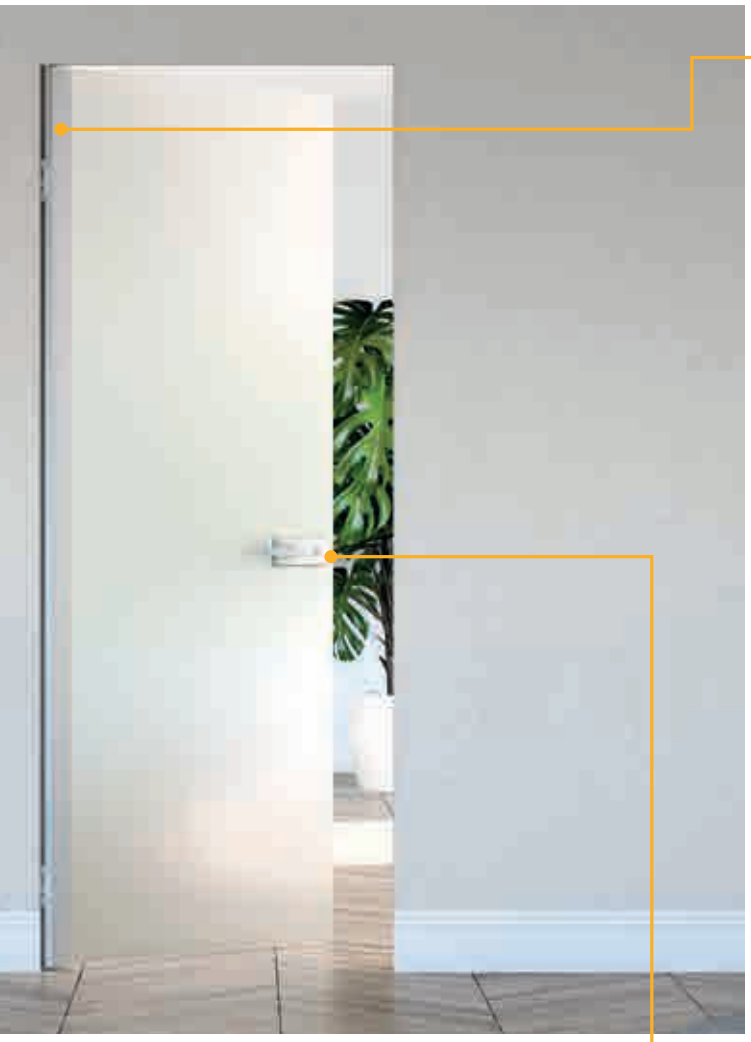

8mm kaljeno steklo z anodiziranim aluminij vertikalnim profilom, popolnoma skritimi nasadili v profilu, zagotavlja stabilnost in nosilnost tudi večjih dimenzij. Za kljuke glej rubriko > tipi ključavnic >.

STEKLO - VRATA NA POTISK

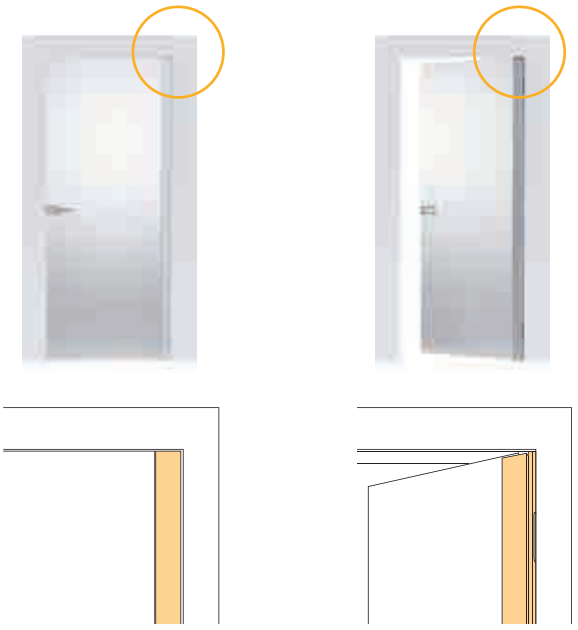

Detajl aluminijastega vertikalnega profila z odprtimi in zaprtimi vrati.

DIMENZIJA KLJUČAVNICE

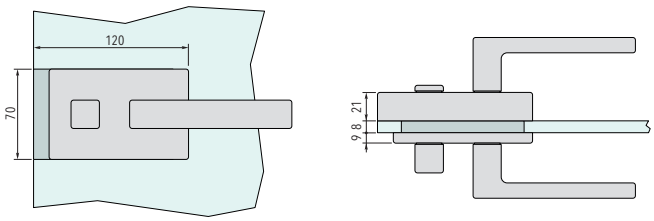

STEKLO - VRATA NA VLEKO

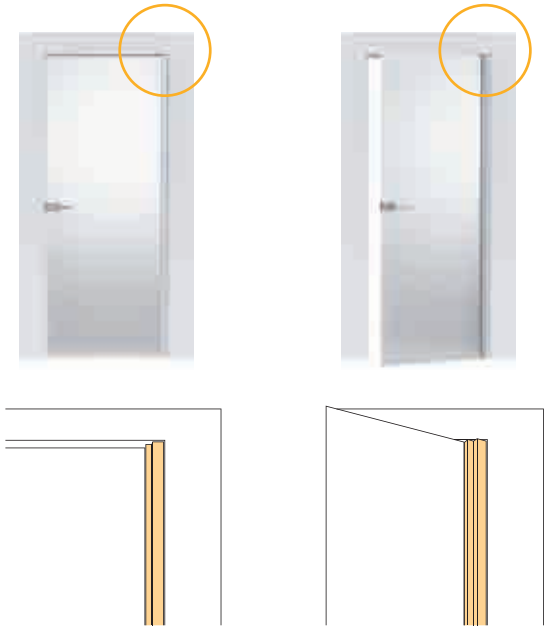

Detajl aluminijastega vertikalnega profila z odprtimi in zaprtimi vrati.

OBDELAVE

PROZORNO STEKLO

PROZORNO EKSTRA ČISTO STEKLO

SATINIRANO STEKLO

SATINIRANO EKSTRA ČISTO STEKLO

DIMLJENO PROZORNO STEKLO

PESKANO DIMLJENO STEKLO

ECLISSE **SYNTESIS® BATTENTE STEKLO**

ODPIRANJE

VRATA NA POTISK | **VRATA NA VLEKO**

Okvir na steni z ometom

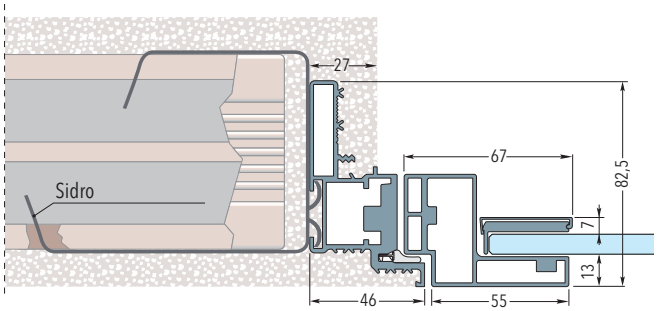

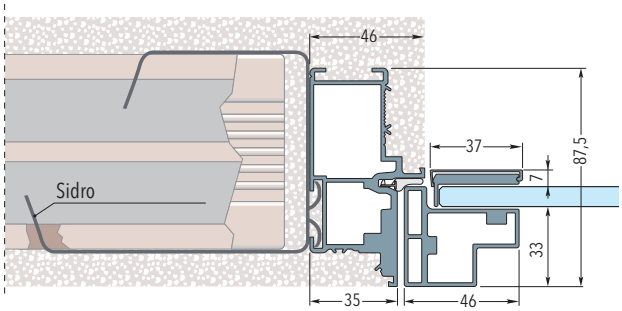

Ogrodje na mavčno-kartonasti steni z eno ploščo - Debelina končno dodelane stene 100 mm

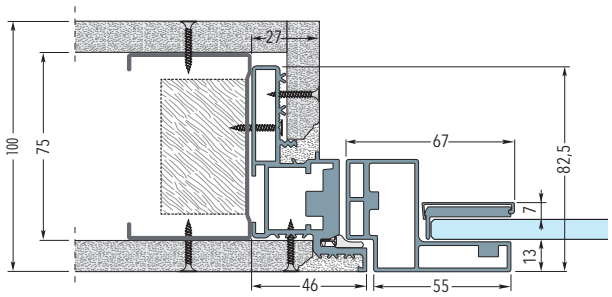

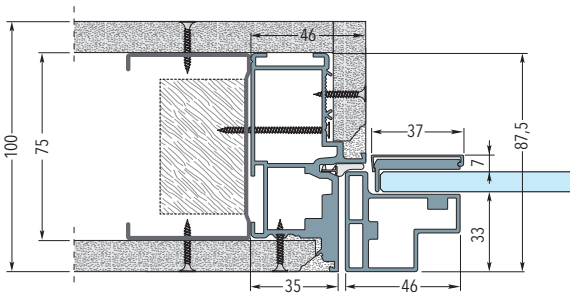

Ogrodje na mavčno-kartonasti steni z dvema ploščama - Debelina končno dodelane stene 100 mm

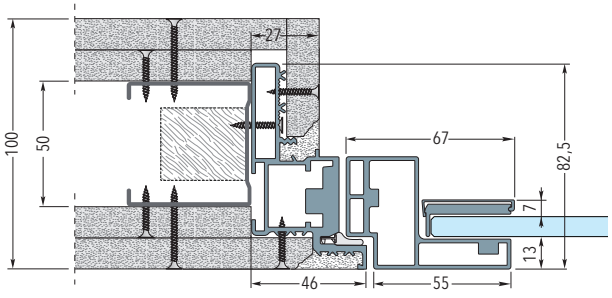

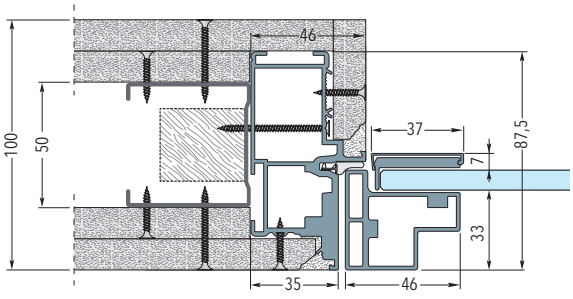

Ogrodje na mavčno-kartonasti steni z dvema ploščama - Debelina končno dodelane stene 125/150 mm

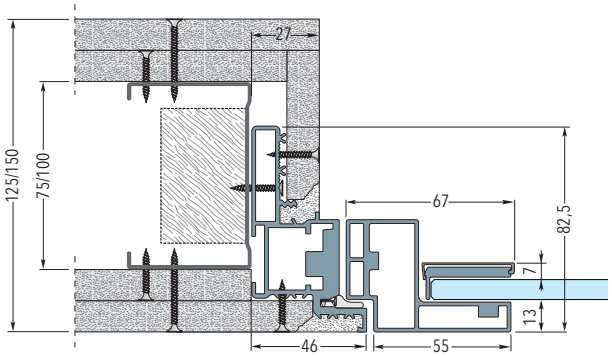

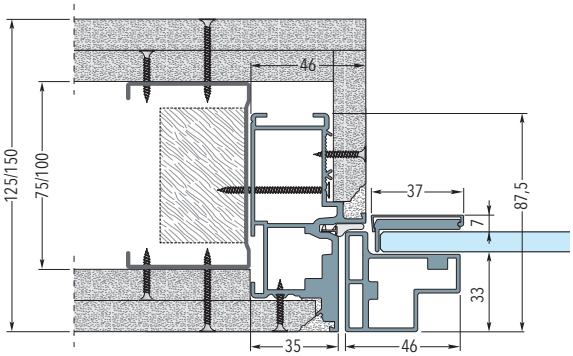

Okvir se pritrdi tako na steno z ometom kot gips steno. V steno z ometom se pritrdi in zabetonira 6 sider v vnaprej pripravljene posebne odprtine. Za gips steno se pritrjuje na podkonstrukcijo skozi obstoječe odprtine.

ECLISSE **SYNTESIS® BATTENTE STEKLO**

DIMENZIJE

NA POTISK - Z ALI BREZ PREČKE

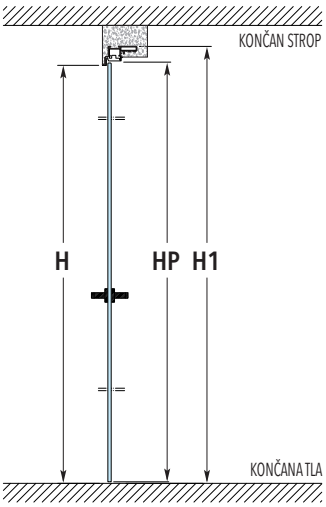

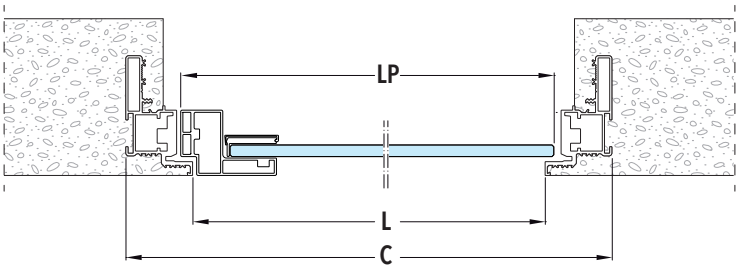

NA VLEKO - Z ALI BREZ PREČKE

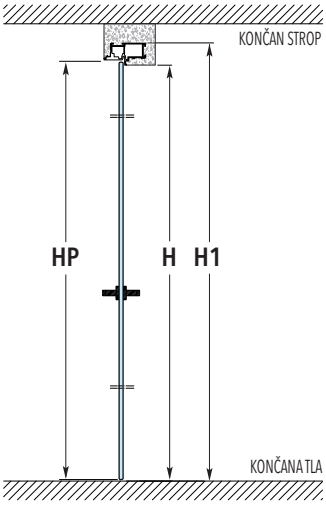

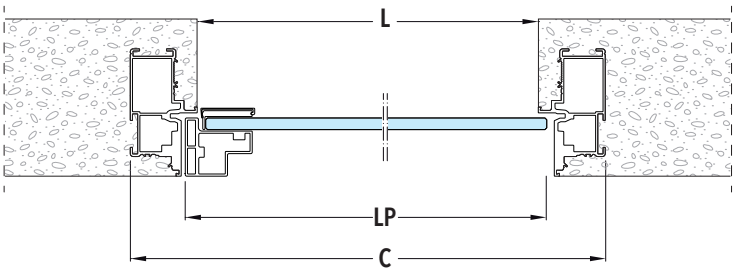

DIMENZIJE

DIMENZIJA PREHODA		ZUNANJA MERA PODBOJA		STEKLENA VRATA - 45 mm debeline	
L	**H**	**C**	**H1**	**LP**	**HP**
600	2100/2400	692	2146/2446	616	2098/2398
650	2100/2400	742	2146/2446	666	2098/2398
700	2100/2400	792	2146/2446	716	2098/2398
750	2100/2400	842	2146/2446	766	2098/2398
800	2100/2400	892	2146/2446	816	2098/2398
850	2100/2400	942	2146/2446	866	2098/2398
900	2100/2400	992	2146/2446	916	2098/2398
950	2100/2400	1042	2146/2446	966	2098/2398
1000	2100/2400	1092	2146/2446	1016	2098/2398

Mere so podane v mm

▸ Višinski razmik vsakih 50 mm od 1650 do 2700 mm
✱ Steklena vrata z vključenim vertikalnim profilom

ECLISSE **SYNTESIS® TECH**

PREDNOSTI

ECLISSE SYNTESIS® TECH je rešitev, ki dopolnjuje ECLISSE SYNTESIS® KOLEKCIJA. Vsebuje lahko tehnične prostore. Električna napeljava, vodovod, celo omare so lahko skrite in vgrajene v steno.
Zahvaljujoč ECLISSE SYNTESIS® TECH stena izgleda nespremenjena, medtem ko so tehnični prostori dosegljivi za servisiranje. Na voljo so posebej oblikovani ročaji in ključavnice.
ECLISSE SYNTESIS® TECH omogoča, da skrijemo določene predmete in so dosegljivi, kadarkoli želimo oziroma je potreba.

DIMENZIJE

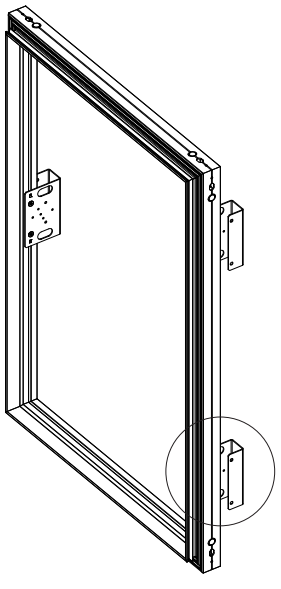

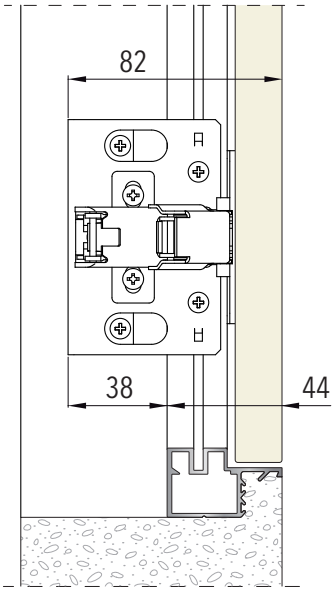

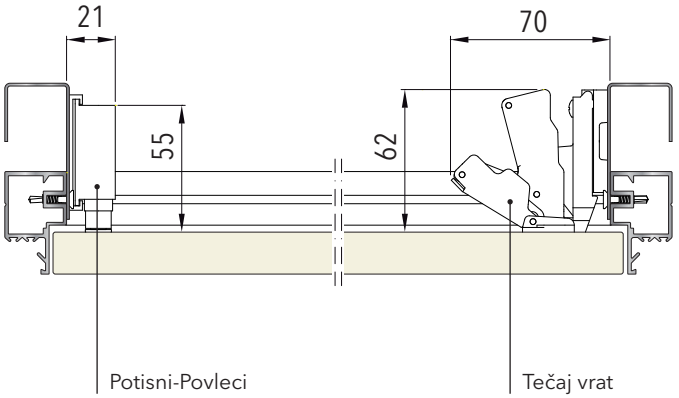

Alu okvir vzdržljiv in pripravljen za barvanje
Celoten okvir narejen iz eloksiranega antikorozijskega aluminija, premazan osnovnim premazom, pripravljen za barvanje v isti barvi kot zid.

Oblikovan za monterje
Reducirana dimenzija okvirja je zasnovana tako, da lahko potisnete skozi napeljavo na vseh 4 straneh.

Čvrst okvir
Tako kot ostali ECLISSE SYNTESIS® KOLEKCIJA okvirji, je tudi ECLISSE SYNTESIS® TECH čvrst in enostaven za montažo.

Brez razpok!
Profil okvirja je zasnovan tako, da se popolnoma skrije s steno in preprečuje nastajanje morebitnih razpok.

Univerzalen
Okvir za mavčno in omet steno. Jeklena sidra za pritrditev dobavljiva serijsko.

Vratno krilo
ECLISSE SYNTESIS® TECH v kompletu z okvirjem in vrati. Krilo debeline 18 mm narejeno iz iverne plošče razreda E1, oblečenim z melamin folijo in ABS robnim trakom, pripravljen za barvanje.

165° stopinj odpiranje kot standard
Popolna dostopnost zahvaljujoč 165 stopinjam odpiranja vrat, tečaji vgrajeni kot standard. Tečaji so nastavljivi v vseh treh straneh za doseganje popolnega izgleda.

DIMENZIJE

DIMENZIJE
C = L+53 mm
H1 = H+53 mm

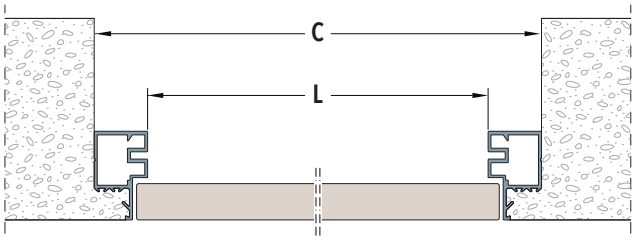

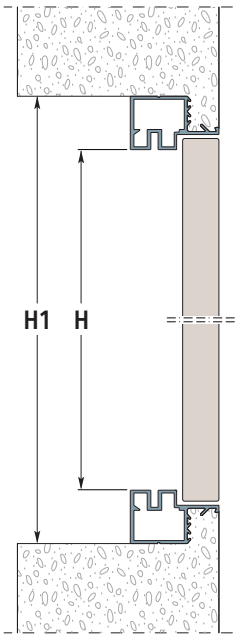

ECLISSE **SYNTESIS® TECH**

APLIKACIJE - ODPIRANJE

APLIKACIJE

OKVIR ZA OMET

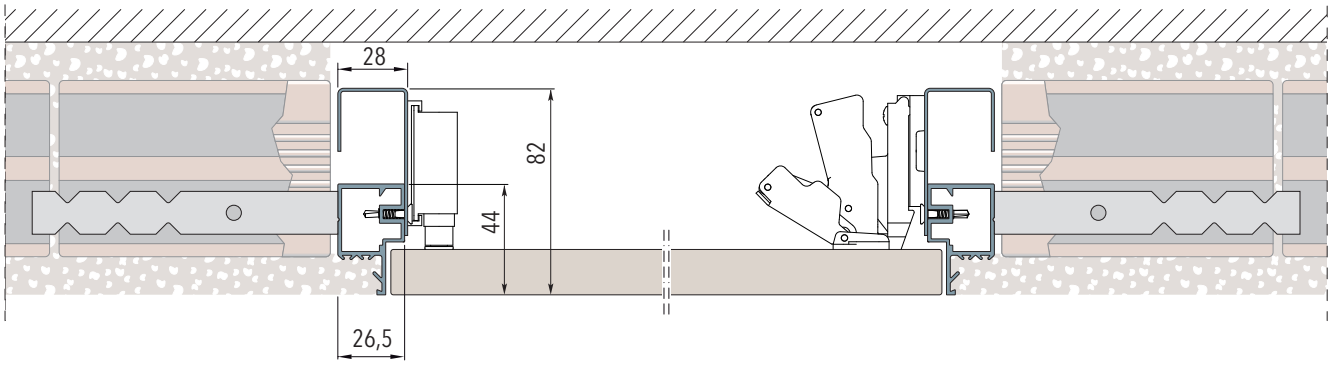

OKVIR Z ENO MAVČNO OBLOGO NA VSAKI STRANI

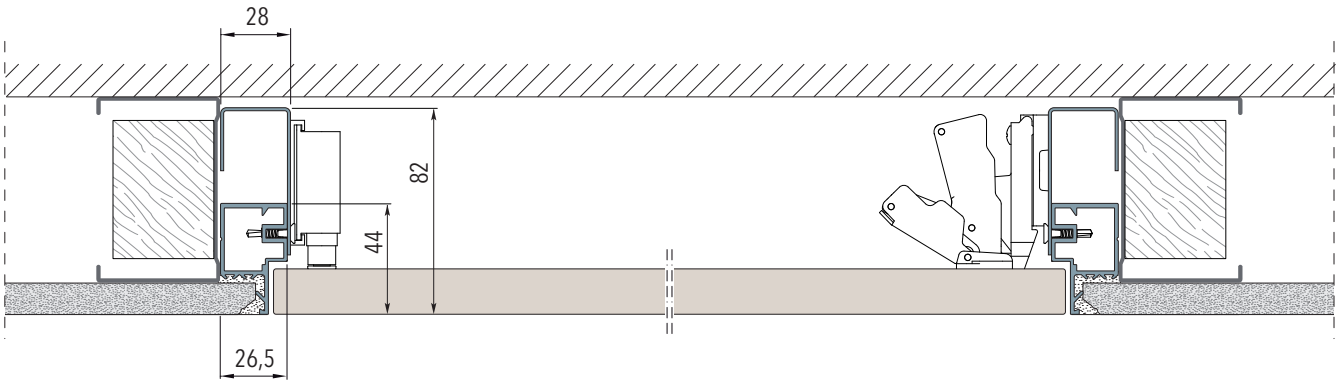

OKVIR Z DVEMA MAVČNIMA OBLOGAMA NA VSAKI STRANI

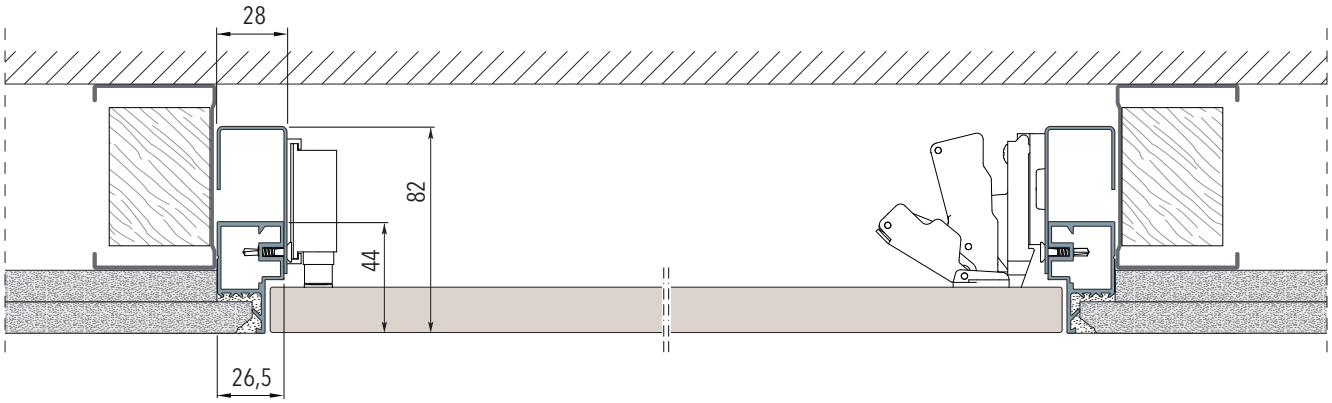

ODPIRANJE

POTISNI&VLECI STANDARD OPREMA

POTOPNI ROČAJ NA PREKLOP

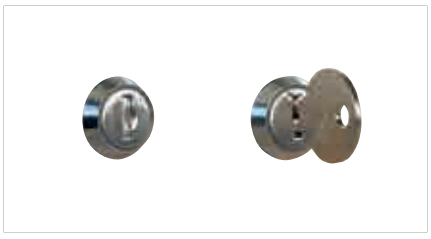

KLJUČAVNICA

ECLISSE **SYNTESIS® TECH**

RAZLIČICE

ENOJNA VRATA

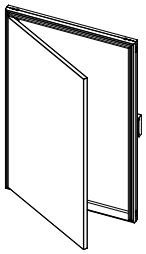

MAKSIMALNE DIMENZIJE PREHODA				SKUPNE DIMENZIJE			
L		H		C		H1	
min	max	min	max	min	max	min	max
300	÷ 600	300	÷ 1600	353	÷ 653	353	÷ 1653

Dimenzije so izražene v milimetrih.

- Enojni okvir za za desno ali levo odpiranje.
- Uporabni prostor med tečaji in ključavnico okrog 100 mm manjši od prehoda.

DVOJNA VRATA

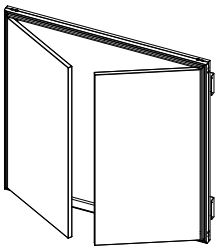

MAKSIMALNE DIMENZIJE PREHODA				SKUPNE DIMENZIJE			
L		H		C		H1	
min	max	min	max	min	max	min	max
600	÷ 1000	300	÷ 1600	653	÷ 1053	353	÷ 1653
(300+300	÷ 500+500)						

Dimenzije so izražene v milimetrih.

- Uporabni prostor med tečaji in ključavnico okrog 150 mm manjši od prehoda.
- Ni možno s ključavnico.

ZGORNJI PANEL

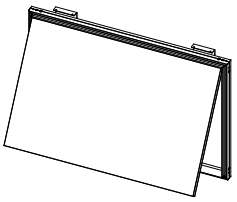

MAKSIMALNE DIMENZIJE PREHODA				SKUPNE DIMENZIJE			
L		H		C		H1	
min	max	min	max	min	max	min	max
300	÷ 1600	300	÷ 600	353	÷ 1653	353	÷ 653

Dimenzije so izražene v milimetrih.

- Dobavljeno s sistemom pridržanja odprtih vrat.
- Uporabni prostor med tečaji in ključavnico za pribl. 100 mm manjši od svetlega prehoda.

SPODNJE KRILO

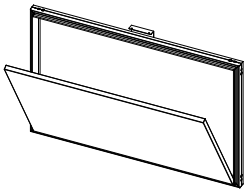

MAKSIMALNE DIMENZIJE PREHODA				SKUPNE DIMENZIJE			
L		H		C		H1	
min	max	min	max	min	max	min	max
300	÷ 1600	300	÷ 600	353	÷ 1653	353	÷ 653

Dimenzije so izražene v milimetrih.

- Dobavljivo z verižico že serijsko.
- Uporabni prostor med tečaji in ključavnico okrog 100 mm manjši od prehoda.

SNEMLJIV PANEL

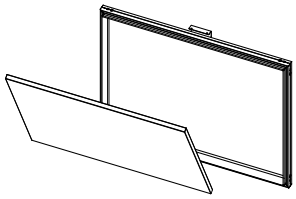

MAKSIMALNE DIMENZIJE PREHODA				SKUPNE DIMENZIJE			
L		H		C		H1	
min	max	min	max	min	max	min	max
300	÷ 1600	300	÷ 600	353	÷ 1653	353	÷ 653

Dimenzije so izražene v milimetrih.

- Dobavljiv z verižico že serijsko.

ECLISSE **SYNTESIS® ZAKLJUČNE LETVE**

PREDNOSTI

Podboj, ki ga namestimo na golo steno je inovativna ideja, zasnovana za urejanje vašega doma v elegantnem, modernem in minimalističnem stilu.
Za razliko od tradicionalnih podbojev, se ta različica namesti tako, da njegove linije potekajo v isti ravnini kot stena in ne gledajo izven nje.
Zato lahko pohištvo naslonimo naravnost na steno, ne da bi bilo potrebno predelati ogrodje.

Rešitev s podbojem Syntesis® izvedemo tako, da pripravimo odprtino za podboj in v gradbeni fazi vanjo postavimo namenske profile iz aluminija, nato pa naredimo stenski omet in položimo tla v prostoru.
Syntesis® Podboji so popolna kombinacija za ujemanje z modeli ECLISSE SYNTESIS® KOLEKCIJA, od skritih krilnih do drsnih vrat brez vidnih podbojev.

LINEARNI PROFILI

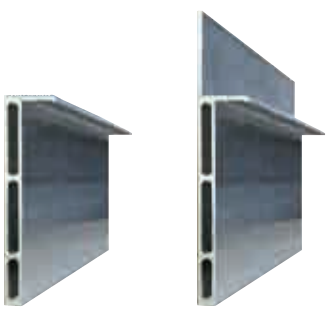

Aluminijske palice dolžine 2000 mm za namestitev na steno.
Višina uporabnega prostora za podboj: 58 mm

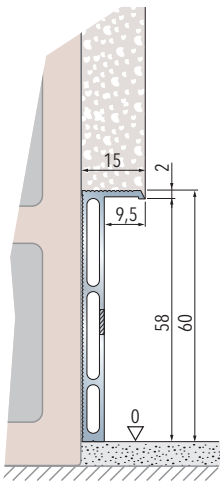

Podboj vzidan v steno

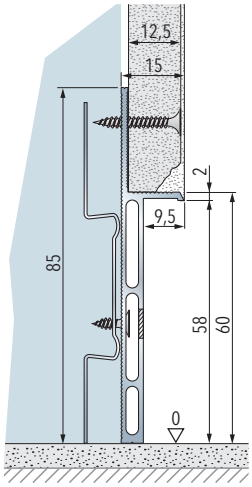

Podboj nameščen na steno iz enojnega mavčnega kartona

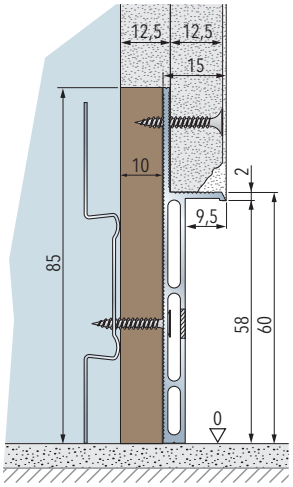

Podboj nameščen na steno iz mavčnega kartona dvojni sloj

- Profili ustrezajo standardni vgradnji okvirja v višini 60 mm; za višje izvedbe zadostuje, da profile položimo na točko, ki je višja od ničelne točke.
- Aluminijski profili imajo zgradbo s trojno komoro, ki zagotavlja trdnost in popolno združitev profilov s pomočjo namenskih spojev.
- Profile pritrdite na steno s pomočjo strukturnega tesnilnega lepila; če je stena iz mavčnega kartona, se profili, ki so namensko preluknjani, namestijo s pomočjo vijakov.

SPOJI ZA ZDRUŽITEV PROFILOV

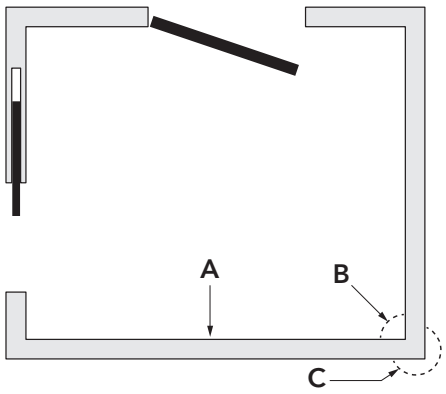

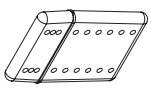

A
LINEARNI SPOJ

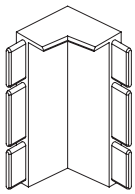

B
SPOJ ZA NOTRANJI KOT

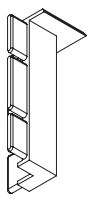

C
SPOJ ZA ZUNANJI KOT

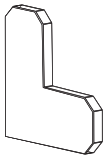

SPOJ ZA STOPNIČKE

ECLISSE **SYNTESIS® ZAKLJUČNE LETVE**

ZAKLJUČNI PROFILI

ZAKLJUČNI PROFILI

ZAKLJUČNI PROFILI ZA ECLISSE SYNTESIS® DRSNO LINIJO IN ECLISSE SYNTESIS® LUCE

Vsak paket vsebuje 4 potrebne zaključne profile, ki ustrezajo vsaki kaseti ECLISSE SYNTESIS® LINE drsna vrata ali ECLISSE SYNTESIS® LUCE

Dolžina profilov: 160 mm

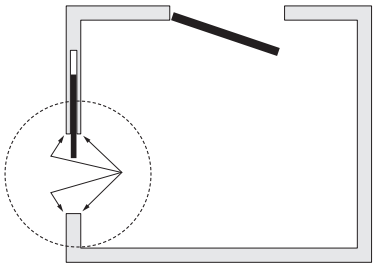

Tradicionalni podboj

Podboj ECLISSE SYNTESIS®

ZAKLJUČNI PROFILI ZA ECLISSE SYNTESIS® KRILNO LINIJO

Vsak paket vsebuje 4 zaključne profile, ki so potrebni za vsako ogrodje. ECLISSE SYNTESIS® LINIJA KRILNIH VRAT

Dolžina profilov: 160 mm

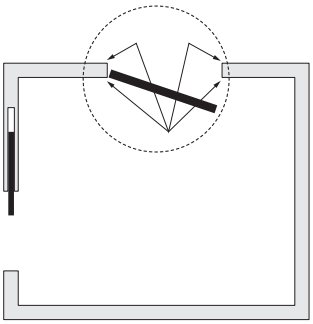

Tradicionalni podboj

Podboj ECLISSE SYNTESIS®

NAMESTITEV LED RAZSVETLJAVE (led niso priloženi)

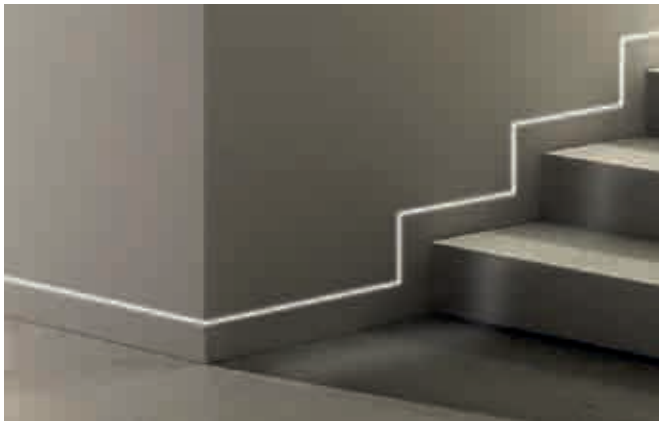

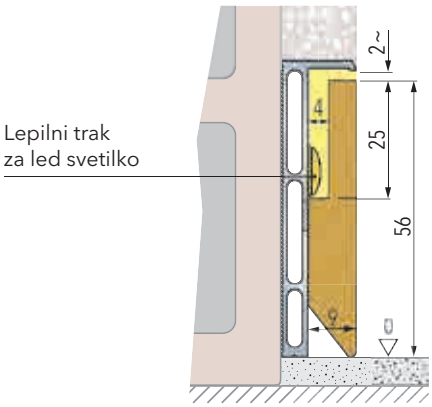

Podboj SYNTESIS® se lahko osvetli z led svetilkami in omogoča vidno opozorilo prehoda.

- V zadnjo stran podboja se vreže odprtina v višini 25 mm in globini 4 mm (glej sliko ob strani).
- Pritrdite led svetilko na spodnji del odprtine (glejte sliko ob strani).
- Višina podboja se zmanjša za približno 2 mm, kar omogoča prehod za luč.

KLJUČAVNICE - ROČAJI

ECLISSE ponuja celo paleto ključavnic tako za drsna vrata kot krilna, za steklena in lesena vrata. Ključavnica EASY je zasovana v kompletu s samocentiranjem, ki zagotavlja popolno zapiranje in optimalen čas montiranja. Zaklepanja so na voljo v različnih barvah, da se ujemajo s katerokoli barvo vrat.

KLJUČAVNICE - ROČAJ

ZA ECLISSE VRATA - **DRSNA**

EASY - OKROGEL

KIT BREZ ZAKLEPANJA

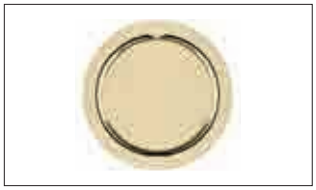

POLIRANA MEDENINA

ANTIČNA DIMLJENA MEDENINA

SVETEL KROM

SATIN KROM

KIT Z KLJUČAVNICO IN KLJUČEM

POLIRANA MEDENINA

ANTIČNA DIMLJENA MEDENINA

SVETEL KROM

SATIN KROM

KIT Z WC KLJUČAVNICO

POLIRANA MEDENINA

ANTIČNA DIMLJENA MEDENINA

SVETEL KROM

SATIN KROM

CASSIOPEA OKROGEL - SATIN KROM

BREZ ZAKLEPA

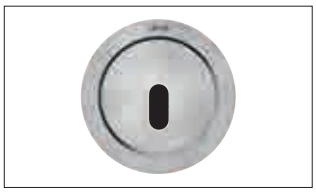

Z KLJUČEM IN KLJUČAVNICO

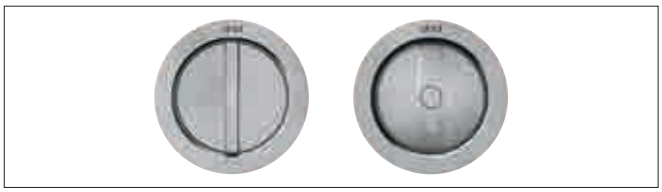

WC KLJUČAVNICA

KLJUČAVNICA Z GUMBOM ZA NOVANTA MODEL

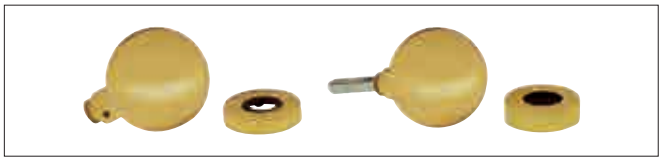

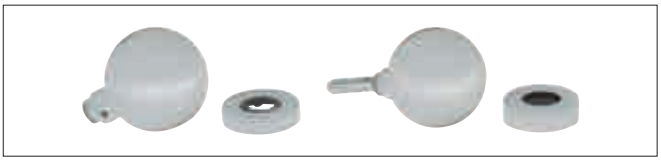

ZA TANGANIKA IN LAMINAT VRATA

KLJUČAVNICE - ROČAJ

ZA ECLISSE VRATA - **DRSNA**

EASY - KVADRATEN

KIT BREZ ZAKLEPANJA

POLIRANA MEDENINA

ANTIČNA DIMLJENA MEDENINA

SVETEL KROM

SATIN KROM

KIT Z KLJUČAVNICO IN KLJUČEM

POLIRANA MEDENINA

ANTIČNA DIMLJENA MEDENINA

SVETEL KROM

SATIN KROM

KIT Z WC KLJUČAVNICO

POLIRANA MEDENINA

ANTIČNA DIMLJENA MEDENINA

SVETEL KROM

SATIN KROM

CASSIOPEA KVADRATEN - SATIN KROM

BREZ ZAKLEPA

Z KLJUČEM IN KLJUČAVNICO

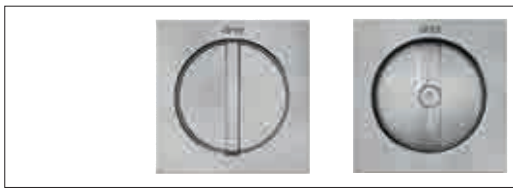
WC KLJUČAVNICA

POKROV KLJUČAVNICE

POKROV KLJUČAVNICE BREZ ODPRTINE

KLJUČAVNICE - ROČAJ

ZA ECLISSE VRATA - **DRSNA**

STANDARD KLJUKA

STEKLEN ROČAJ

KLJUČAVNICA SIROS Z ALI BREZ CILINDRA

SVETEL KROM - SATIN KROM s cilindrom

SVETEL KROM - SATIN KROM brez cilindra

PAR ROČAJEV

POLIRANO NERJAVEČE JEKLO - SATINIRANO NERJAVEČE JEKLO

NISÍ

SVETEL KROM - SATIN KROM

MYRTA

SVETEL KROM - SATIN KROM

THERA

SVETEL KROM - SATIN KROM

AYDIN

SVETEL KROM - SATIN KROM

KOS

SVETEL KROM - SATIN KROM

ZA ECLISSE STEKLENA VRATA - **KRILNA**

KLJUČAVNICA ZA STEKLENA KRILNA VRATA - (kljuka ni vključena) - SATIN KROM

SAMO KLJUKA

SAMO PRIJEMNIK

Z METULJČKOM

PRIPRAVLJENO ZA CILINDER

DIMENZIJA KLJUČAVNICE

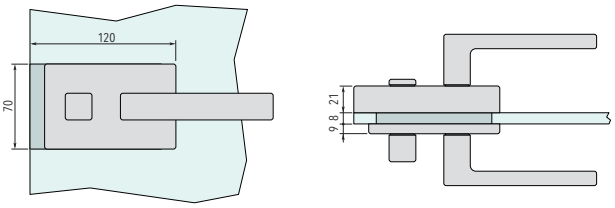

CILINDER ZA STEKLO

KLJUČAVNICE - ROČAJ

ZA ECLISSE VRATA - **KRILNA**

CASSIOPEA KRILNA SATIN KROM **- OKROGEL**

BREZ ZAKLEPA

S KLUČEM

Z METULJČKOM

S CILINDROM (ni vključen)

CASSIOPEA KRILNA SATIN KROM **- KVADRATEN**

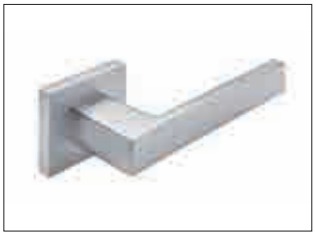

BREZ ZAKLEPA

S KLUČEM

Z METULJČKOM

S CILINDROM (ni vključen)

MAGNETNA KLJUČAVNICA ZA ECLISSE KRILNA - SAMO VRATA NA VLEKO

Pri potopnem ročaju na preklop je potrebna razširitev po navodilih. Na notranji strani je odprtina prekrita s platično nalepko pripravljeno za barvanje. Ni izvedljivo pri ECLISSE SYNTESIS® LINE BATTENTE DVOKRILNA.

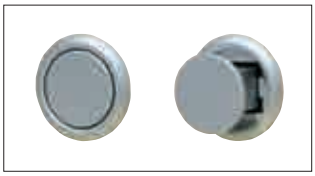

PUSH & PULL OKROGEL ROČAJ Ø 32 mm

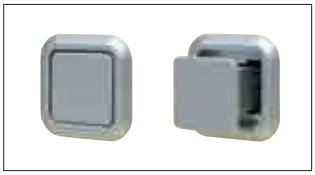

PUSH & PULL KVADRATEN ROČAJ 30x30 mm

MAGNETNA KLJUČAVNICA ZA ECLISSE KRILNA - DVODELNA KLJUKA

Dvodelna kljuka zahteva posebno vrtanje na krilu. Dobavni roki lahko variirajo. Ni primerno za ECLISSE SYNTESIS® LINE KRILNA - DVOKRILNA.

POTOPNI ROČAJ 30x60 mm

PRIBOR

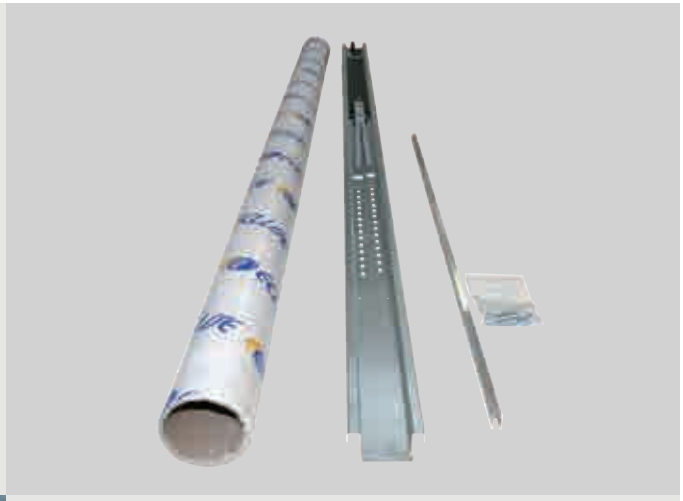

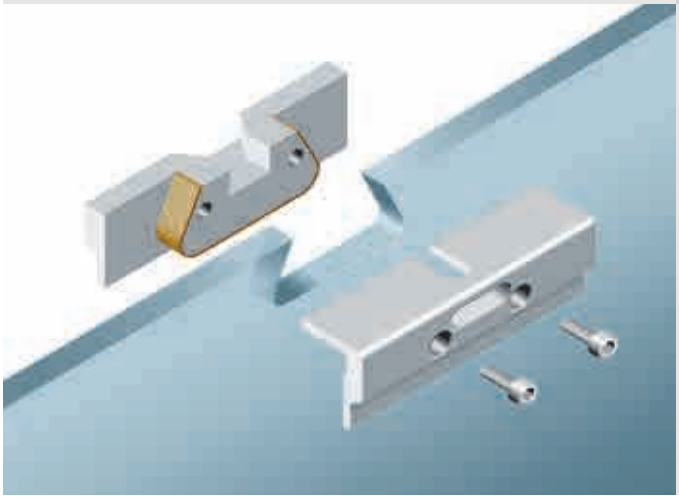

Inovacije pomenijo razvoj k usmerjenim rešitvam. Vsakemu kupcu omogočimo natanko tisto, kar je potrebno, da bo njegovo vsakdanje življenje bolj udobno. Zato je ECLISSE zasnoval in patentiral celo vrsto avtomatizacij in dodatkov, ki naredijo vsak podboj edinstven.

PRIBOR

ZA NOTRANJE PODBOJE

ECLISSE BIAS®

ECLISSE BIAS®, blažilec intergriran v vodilu
Blažilnik udarcev za skrita drsna vrata, ki je v celoti integriran v zgornjem vodilu.
Neviden od zunaj, je opremljen z oljnim batom, ki upočasni in spremlja mehko zapiranje vrat.

Upočasni vrata do teže 100 kg.

ECLISSE BIAS® je primeren tako za steklena kot lesena vrata za vsako ECLISSE kaseto za drsna vrata (razen ECLISSE CIRCULAR in ECLISSE NOVANTA).

ECLISSE BIAS® DS

ECLISSE BIAS® DS, obojestranski blažilec vrat
Dvosmerni blažilec, popolnoma integriran v zgornjem vodilu. Primeren za Enokrilne in Dvokrilne kasete.
Neviden od zunaj. ECLISSE BIAS® DS upočasni in lahkotno približa krilo tako pri zapiranju kot odpiranju vrat.

Upočasni vrata do teže 100 kg.

Primeren za vse modele, razen ECLISSE TELESCOPIC, ECLISSE NOVANTA in ECLISSE CIRCULAR.
Samo za vrata prehoda večjega od 700 mm (glej navodila za montažo).

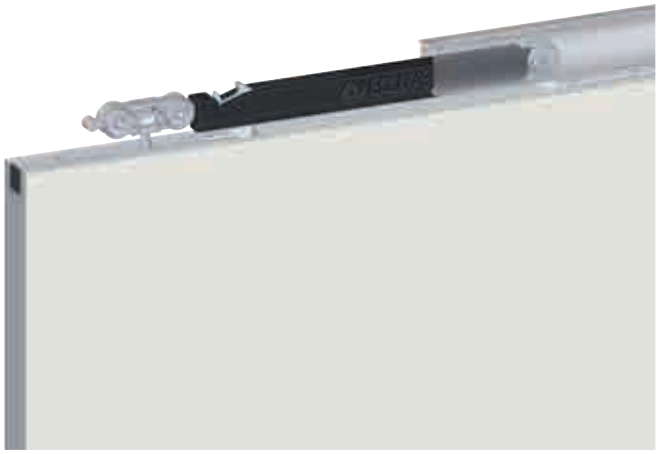

PRIBOR

ZA NOTRANJE PODBOJE

RALLENTY SOFT

Mehanski sistem za izboljšanje udobnosti in funkcijonalnosti drsnih vrat.

Primeren za že vgrajene kasete za drsna vrata:
- neviden od zunaj, je pritrjen na vratno krilo
- upočasni in mehko približa vrata teže 25+25 kg
- upočasni in mehko približa vrata teže nad 25+25 kg (max 50+50 kg).

Primeren za vse modele razen ECLISSE SYNTESIS® KOLEKCIJA, ECLISSE CIRCULAR in ECLISSE NOVANTA.

SAMODEJNO ZAPIRANJE

Velja za modele ECLISSE ENOKRILNA, ECLISSE LUCE ENOKRILNA, ECLISSE UNILATERAL, izključno samo za lesena vrata.
S samodejnim zapiranjem se vrata po odprtju sama samodejno zaprejo.
To je mehanski sistem, ki se ga lahko vgradi tudi naknadno, na že vgrajen podboj, v samo petih minutah.

- Nastavljiva hitrost zapiranja vrat (brez demontaže vrat, robov in zaključnih letev)
- Od zunaj je nevidno
- Največja vlečna sila 40 kg.
- Za mehko približevanje vrat je priporočljiva vgradnja v kombinaciji z Rallenty Soft

Idealno za kopalnice, shrambe, skladišča itd.

Opomba: Montaža samodejnega zapiranja za 1 cm zmanjša širino prehoda.

PRIBOR

ZA NOTRANJE PODBOJE

SINHRONIZACIJA DVOKRILNIH VRAT

Uporablja se za modele ECLISSE DVOKRILNA, ECLISSE LUCE dvokrilna, ECLISSE EWOLUTO® drsni estensione.
Omogoča istočasno odpiranje in zapiranje dveh vrat kljub premikanju samo enih.
Gibljivost je praktična in udobna.
Zahvaljujoč odstranljivemu vodilu se lahko vgradi tudi naknadno, na že vgrajen podboj.
Uporablja se za modele ECLISSE DVOKRILNA z odprtino od 600+600 mm do 1000+1000 mm.

Pri vratnih krilih 25+25 kg naprava Rallenty Soft upočasnjuje zapiranje in vratni krili približa.
Pri vratnih krilih teže nad 25+25 kg (do največ 50+50 kg) naprava upočasnjuje gibanje med zapiranjem.

Izključno samo z lesenimi vrati.

Idealno za dnevne sobe, sejne sobe itd.
Sincronia za dvokrilna vrata se serijsko dobavlja z Rallenty Soft.

Opomba: pri podbojih širine 600+600 mm vratna krila ostanejo izstopajoča iz okvirja.

ECLISSE SYNTESIS® - SINHRONIZACIJA ZA DVOKRILNA VRATA

Uporabno za ECLISSE SYNTESIS® LINE DVOKRILNA and ECLISSE SYNTESIS® LUCE DVOKRILNA modele, sinhronizacija omogoča istočasno odpiranje in zapiranje obeh kril hkrati, navkljub premikanju samo enega krila.
Ta mehanizem poveča funkcijonalnost sploh pri večjih širinah vrat.
Zahvaljujoč snemljivemu vodilu se lahko vgradi tudi naknadno na že vgrajene podboje. Lahko je nameščeno na podboje od L=600+600 do 1000+1000 mm.

Samo za lesena vrata.

Standard v kompletu z ECLISSE BIAS®.

Z krili 25+25 kg, ECLISSE BIAS® upočasni in popolnoma zapre vrata.
Za vrata do 50+50 kg, mehanizem samo upočasni zapiranje vrat.

PRIBOR

ZA NOTRANJE PODBOJE

SINHRONIZACIJA ZA TELESKOPSKA VRATA

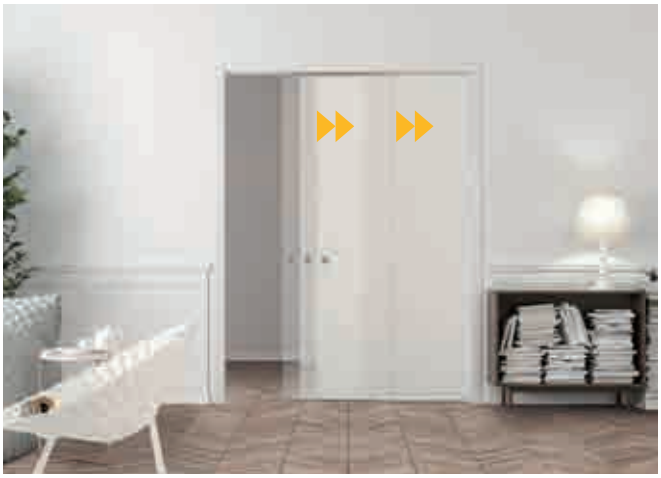

Uporablja se za modele ECLISSE TELESCOPIC ENOKRILNA in ECLISSE TELESCOPIC DVOKRILNA* in omogoča sočasno premikanje dveh vratnih kril, ki se premikata v isto smer. Montira se neposredno na vratno krilo (vodil ni treba zamenjati) in se prilega modelom Telescopica z odprtino od 600+600 mm do 1200+1200 mm.

Največja nosilnost 100 kg
Idealno za dnevne sobe, sejne sobe itd.
S sinhronizacijskim mehanizmom prvo krilo vleče drugo in obe krili se premikata istočasno ter enakomerno. Protiudarci med vlekom, tipični z običajno uporabljenimi mehanizmi, so odpravljeni.
Združljivo z Rallenty Soft (koda: OPRS2)
Pri vratnih krilih 25+25 kg naprava upočasnjuje zapiranje in vratni krili približa. Pri vratnih krilih teže nad 25+25 kg (do največ 50+50 kg) naprava upočasnjuje gibanje med zapiranjem.

* Pri modelu ECLISSE TELESCOPIC DVOKRILNA sta potrebni 2 sinhronizaciji.

Opomba: Vratna krila ostanejo izstopajoča iz okvirja podboja.

ZAŠČITNI PROFIL

Zaščitni profil iz aluminija se vgrajuje v spodnji rob vratnega krila.
Vgradnja je lahko naknadna in je zelo enostavna.
Vrata lažje stekajo, istočasno služi kot zaščita vrat od večjega števila odpiranj in zapiranj ter morebitnih posledic vlage.

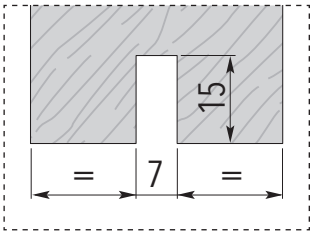

Detajl vratnih kril s samo rezkanim utorom

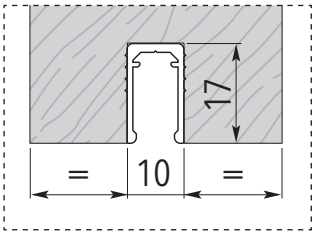

Detajl vratnih kril s profilom Security

PRIBOR

ZA NOTRANJE PODBOJE

E-MOTION

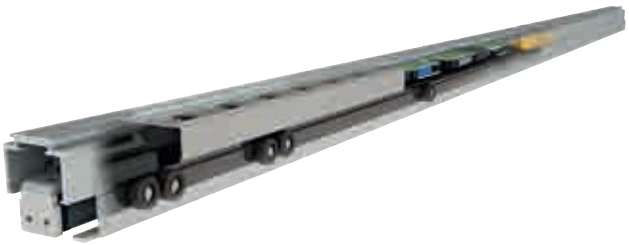

E-MOTION novi linearni motor ECLISSE.
Z uporabljeno magnetno tehnologijo deluje povsem tiho, montaža je preprosta.
Avtomatsko vodilo e-motion se dobavlja že sestavljeno z napajalnim kablom, s pred pripravo za komandno stikalo in pripravljeno za montažo.

Plug&play
Dovolj je, da motor priklopite v napajalno omrežje (230 V AC) in aktivirate stikalo.

Samonastavljiv
Pripomoček ima elektronsko napravo, ki ob prvi vključitvi sproži postopek samodejnega učenja in s tem avtomatsko meri parametre hoda in teže vratnega krila.
Vrednosti, ki jih elektronska naprava shrani, avtomatsko določijo cikel

Nastavljiv
Po končanem postopku samodejnega učenja, se lahko nadaljuje z regulacijo hitrosti odpiranja, občutljivosti zaznavanja ovir in časa odpiranja.

SSerijski opremljen sljedećim funkcijama:

Push&Go: z lahkim ročnim potiskom vratnega krila, se cikel odpiranja in zapiranja samodejno sproži.

Automatski: odpiranje vrat se sproži z impulzom radarja, stikala ali daljinskega upravljalnika.
Ko se vrata odprejo, se tudi samodejno zaprejo.

Odprto: če gumb pridržite do popolnega odprtja vratnega krila, bodo vrata ostala odprta.
S ponovnim pritiskom na gumb se ponovno vzpostavi način samodejnega cikla.

Ročno: V primeru prekinitev električnega toka, E-MOTION deluje v ročnem načinu.
Odsotnost mehanskih delcev zagotavlja lahko in tiho premikanje.

E-MOTION nameščen na enokrilna vrata:

- ECLISSE ENOKRILNA;
  ECLISSE LUCE ENOKRILNA;
  ECLISSE UNILATERAL;
  ECLISSE EWOLUTO® ENOKRILNA
- Dimenzije prehoda enokrilnih vrat: širina od 700 do 1300 mm x višina od 1000 do 2600 mm.
- Max teža vrat 80 kg (lesena ali steklena).
- Končna debelina stene od 100 mm.

E-MOTION nameščen na dvokrilna vrata: (2 motorja):

- ECLISSE DDVOKRILNA;
  ECLISSE LUCE DVOKRILNA;
  ECLISSE EWOLUTO® DVOKRILNA
- Dimenzije prehoda dvokrilnih vrat od 600+600 do 1300+1300 mm x višina od 1000 to 2600 mm
  (za L<700+700 mm zunanje električne doze)
- Max teža vrat 80 kg (lesena ali steklena).
- Končna debelina stene od 100 mm.

Druga dodatna oprema:

- Daljinsko upravljanje
- Radar
- Elektromehanski zatik z daljinskim upravljanjem

Opomba: UZ montažo na že vgrajeni podboj izgubite približno 20 mm višine

PRIBOR

ZA NOTRANJE PODBOJE

MOTORNI POGON

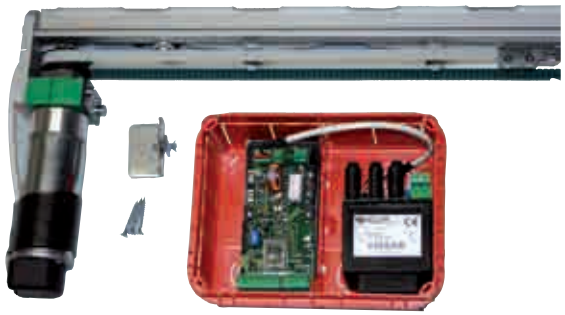

Električna naprava omogoča hitro odpiranje, toda mehko zapiranje,tudi v primeru dvokrilnih vrat. Nameščena v podboj za drsna vrata ni vidna od zunaj.

- dobavljeno z motorjem že vgrajenim v vodilo, vključujoč elektroniko z mikro stikali in transformatorjem.
- hitrost je samonastavljiva na osnovi dimenzije in teže vrat.
- V primeru, da zmanjka električnega toka, se vrata po 10 sekundah ročno odprejo/zaprejo.
- Min in Max dimenzije prehoda so odvisne od modela podboja.
- Primerno za avtomatizacijo hišnih sistemov.

OPOMBA: v primeru zamenjave obstoječega vodila z el. pogonom se širina prehoda zmanjša za 80 mm.

ECLIS 5 uporablja jermenski prenos z manjšo zmogljivostjo in večjim hrupom v primerjavi z E-MOTION.

ECLIS 5 električni pogon za enokrilna vrata:

- ECLISSE ENOKRILNA;
  ECLISSE LUCE ENOKRILNA;
  ECLISSE UNILATERAL;
  ECLISSE EWOLUTO® ENOKRILNA
- Dimenzije prehoda enokrilnih vrat od 600 do 1500 mm x višina od 1000 do 2600 mm.
- Max teža vrat 70 kg (lesena ali steklena).
- Končna debelina stene od 90 do 150 mm.

ECLIS 5 električni pogon za dvokrilna vrata: (2 motorja):

- ECLISSE DVOKRILNA;
  ECLISSE LUCE DVOKRILNA;
  ECLISSE EWOLUTO® DVOKRILNA
- Dimenzije prehoda dvokrilnih vrat od 600+600 do 1500+1500 mm x višina od 1000 do 2600 mm.
- Max teža vrat 70 kg (lesena ali steklena).
- Končna debelina stene od 90 do 150 mm.

Dodatne možnosti:

- Aktivni infrardeč senzor z variabilnim področjem zaznavanja
- Daljinski upravljalec s kartico 1, 2 ali 4 gumbi (Število gumbov je odvisno od števila podbojev opremljenih s pogonom).

PRIBOR

ZA NOTRANJE PODBOJE

STROPNO VODILO

ECLISSE je razvil nov tip drsnih vodil, ki omogoča delitev dveh prostorov večjih dimenzij. Stropno vodilo omogoča vgradnjo vratnih kril do stropa. Vodilo je narejeno iz eloksiranega aluminija, in je pritrjeno na strop s posebnimi nosilci. Sistem je opremljen z ekscentričnim talnim vodilom in sistemom za vlečenje vrat.

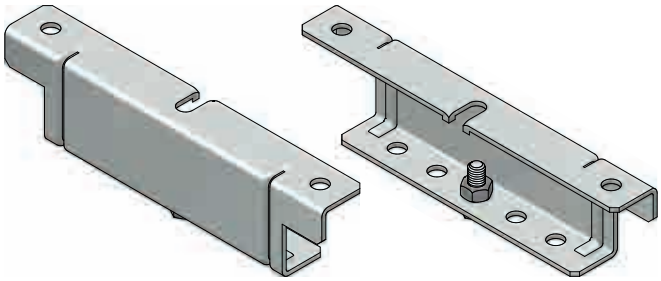

Stropni nosilci

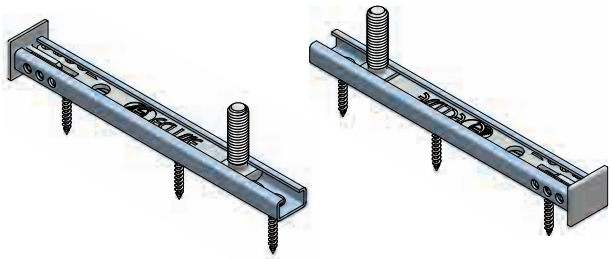

Nosilec vrat

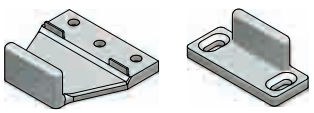

Decentralizirano talno vodilo

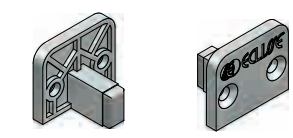

Vrh

STROPNO VODILO - ENOJNO

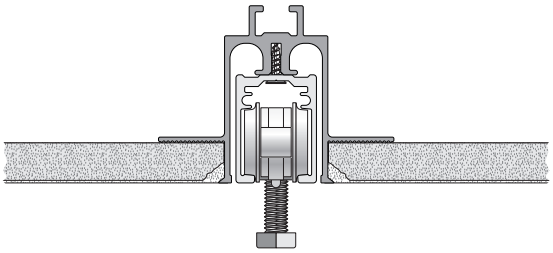

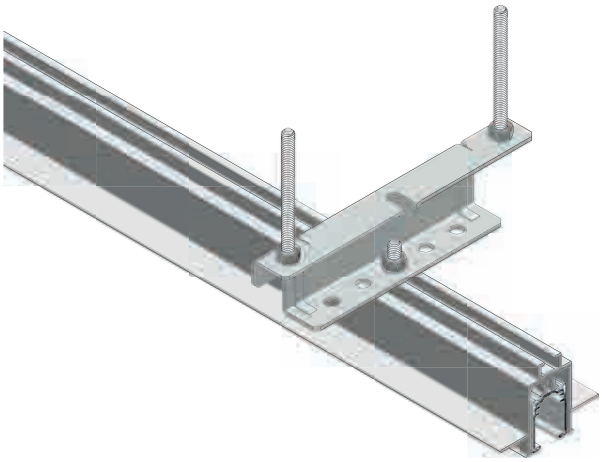

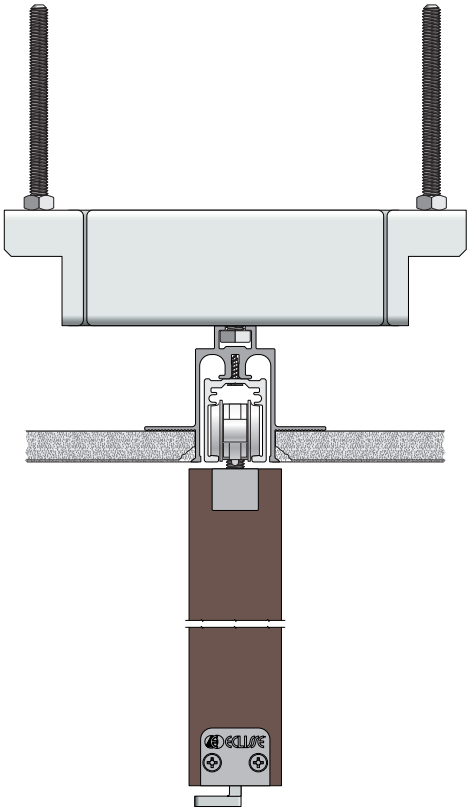

OPOMBA

- Možno z ENOJNIM, DVOJNIM in TROJNIM vodilom za L=6000 mm
- Možnost vgradnje BIAS® in BIAS® DS

PRIBOR

ZA NOTRANJE PODBOJE

STROPNO VODILO - DVOJNO

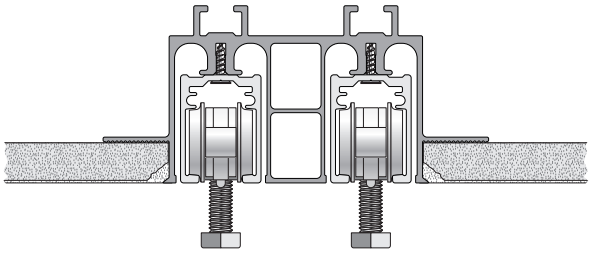

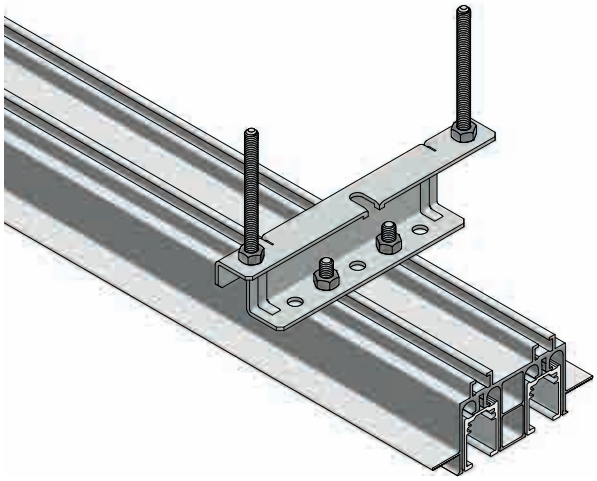

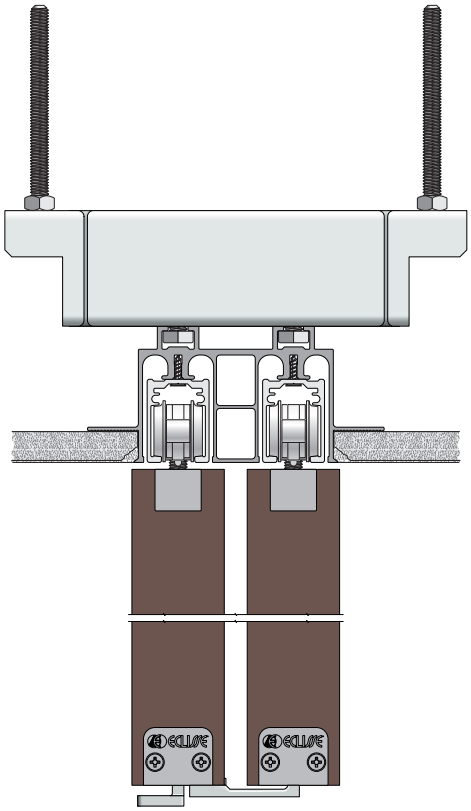

STROPNO VODILO - TROJNO

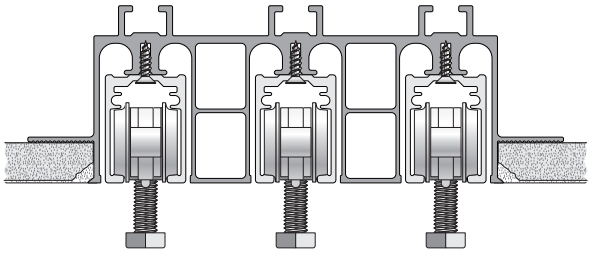

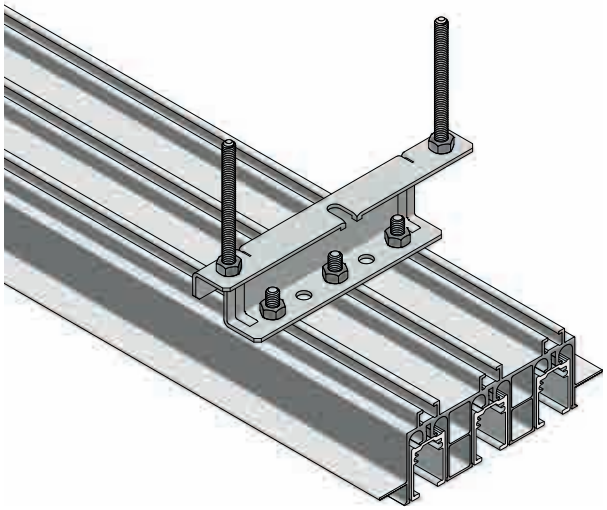

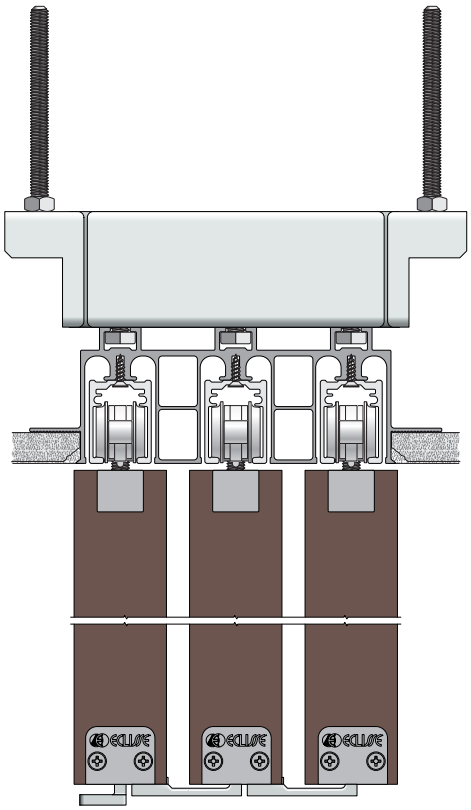

OPOMBA

- SAMO za lesena vrata - Debelina krila od 40 do 44 mm
- Možnost tudi za vratna krila 150 kg

PRIBOR

ZA NOTRANJE PODBOJE

SPOJNI PAR

Univerzalen kit za spoj dveh enojnih podbojev v dvojni oz. dvokrilni podboj.

ECLISSE motorizacija je primerna za:

- Možen za ECLISSE ENOKRILNA, ECLISSE LUCE enokrilna
- Možen za gipskartonske in zidane stene različnih dimenzij (max. Prehod mm 1000+1000)

Opomba: vprimeru združevanja podbojev s kitom za spoj dveh podbojev se prehod "L" poveča za 50 mm.
Zato potrebujemo kompenzacijske letve.

KOMPENZACIJSKI PROFILI

Če se podboj z dvojnim krilom na gradbišču sestavi z združitvijo dveh enokrilnih podbojev in spojnim kompletom, se širina prehoda "L" poveča za 50 mm.
Na ta način skupna širina nameščenih vrat, ko so slednja zaprta, ne more zapolniti celotne širine in pušča prazen prostor med okvirjem in zadnjim delom vrat.
Kompenzacijski profili, nameščeni med pokončnimi nosilnimi profili podboja in okvirjem to težavo odpravijo, saj na ta način zmanjšajo širino prehoda "L" na standardno širino.
Spodaj prikazana risba predstavlja kompenzacijske profile med pokončnimi nosilnimi profili in okvirjem.

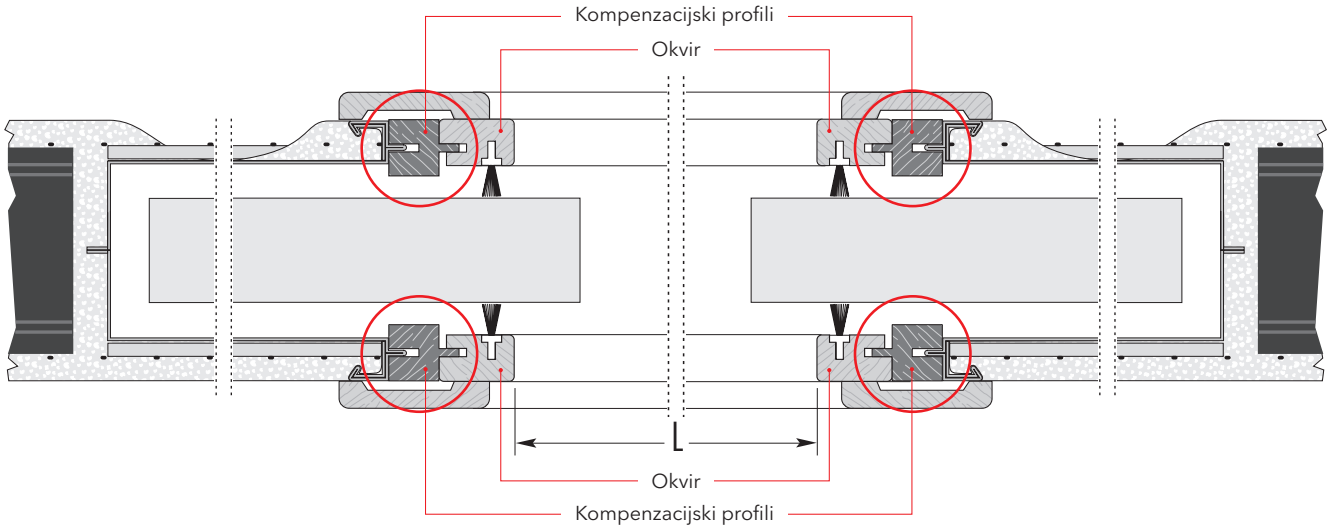

PRIBOR

ZA NOTRANJE PODBOJE

OBSTENSKI DRSNI SISTEM

ECLISSE proizvaja tudi obstenske drsne sisteme. Idealna rešitev, kjer želite prihraniti prostor in pustiti vidna vrata, brez posega v steno. Tehnologija izdelave vodila ostaja enaka kot za ECLISSE kasete za drsna vrata, z testi in garancijo, varno in enostavno vgradnjo. Obstenski drsni sistem dobavljiv kot kovinske komponente (vodilo, nosilec vrat, zaustavljalec vrat, talno vodilo in nosilci obstenskega vodila).

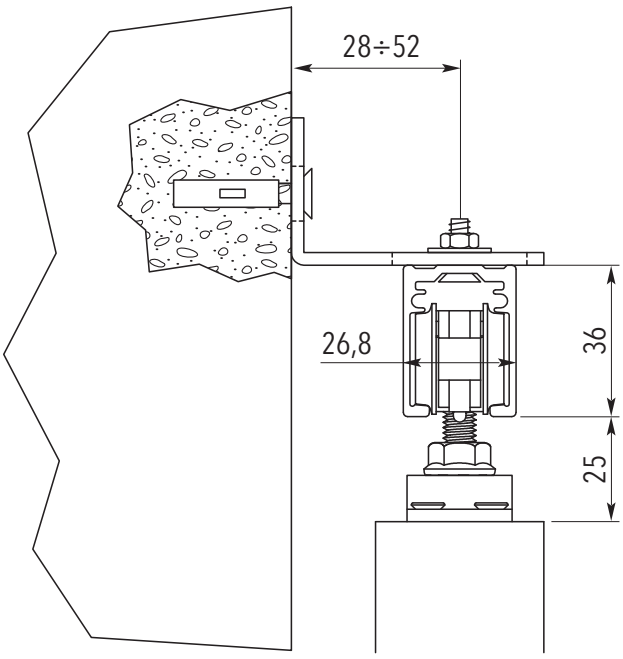

ECLISSE CLICK

Maksimalna iskoriščenost dela stene, kjer je vgrajena kaseta za drsna vrata.
Obešalo je lahko pritrjeno na horizontalne profile kasete ECLISSE za gips steno. S pritiskom na obešalo, se le to odpre, kjer lahko obesimo oblačila, pkrivala, itd. Lahko je vgrajeno popolnoma v ravnini s steno ali pa da izstopa.

Tehnični podatki:

- Barva: BELA RAL 9010
- Dimenzije: L 335 X H 100 X D 25 mm
- Nosilnost: do 5 kg vsako obešalo

OPOMBA: kaseta za drsna vrata z enojno oblogo, ECLISSE CLIK bo izstopalo iz stene (verzija 1 ali 2).

TRI RAZLIČNE VERZIJE ZA ECLISSE CLICK

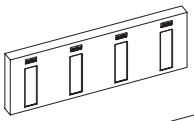

Izstopa - brez okvirja:
Direkno na steno

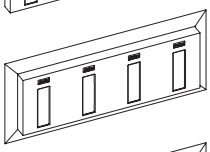

Na pol izstopa - z okvirjem:
Vgrajen v enojno mavčno oblogo

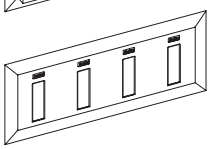

V ravnini s steno - z okvirjem:
Vgrajen v dvojno mavčno ploščo

PRIBOR

ZA NOTRANJE PODBOJE

NOSILCI ZA STEKLENA KRILA STREME / OBJEMKA

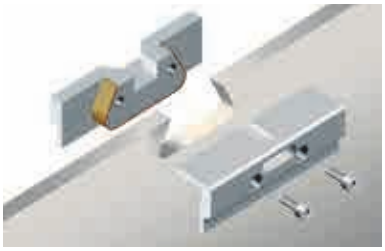

Streme

Objemka

Streme
Serijsko s steklenimi vrati ECLISSE.

- Največja teža vratnega krila 100 kg
- Mere: L 100 x H 35 x Deb 26 mm
- Debelina stekla 10 mm

Opomba: potrebna izdelava izreza na steklu

Objemka
Namesti se neposredno na stekleno ploščo, brez predhodne obdelave.

- Največja teža vratnega krila 80 kg
- Mere: L 145 x H 45 x Deb 27 mm
- Debelina stekla 8 ali 10 mm
- Na voljo v barvi niklja - brušeno

Opomba: Pritrditev brez kakršnihkoli priprav na steklu

VITRO - ADAPTER ZA CELOTNA STEKLENA VRATA

Slika 1

Slika 2

Adapter za komplet steklena vrata z alu blendo (slika 1) in dodatki za pokončnik podboja in držalo metlic v aluminiju, oblečen v PVC za barvanje (slika 2).

Možnosti:
- Z stremeni (višina blende H=57 mm)
- Z objemko (višina blende H=63 mm)

- Za Dvokrilna vrata sta dobavljena 2 kosa Vitro.
- Vitro je združljiv samo s celotnimi steklenimi krili, debeline max. 10 mm.
  Aplikacije za fiksiranje stekla niso dovoljene.

Opomba: komplet Vitro ne vključuje STREMEN/OBJEMK.

ECLISSE **GALERIJA**

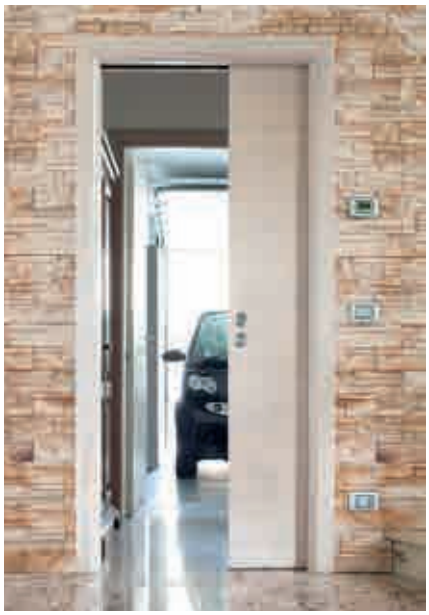

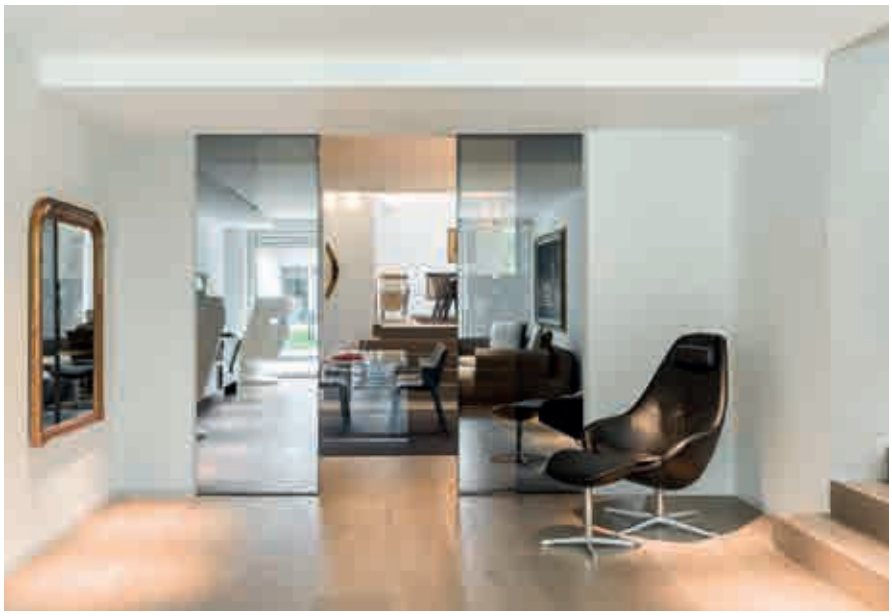

ECLISSE **GALERIJA**

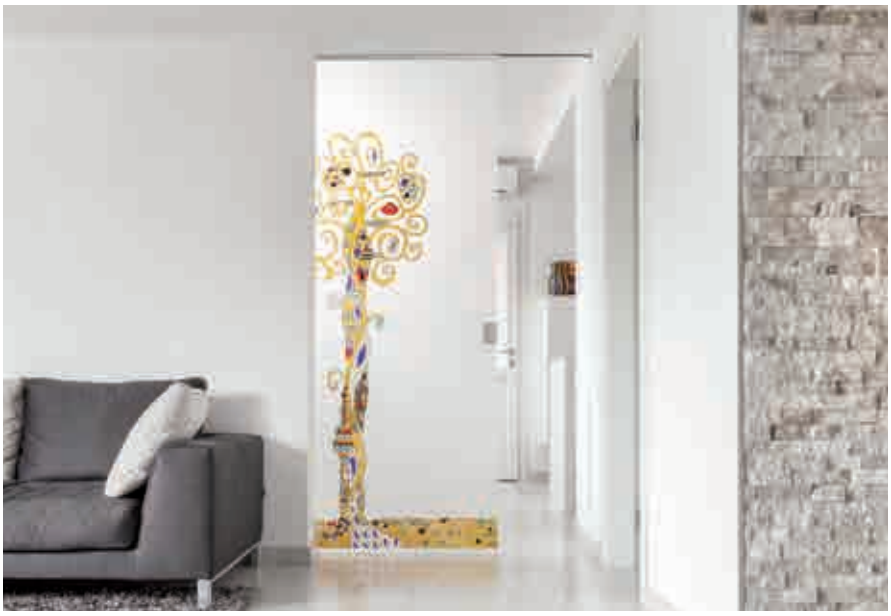

Splošne informacije o garanciji

GARANCIJSKO OBDOBJE

Družba ECLISSE med trajanjem garancije jamči za zamenjavo/brezplačno popravilo sestavnih delov vgradnih okvirjev/okvirjev za drsna vrata, ki kažejo napake v proizvodnji. Dobava zamenjanih sestavnih delov je brezplačna.

IZDELKI

Sistemi kasetnih drsnih vrat
Družba ECLISSE za kasetna drsna vrata ponuja 12 (dvanajst) let garancije, ki se začne z datumom nakupa. Datum preverjanja veljavnosti je datum računa, ki ga prodajalec izda na dobavnici.
Garancija velja za vse okvare naslednjih delov:
1) kovinski deli okvirja, izdelani iz pocinkanega jekla ali aluminija,
2) drsni mehanizem,
3) drsni profil, izdelan iz eloksirane aluminijeve zlitine 6060 (10 µm)

Okvirji nihajnih vrat
Družba ECLISSE za okvirje nihajnih vrat ponuja 12 (dvanajst) let garancije, ki se začne z datumom nakupa. Datum preverjanja veljavnosti je datum računa, ki ga prodajalec izda na dobavnici.
Garancija velja za vse okvare naslednjih delov: 1) kovinski deli okvirja, izdelani iz eloksiranega aluminija.

Okvirji vrat za tehnične prostore
Družba ECLISSE za okvirje vrat za tehnične prostore ponuja 12 (dvanajst) let garancije, ki se začne z datumom nakupa. Datum preverjanja veljavnosti je datum računa, ki ga prodajalec izda na dobavnici.
Garancija velja za vse okvare naslednjih delov: 1) kovinski deli okvirja, izdelani iz eloksiranega aluminija.

Drsna vrata, nihajna vrata in dodatna oprema
Za drsna vrata, nihajna vrata in povezano dodatno opremo velja zakonsko določeno garancijsko obdobje, ki ga zagotavlja potrošniška zakonodaja. Zakonsko določeno garancijsko obdobje je 2 (dve) leti ob dobave blaga, pri čemer mora potrošnik prijaviti napako v dveh mesecih po njenem odkritju. Pri tem mora vedno shraniti dokazilo o nakupu (potrdilo o prodaji ali račun).
Če izvajalci v pogodbe s potrošniki vključijo kakršne koli določbe ali splošne pogodbene pogoje, ki omejujejo trajanje zakonsko določene garancije ali pa je ne vključijo, so v 33. členu, 2. odstavka, črka b) potrošniške zakonodaje tovrstne določbe določene kot nepoštene prakse.

ECLISSE s.r.l. - Via Giovanni Pascoli, 7 - 31053 Pieve di Soligo (Treviso) - Italy - Tel: +39 0438 980513 | Fax: +39 0438 980804
CF - PI 02141960266 - Cap. Soc. Euro 1.000.000 i.v. - Mecc. TV 029785 - Codice CEE / IT 02141960266 - R.E.A. di TV 191117
international.sales@eclisse.it - www.eclisseworld.com

KAJ NI KRITO Z GARANCIJO

Prilagoditve in spremembe izdelkov in dodatne opreme niso vključene v garancijo.

Ta garancija ne krije:
– slučajne škode: garancija ne krije škode, ki nastane zaradi udarcev ali pritiska med prevozom. Garancija po podobnem principu prav tako ne krije naslednjega:
– deformacij,
– strukturne škode zaradi prilagoditve in spremembe izdelkov in dodatne opreme,
– estetskih dejavnikov (na primer zvijanja, upogibanja ali intervencij zaradi nepravilne postavitve),
– odstopanj, ki so naravna posledica uporabljenih materialov, na primer pri staranju izdelka, če so specifikacije in tehnične lastnosti neizogibne in/ali vključene na predvidljiv način in povzročajo zmerna odstopanja,
– škode zaradi sonca, kondenzacije, kislega dežja, slane vode ali drugih dogodkov s korozivnim učinkom oziroma drugih učinkov, ki spremenijo materiale.

Družba ECLISSE zanika vso odgovornost za izgube, ki nastanejo kot neposredna ali posredna posledica dogodkov, ki niso odvisni od družbe ECLISSE (na primer industrijskih sporov, požarov, vojne, terorizma, političnega udara, naravnih dogodkov, vandalizma ali drugih primerov višje sile).
Družba ECLISSE zanika vso odgovornost za izdelke tretjih strank, ki niso kriti z garancijo, čeprav so prodani ali izpostavljeni skupaj z izdelki ECLISSE.

Družba ECLISSE s tem v povezavi temeljito upošteva navodila za sestavo, ki so obvezno priložena v embalaži vseh proizvedenih izdelkov.

POSTOPEK ZA ZAHTEVANJE INTERVENCIJE V GARANCIJSKEM OBDOBJU

Če želi končni kupec zahtevati intervencijo v garancijskem obdobju, mora čim prej ali najpozneje v 2 (dveh) mesecih od odkritja napake, o njej obvestiti samo in izključno pooblaščenega prodajalca, ki mora v 8 (osmih) dneh obvestiti družbo ECLISSE, ki bo nato preverila prijavljen primer ter se odločila glede zahteve za popravilo/zamenjavo izdelka.
Če ste izdelek kupili pri prodajalcu, ki ni zastopnik za izdelke ECLISSE, se obrnite neposredno na družbo ECLISSE in zahtevajte imena prodajalcev v svoji bližini.
Zato mora kupec nujno obdržati račun/fakturo, saj ta predstavlja dokazilo o datumu začetka veljavnosti zakonsko določenega garancijskega obdobja, s katerim je potrošnik upravičen do 2 (dveh) let garancije pri prodajalcu od dobave kupljenega blaga ali daljše garancije, ki jo kot uslugo zagotavlja družba ECLISSE. Datum konca veljavnosti garancije se izračuna s pomočjo teh dveh podatkov.

VGRADNI PODBOJI ZA DRSNA VRATA

Vgradni podboji za drsna vrata

ECLISSE s.r.l. - Via Giovanni Pascoli, 7 - 31053 Pieve di Soligo (Treviso) - Italy - Tel: +39 0438 980513 | Fax: +39 0438 980804
CF - PI 02141960266 - Cap. Soc. Euro 1.000.000 i.v. - Mecc. TV 029785 - Codice CEE / IT 02141960266 - R.E.A. di TV 191117
international.sales@eclisse.it - www.eclisseworld.com

Druge informacije

Materiali, sestavni deli in izdelava izdelkov morajo ostati nespremenjeni skozi čas med vsakodnevno uporabo. Družba ECLISSE zaradi tega pri delovanju uporablja dokumentiran sistem zagotavljanja kakovosti v skladu s standardom UNI EN ISO 9001 in povezanimi pravilniki.

Poleg tega je v družbi ustanovljena interna ekipa za raziskave in razvoj, ki pred pošiljanjem izdelka na trg spodbuja prostovoljno preizkušanje, pri katerem se zanaša na akreditirane inštitute, ki izvajajo preizkuse v skladu z referenčnim standardom, s pomočjo katerega lahko zagotovijo kakovost izdelka.
Prerjavenje (perforacije) vgrajenega okvirja so izjemno malo verjetne in se pojavijo samo v primerih, ko je izdelek izpostavljen ekstremnim pogojem, na primer ob daljši izpostavitvi vodi ali izjemno agresivnih kemičnih sredstvih.

Ekskluzivna možnost izdelkov ECLISSE je odstranitev vodila iz vgradnega okvirja, kar omogoča neposredno popravilo drsnega sistema, edinega strukturnega elementa, ki je izpostavljen obrabi.

Izdelek ECLISSE je izdelan tako, da bi moral delovati celo življenje. Če pa vam ta obljuba ne zadošča, vam sistemi ECLISSE zagotavljajo menjavo vodila, ne da bi kadar koli morali uničiti dela stene in zamenjati celotne strukture drsnega sistema.

PROSTOVOLJNI CERTIFIKATI

Drsni sistem
1) Drsna vodila
- Preizkus trajnosti (standard UNI EN 1527)
Drsna vodila s 4 koleščki ECLISSE so ostala nespremenjena po 100.000 odpiranjih in zapiranjih, kar pomeni 20 let normalne uporabe.
- Preizkus odpornosti proti rjavenju (standard UNI EN 1670)
Drsna vodila so ob 240-urnem namakanju v solni raztopini pridobila certifikat najvišje stopnje odpornosti proti rjavenju (4. stopnja).

2)Odstranljivo vodilo, izdelano iz aluminijeve zlitine 6060 (standard UNI 9006/1)
Odstranljivo vodilo, izdelano iz aluminijeve zlitine 6060 in zaščiteno z 10 µm eloksirano plastjo s toplotno obdelavo T5, poleg trajnosti v mokrih okoljih zagotavlja tudi površinsko trdnost za izjemno učinkovito drsenje po vodilih.

Vgradni ovir
1) Preizkus nasilnega vstopa: (preizkus je usklajen s standardom UNI EN 1629)
Drsni vratni panel dimenzij 1000 x 2100 mm , vstavljen v vgradni okvir ECLISSE (zidana stena in stena z lesenim okvirjem) je bil izpostavljen udarcu 30 kg mehke vreče, ki je pravokotno spuščena nanje z različnih višin.
Na vgradnem okvirju in dodatni opremi ni bilo mogoče opaziti poškodb ali sprememb, ki bi jih povzročila začetna sila trenja ob odpiranju.

VGRADNI PODBOJI ZA DRSNA VRATA

ECLISSE s.r.l. - Via Giovanni Pascoli, 7 - 31053 Pieve di Soligo (Treviso) - Italy - Tel: +39 0438 980513 | Fax: +39 0438 980804
CF - PI 02141960266 - Cap. Soc. Euro 1.000.000 i.v. - Mecc. TV 029785 - Codice CEE / IT 02141960266 - R.E.A. di TV 191117
international.sales@eclisse.it - www.eclisseworld.com

Slike in skice so simboličnega pomena. ECLISSE s.r.l. si pridružuje pravico do sprememb z namenom izboljšanja izdelka brez predhodnega obvestila.Istočasno se opravičuje za težave morebiti nastale zaradi tiskarske napake pri prevodu oziroma iz kakršnegakoli drugega razloga.

© ECLISSE, vse pravice pridržane. Uporaba, registracija, celotni ali delni ponatis, uporaba kakršnegakoli materiala, teksta, slik vključenega v tisku je strogo prepovedana, vse dokler ni s strani ECLISSE pisno odobreno.

12/2019 - 600001703

Via G. Pascoli, 7 | 31053 Pieve di Soligo TV | T. +39 0438 985749 | F. +39 0438 837245 | international.sales@eclisse.it | www.eclisseworld.com

Sledite nam na